Koppelingen
Clutches
Embrayages
Kupplungen
Embragues

KAWE

© Copyright KAWE, Raalte - Holland
Printed bij DDMC Raalte - Holland

Index

Verklaring codes N

Explanation of codes E

Explication des codes F

Typenschüssel D

Explicación de los códigos S

Foto's producten: drukgroepen, friktieplaten, druklagers, vliegwielen

Auwärter-Neoplan, Astra, Avia A

Bedford, Bova B

Daewoo, Daf, Damag, Drögmöller D

Ebro, Enasa, Erf, Evobus E

Faun, Ford F

Gottwald G

Hanomag-Henschel, van Hool, Hino, Hyundai H

Ikarus, Irisbus, Iveco I

Kamaz K

M.A.N., Mercedes M

Renault (R.V.I.) R

Scania S

Volvo V

Toplagers, Pilotbearings, Pilotenlager, Roulement, cojinetes piloto 1

Stuklijst, Partlist, Stückliste, la liste des Pieces, lista del pedazo 2

Herleidingslijst, Numerical list of References,
Liste Numerique de References, Vergleichs nummern, Orden numérico de referencis 3

Crosslijst, Cross reference list, Liste de Correspondances, Vergleichsliste,
cruce de referencias 4

Vliegwielen, Flywheels, Volants, Schwungräder, Volantes 5

Koppelingsversterker, Clutch Servo-débrayeur,
Kupplungsverstärker, Servoembrague 6

© Copyright KAWE, Raalte - Holland

N

VERKLARING DRUKGROEPCODES

Sommige codes zijn mogelijk geregistreerd door O.E. leveranciers.
Deze codes zijn slechts ter identificatie.

AS	**BB**	vingerdrukgroep met plaatstalen deksel, diameter > 12"
A6	**BB**	vingerdrukgroep met plaatstalen deksel, diameter < 12"
C, CP	**V**	drukgroep met ingefelsd diafragma
CF	**R**	vingerdrukgroep voor gebruik vlak vliegwiel
DB	**V**	drukgroep met ingeklonken diafragma
DBP	**V**	drukgroep voor vlak vliegwiel
DBR	**V**	idem voor gebruik vlak vliegwiel
DS	**BB**	diafragmadrukgroep met plaatstalen deksel
DSP	**BB**	trekkoppeling, diafragma, plaatstalen deksel
DT, DTP, DTE	**V**	trekkoppeling met diafragma en plaatstalen deksel
G	**S**	vingerdrukgroep met gietstalen deksel voor verzonken vliegwiel
GB 2/	**S**	idem, meervoudige platenkoppeling
GF	**S**	vingerdrukgroep met gietstalen deksel voor vlak vliegwiel
GFX	**S**	idem, versterkte uitvoering
GMF	**S**	enkelvoudige drukgroep met diafragma voor gebruik vlak vliegwiel
GMFZ	**S**	trekkoppeling met diafragma en gietstalen deksel
GMFZ 2/	**S**	idem, meervoudige platenkoppeling
GM	**S**	enkelvoudige drukgroep met diafragma voor gebruik verzonken vliegwiel
GN	**S**	enkelvoudige vingerdrukgroep, met een in het deksel gemonteerde naaf voor nevenaandrijving
GTF 2/	**S**	meervoudige platenkoppeling met schotelveer en drukvingers
HB, HBX, HV	**S**	drukgroep met plaatstalen deksel, drukveren en vingers
L	**V**	vingerdrukgroep met plaatstalen deksel
LF	**V**	vingerdrukgroep met gietstalen deksel
LP	**D**	meervoudige platenkoppeling Lipe Rollway
M	**S**	drukgroep met diafragma voor verzonken vliegwiel
MF	**S**	diafragmadrukgroep voor vlak vliegwiel
MFZ	**S**	trekkoppeling met diafragma en plaatstalen deksel
MFZ 2/	**S**	idem, meervoudige platenkoppeling
TP	**SL**	meervoudige platenkoppeling Spicer
TT	**R**	enkelvoudige vingerdrukgroep
Twin	**BB**	meervoudige platenkoppeling
V	**D**	enkelvoudige of dubbelplatenkoppeling met drukveren

BB = AP/BORG & Beck
D = andere fabrikanten USA, Japan, Italië, Oost-Europa
L = LUK/Laycock
R = Rockford
S = Sachs
SL = Spicer/Laycock
V = Valeo
W = Walterscheid

© Copyright KAWE, Raalte - Holland

VERKLARING GEBRUIKTE KAWE SYMBOLEN

N

-T	indien dit symbool bij de drukgroep achter de diameter is geplaatst, betekent dit dat de aangeduide drukgroep van een druktafel is voorzien
#	verzwaarde uitvoering
##	geadviseerde verzwaarde uitvoering
@	componenten en/of set zijn absoluut niet uitwisselbaar; de te monteren uitvoering dient conform de oorspronkelijke te zijn
@#	alternatieve of verbeterde uitvoering, echter slechts uitwisselbaar wanneer de complete set wordt vervangen
G.S.	Versnellingsbakzijde
M.S.	Motorzijde
A.N.S.	Automatische nastelling
PTO	Nevenaandrijving
Chass.nr	Chassis nummer
Mot.nr	Motor nummer

VERKLARING KAWE FRIKTIEPLAATCODES

Eerste letter betreft het veersysteem:

V.. - met torsievering
F.. - met "spange" veersysteem (klauwveren)
D.. - torsiegeveerd met voordemper
S.. - starre uitvoering

Tweede letter betreft lamel uitvoering:

.L. - met enkele of dubbele lamelvering
.Z. - met z.g. "Z" veringslamellen
.S. - geen lamelvering
.P. - "paddle" uitvoering (centraalblad met breed uitgesneden sleuven)

Derde letter betreft het wrijvingsmateriaal:

..O - organisch
..C - ceramisch (sinter)
..K - speciaal wrijvingsmateriaal voor gebruik in vloeistof

VERKLARING KAWE DRUKLAGERCODES

DK - druklager zonder houder

HK - druklager met houder

LL - los lager bestemd voor montage in een houder

XH - hydraulisch druklager

BB = AP/BORG & Beck
D = andere fabrikanten USA, Japan, Italië, Oost-Europa
L = LUK/Laycock
R = Rockford
S = Sachs
SL = Spicer/Laycock
V = Valeo
W = Walterscheid

© Copyright KAWE, Raalte - Holland

E

EXPLANATION OF CODES USED ON CLUTCHCOVERS

Some codes are original from O.E. supplier and can be registered as indication of type.
These codes are mentioned for identification purpose only.

AS	**BB**	pressed cover, levers and coilsprings, diameter > 12”
A6	**BB**	pressed cover, levers and coilsprings, diameter < 12”
C, CP	**V**	pressed cover, diaphragm, used on pot flywheel
CF	**R**	pressed cover, levers and coilsprings, used on flat flywheel
DB	**V**	pressed cover, diaphragm, used on pot flywheel
DBP	**V**	pressed cover, diaphragm, used on flat flywheel
DBR	**V**	pressed cover, diaphragm, used on flat flywheel
DS	**BB**	pressed cover, diaphragm
DSP	**BB**	pull type clutch
DT, DTP, DTE	**V**	pull type clutch with diaphragm, pressed cover
G	**S**	cast iron cover, levers and coilsprings, used on pot flywheel
GB 2/	**S**	similar, twin disc
GF	**S**	cast iron cover, levers and coilsprings, used on flat flywheel
GFX	**S**	similar, reinforced model
GMF	**S**	cast iron cover, diaphragm, used on flat flywheel
GMFZ	**S**	pull type clutch with diaphragm, cast iron cover
GMFZ 2/	**S**	similar, twin disc
GM	**S**	cast iron cover with diaphragm used on pot flywheel
GN	**S**	cast iron cover, levers and coilsprings, in the cover assembled hub for p.t.o.
GTF 2/	**S**	twin disc clutch, Belleville spring and levers
HB, HBX, HV	**S**	pressed cover, levers and coilsprings
L	**V**	pressed cover, levers and coilsprings
LF	**V**	cast iron cover, levers and coilsprings
LP	**D**	twin disc clutch Lipe Rollway
M	**S**	diaphragm clutch used on pot flywheel
MF	**S**	diaphragm clutch used on flat flywheel
MFZ	**S**	pull type clutch with diaphragm, pressed cover
MFZ 2/	**S**	similar, twin disc
TP	**SL**	twin disc clutch Spicer
TT	**R**	pressed cover, levers and coilsprings, used on pot flywheel
Twin	**BB**	twin disc clutch
V	**D**	single or dual clutch with coilsprings

BB = AP/BORG & Beck
D = other manufacturers USA, Japan, Italy, Eastern Europe
L = LUK/Laycock
R = Rockford
S = Sachs
SL = Spicer/Laycock
V = Valeo
W = Walterscheid

© Copyright KAWE, Raalte - Holland

EXPLANATION OF USED KAWE SYMBOLS

-T	if this symbol is found behind the clutchdiameter the clutch is fitted with a release leverplate
#	exchangable reinforced model
##	advised reinforced model
@	components or kit are not interchangable, order as the components originally fitted
@#	alternative or reinforced model, only usable if all components are replaced
G.S.	Transmission side
M.S.	Engine side
A.N.S.	with automatic adjustment
PTO	for PTO
Chass.nr	Chassis no.
Mot.nr	Engine code

EXPLANATION OF KAWE CODES USED WITH CLUTCHDISCS

The first letter concerns the centre of the disc:

V.. - with torsion damper
F.. - torison damper with clampsprings
D.. - with pre-damper
S.. - rigid plate

The second letter concerns the form of cushioning:

.L. - with cushion springs (Borglite springs)
.Z. - with “Z” cushion springs
.S. - rigid
.P. - “paddle” (centreplate with cut-outs)

The third letter concerns friction material:

..O - organic
..C - ceramic, sinterfacings or pads
..K - special friction for wet application

KAWE CODES USED WITH BEARINGS

DK - bearing without carrier

HK - bearing with carrier

LL - loose bearing for assembly in a carrier

XH - hydraulic bearing

BB = AP/BORG & Beck
D = other manufacturers USA, Japan, Italy, Eastern Europe
L = LUK/Laycock
R = Rockford
S = Sachs
SL = Spicer/Laycock
V = Valeo
W = Walterscheid

© Copyright KAWE, Raalte - Holland

F

EXPLICATION DES CODES DE MECANISME

**Quelques codes sont originaux manifacteurs et peuvent utilisés comme indication des types.
Ils ne sont destinés que pour l'indification.**

AS	**BB**	mécanisme à leviers, couvercle tôle, diamètre > 12"
A6	**BB**	mécanisme à leviers, couvercle tôle, diamètre < 12"
C, CP	**V**	mécanisme à diaphragme incorporé
CF	**R**	mécanisme simple
DB	**V**	mécanisme à diaphragme poussé
DBR	**V**	idem, pour volant moteur plat
DS	**BB**	embrayage à diaphragme
DSP	**BB**	embrayage de traction à diaphragme, couvercle tôle
DT, DTP, DTE	**V**	embrayage de traction à diaphragme
G	**S**	couvercle fonte
GB 2/	**S**	idem, bi-disque
GF	**S**	mécanisme à leviers et ressorts de pression, couvercle fonte pour volant moteur plat
GFX	**S**	idem, renforcé
GMF	**S**	mécanisme simple à diaphragme pour volant moteur plat
GMFZ	**S**	embrayage de traction à diaphragme et couvercle fonte
GMFZ 2/	**S**	idem, bi-disque
GM	**S**	mécanisme simple à diaphragme pour volant moteur absorbé
GN	**S**	mécanisme simple à leviers et un moyeu monté dans le couvercle pour prise de force
GTF 2/	**S**	mécanisme bi-disque avec rondelle Belleville et leviers
HB, HBX, HV	**S**	mécanisme à leviers et couvercle tôle
L	**V**	mécanisme à leviers et couvercle tôle
LF	**V**	mécanisme à leviers et couvercle fonte
LP	**D**	mécanisme bi-disque Lipe Rollway
M	**S**	mécanisme à diaphragme pour volant moteur absorbé
MF	**S**	mécanisme à diaphragme pour volant moteur plat
MFZ	**S**	embrayage de traction à diaphragme et couvercle tôle
MFZ 2/	**S**	idem, bi-disque
TP	**SL**	mécanisme bi-disque Spicer
TT	**R**	mécanisme simple
Twin	**BB**	mécanisme bi-disque
V	**D**	mécanisme simple ou double à ressorts de pression

BB = AP/BORG & Beck
D = autre USA, Japon, l'Italie, l'Europe d'Est
L = LUK/Laycock
R = Rockford
S = Sachs
SL = Spicer/Laycock
V = Valeo
W = Walterscheid

© Copyright KAWE, Raalte - Holland

EXPLICATION DES SYMBOLES KAWE UTILISES

-T	si ce symbol est placé derrière le diamètre des mécanismes, cela signifie que le mécanisme désigné est pourvu d'un contre-butée
#	exécution renforcée
##	exécution renforcée, qui est conseillée
@	les composants et/ou le set ne sont absolument pas échangeables. L'exécution montée doit être conforme la démontée
@#	à monter une exécution alternative ou améliorée, seulement possible lorsque le set complet est remplacé
G.S.	du côté boîte de vitesses
M.S.	Du côté moteur
A.N.S.	avec réglage automatique
PTO	pour prise de mouvement
Chass.nr	nº de châssis
Mot.nr	Code moteur

F

EXPLICATION DES CODES DE DISQUE DE FRICTION

La 1ère lettre concerne le système de ressort:

V.. - ressort à torsion
F.. - avec système de ressort "spange" (ressort dans créneaux)
D.. - ressort à torsion avec un étouffoir avant
S.. - exécution rigide

La 2e lettre concerne l'exécution à lamelle:

.L. - avec ressort à lamelle simple ou double
.Z. - avec ressorts à lamelles nommés "Z"
.S. - pas de ressort à lamelle
.P. - exécution "paddle" (lamelle centrale avec rainures largement découpées)

La 3e lettre concerne le matériel de friction:

..O - organique
..C - métal frité (sinter)
..K - matériel spécial de friction, pour l'empoi dans liquide

EXPLICATION DES CODES DE BUTEES

DK - butée sans détendeur (porteur)

HK - butée avec détendeur

LL - roulement à butée destiné pour le montage dans un détendeur

XH - butée hydraulique

BB = AP/BORG & Beck
D = autre USA, Japon, l'Italie, l'Europe d'Est
L = LUK/Laycock
R = Rockford
S = Sachs
SL = Spicer/Laycock
V = Valeo
W = Walterscheid

© Copyright KAWE, Raalte - Holland

D

KAWE TYPENSCHLÜSSEL FÜR KUPPLUNGSDRUCKPLATTEN

Alle hier zitierten Typenbezeichnungen der Erstausrüster sind nur zu Vergleichszwecken aufgeführt.

AS	**BB**	Blechgehäuse, Hebel und Schraubenfeder, durchmesser >12”
A6	**BB**	Blechgehäuse, Hebel und Schraubenfeder, durchmesser <12”
C, CP	**V**	Blechgehäuse, Diaphragmafeder, für vertieftes Schwungrad
CF	**R**	Blechgehäuse, Hebel und Schraubenfeder, für flaches Schwungrad
DB	**V**	Blechgehäuse, Diaphragmafeder, für vertieftes Schwungrad
DBP	**V**	Blechgehäuse, Diaphragmafeder, für flaches Schwungrad
DBR	**V**	Blechgehäuse, Diaphragmafeder, für flaches Schwungrad
DS	**BB**	Diaphragmakupplung mit Blechgehäuse
DSP	**BB**	gezogene Diaphragmakupplung mit Blechgehäuse
DT, DTP, DTE	**V**	gezogene Diaphragmakupplung mit Blechgehäuse
G	**S**	Gussgehäuse, Hebel und Schraubenfedern, für vertieftes Schwungrad
GB2/	S	ähnlich, Doppelscheibenkupplung
GF	**S**	Gussgehäuse, Hebel und Schraubenfedern, für flaches Schwungrad
GFX	**S**	ähnlich, verstärkte Ausführung
GMF	**S**	Gussgehäuse, Diaphragmafeder, für flaches Schwungrad
GMFZ	**S**	gezogene Diaphragmakupplung mit Guss-Gehäuse
GMFZ 2/	**S**	ähnlich, Doppelscheibenkupplung
GM	**S**	Einfachkupplung mit Diaphragmafeder für vertieftes Schwungrad
GN	**S**	Hebelkupplung mit Gussgehäuse und Schraubenfedern, fester Nebenantrieb
GTF 2/	**S**	Doppelscheibenkupplung mit Tellerfeder und Hebel
HB, HBX, HV	**S**	Blechgehäuse, Hebel und Schraubenfedern
L	**V**	Blechgehäuse, Hebel und Schraubenfedern
LF	**V**	Gussgehäuse, Hebel und Schraubenfedern
LP	**D**	Doppelscheibenkupplung Lipe Rollway
M	**S**	Diaphragmakupplung mit Blechgehäuse, für vertieftes Schwungrad
MF	**S**	Diaphragmakupplung mit Blechgehäuse, für flaches Schwungrad
MFZ	**S**	gezogene Diaphragmakupplung mit Blechgehäuse
MFZ 2/	**S**	ähnlich, mit Doppelscheibenkupplung
TP	**SL**	Doppelscheibenkupplung Spicer
TT	**R**	Blechgehäuse, Hebel und Schraubenfedern, für vertieftes Schwungrad
Twin	**BB**	Doppelkupplung mit Hebel und Schraubenfedern
V	**D**	Einfach- oder Doppelkupplung mit Schraubenfedern

BB = AP/BORG & Beck
D = verschiedene: USA, Japan, Italien, Ost-Europa
L = LUK/Laycock
R = Rockford

S = Sachs
SL = Spicer/Laycock
V = Valeo
W = Walterscheid

© Copyright KAWE, Raalte - Holland

KAWE SYMBOLENSCHLÜSSEL

-T	wenn dieses Symbol erwähnt wird nach dem Kupplungsdurchmesser, sind die Hebel ausgerüstet mit einem Ausrückring
#	verstärkte Ausführung
##	empfolene verstärkte Ausführung
@	lose Teile, oder Satz ist nicht austauschbar; zu bestellen wie ursprüngliche Ausführung
@#	alternative Ausführung, nur verwendbar als kompletter Satz
G.S.	getriebeseitig
M.S.	motorseitig
A.N.S.	mit automatischer Nachstellung
PTO	Nebenantrieb
Chass.nr	Fahrgestellnummer
Mot.nr	Motorcode

KAWE TYPENSCHLÜSSEL FÜR KUPPLUNGSSCHEIBEN

Der erste Buchstabe betrifft die Ausführung:

V.. - torsionsgedämpft
F.. - Torsionsdämpfer mit Klammerfedern
D.. - mit Vordämpfer
S.. - starre Scheibe

Der zweite Buchstabe betrifft die Belagfederung:

.L. - mit Belagfederung
.Z. - mit “Z” Lamellen
.S. - keine Belagfederung
.P. - Zentralblech mit breiten Schlitzen

Der dritte Buchstabe betrifft die Belagsausführung:

..O - organisch
..C - cerasinter Belag
..K - Sonderausführung für Öl

KAWE TYPENSCHLÜSSEL FÜR AUSRÜCKLAGER

DK - Lager ohne Gehäuse

HK - Lager mit Gehäuse

LL - loses Lager

XH - hydraulisch Lager

BB = AP/BORG & Beck
D = verschiedene: USA, Japan, Italien, Ost-Europa
L = LUK/Laycock
R = Rockford
S = Sachs
SL = Spicer/Laycock
V = Valeo
W = Walterscheid

© Copyright KAWE, Raalte - Holland

DESCRIPCIÓN DE LOS CÓDIGOS USADOS EN LAS PRENSAS DE EMBRAGUE

Algunos códigos son originales O.E.M. y solo se usan como indicación del tipo de embrague. Estos códigos, se mencionan solamente como forma de identificación.

S

AS	**BB**	prensa de chapa de empujar, patillas y muelles espirales, diámetro de 12”
A6	**BB**	prensa de chapa de empujar, patillas y muelles espirales, diámetro de 12”
C, CP	**V**	prensa de chapa de empujar, diafragma, para volante con rebaje
CF	**R**	prensa de chapa de empujar, patillas y muelles espirales, para volante plano
DB	**V**	prensa de chapa de empujar, diafragma, para volante con rebaje
DBP	**V**	prensa de chapa de empujar, diafragma, para volante con rebaje
DBR	**V**	prensa de chapa de empujar, diafragma, para volante plano
DS	**BB**	prensa de chapa de empujar, diafragma
DSP	**BB**	prensa de chapa de tirar, diafragma
DT, DTP, DTE	**V**	prensa de chapa de tirar, diafragma
G	**S**	prensa de fundición de empujar, patillas y muelles espirales, para volante con rebaje
GB2/	**S**	prensa, similar a la anterior, tipo bidisco
GF	**S**	prensa de fundición de empujar, patillas y muelles espirales, para volante plano
GFX	**S**	prensa similar a la anterior, tipo reforzado
GMF	**S**	prensa de fundición de empujar, diafragma, para volante plano
GMFZ	**S**	prensa de fundición de tirar, diafragma
GMFZ 2/	**S**	prensa similar a la anterior, tipo bidisco
GM	**S**	prensa de fundición de empujar, diafragma, para volante con rebaje
GN	**S**	prensa de fundición de empujar, patillas, muelles espirales y buje estriado para toma de fuerza
GTF2/	**S**	prensa de fundición de empujar, muelle Belleville y patillas, tipo bidisco
HB, HBX, HV	**S**	prensa de chapa de empujar, patillas y muelles espirales
L	**V**	prensa de chapa de empujar, patillas y muelles espirales
LF	**V**	prensa de fundición de empujar, patillas y muelles espirales
LP	**D**	prensa de fundición de empujar, patillas, versión Lipe Rollway, tipo bidisco
M	**S**	prensa de chapa de empujar, diafragma, para volante con rebaje
MF	**S**	prensa de chapa de empujar, diafragma, para volante plano
MFZ	**S**	prensa de chapa de tirar, diafragma para volante plano
MFZ2/	**S**	prensa similar a la anterior, tipo bidisco
TP	**SL**	prensa de fundición de empujar, versión Spicer, tipo bidisco
TT	**R**	prensa de chapa de tirar, patillas y muelles espirales para volante con rebaje
Twin	**BB**	prensa tipo bidisco
V	**D**	prensa de chapa de tirar, con muelles espirales

BB = AP/Borg & Beck
D = Otros fabricantes USA, Japón, Italia, Este de Europa
L = LUK / Laycock
R = Rockford
S = Sachs
SL = Spicer / Laycock
V = Valeo
W = Walterscheid

© Copyright KAWE, Raalte - Holland

DESCRIPCIÓN DE LOS SÍMBOLOS USADOS EN KAWE

-T Si este símbolo, se encuentra junto al diámetro, la prensa incorpora una pletina de empuje

Modelo intercambiable y reforzado

 # # Modelo reforzado aconsejado

@ Componente o kit no intercambiable. Montar los componentes que vienen en origen

@ # Modelo alternativo o reforzado. Solo se puede montar, si se cambian todos los componentes

G.S. lado de engranaje

M.S. Lado motor

A.N.S. con reajuste automático

PTO ID de toma de fuerza

Chass.nr nº de chasis

Mot.nr Código de motor

DESCRIPCION DE LOS CÓDIGOS USADOS EN LOS DISCOS DE EMBRAGUE KAWE

La primera letra se refiere al núcleo central del disco

V.. con amortiguador de torsión
F.. con amortiguador de torsión y lengüetas
D.. con pre-amortiguador
S.. con núcleo rígido

La segunda letra se refiere a la forma de amortiguación de los forros

.L. con muelles de láminas sencillos o dobles
.Z. con muelles de láminas tipo "Z"
.S. con chapa rígida
.P. con pletina central con cortes seccionados

La tercera letra se refiere al tipo de material de fricción

..O orgánico
..C cerámico, sinterizado o placas
..K material especial para aplicaciones húmedas

CODIGOS KAWE USADOS EN LOS COJINETES DE EMPUJE

DK cojinete sin soporte

HK cojinete con soporte

LL cojinete sin envolvente, para montar en soporte

XH cojinete hidráulico

BB = AP / Borg & Beck
D = Otros fabricantes USA, Japon, Italia, Este de Europa
L = LUK / Laycock
R = Rockford
S = Sachs
SL = Spicer / Laycock
V = Valeo
W = Walterscheid

© Copyright KAWE, Raalte - Holland

AS

CF

A6

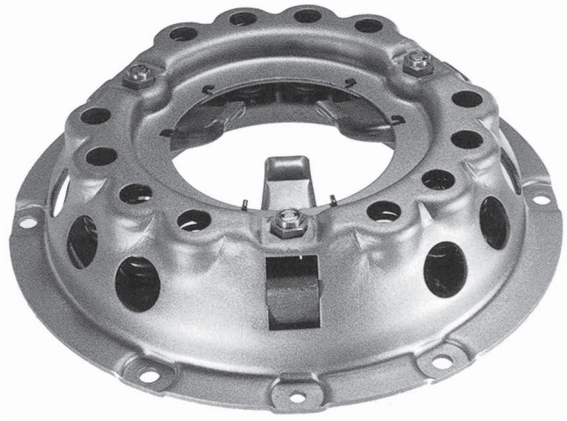

DB

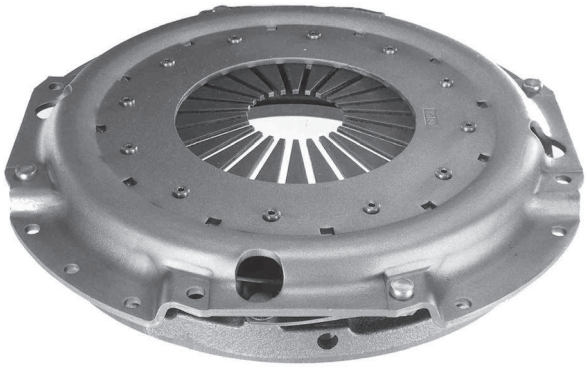

C, CP

DBP

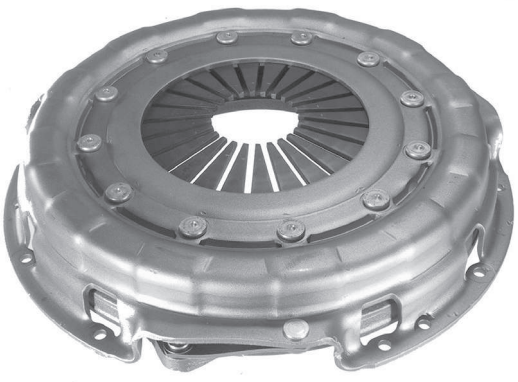

© Copyright KAWE, Raalte - Holland

DBR

DT, DTP, DTE

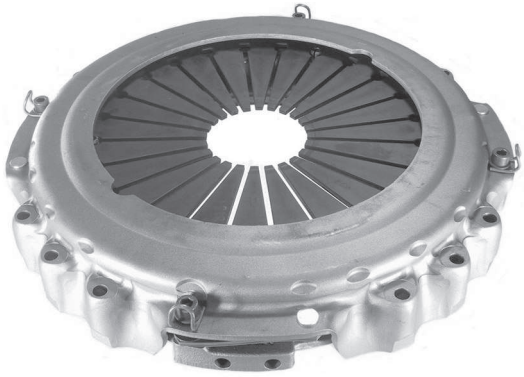

DS

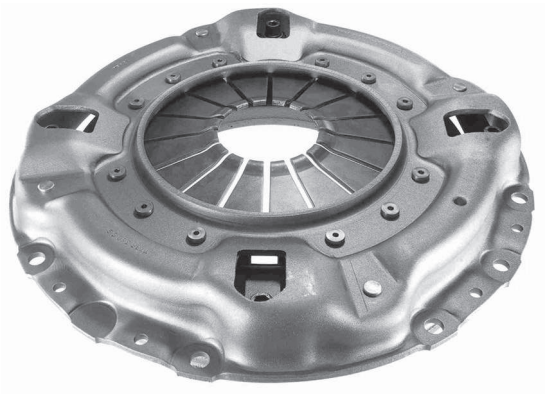

G

DSP

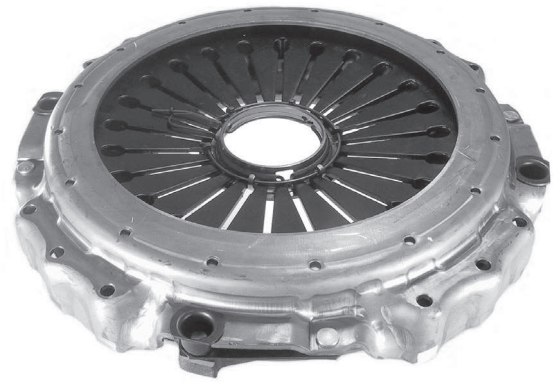

GB 2/

© Copyright KAWE, Raalte - Holland

GF

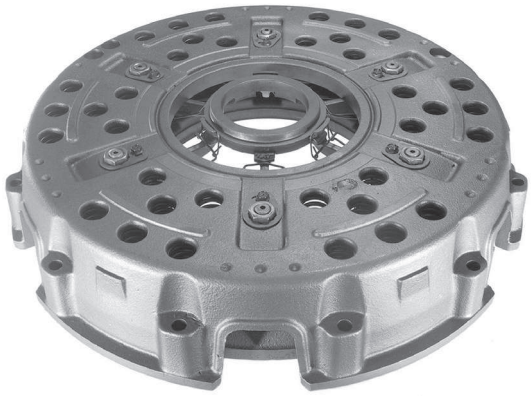

GMFZ

GFX

GMFZ N

GMF

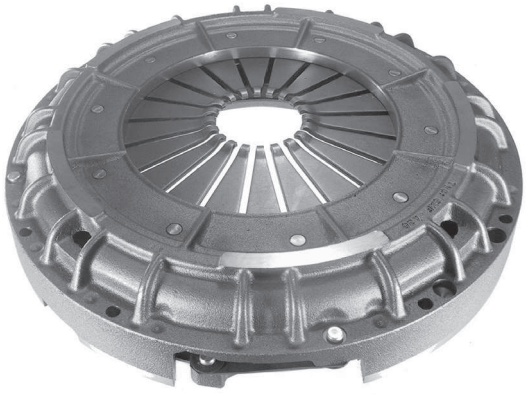

GMFZ 2/

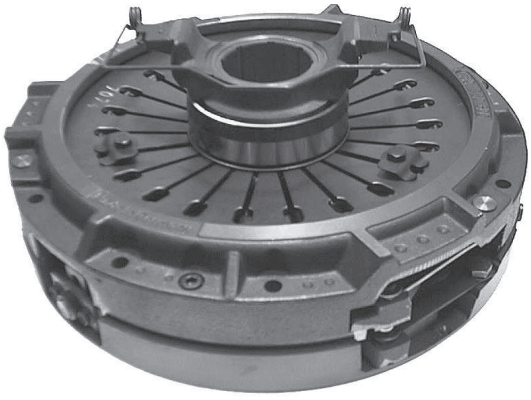

© Copyright KAWE, Raalte - Holland

LP

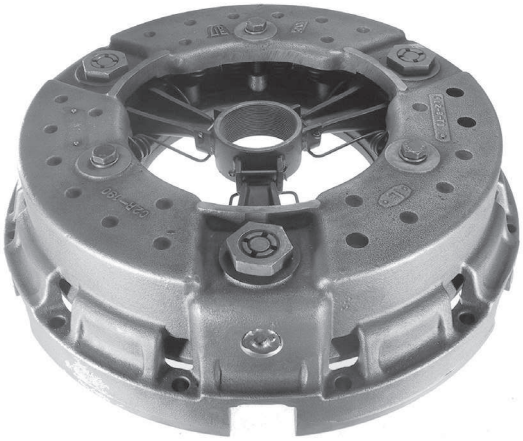

MFZ

M

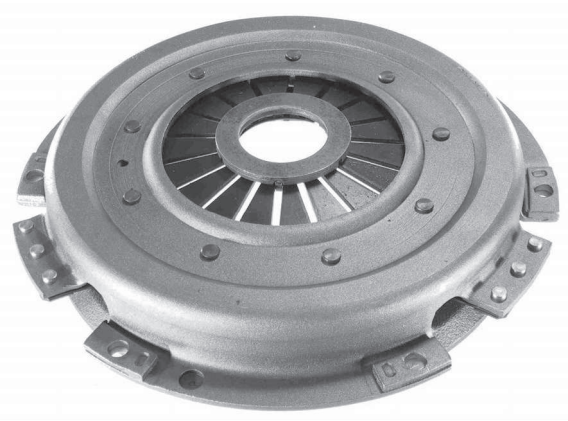

MFZ 2/

MF

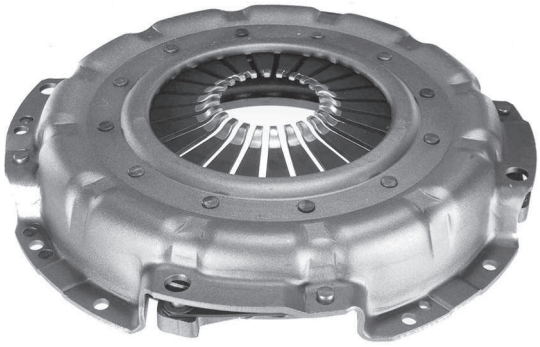

TP

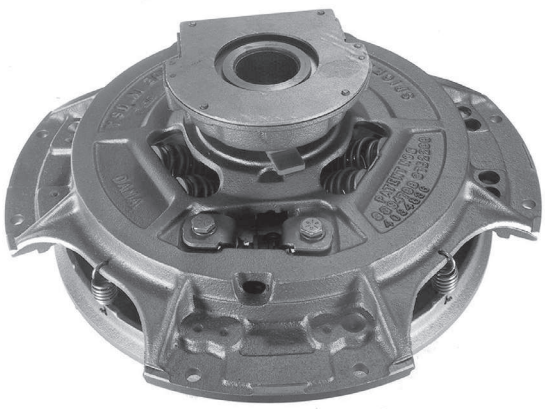

© Copyright KAWE, Raalte - Holland

GM

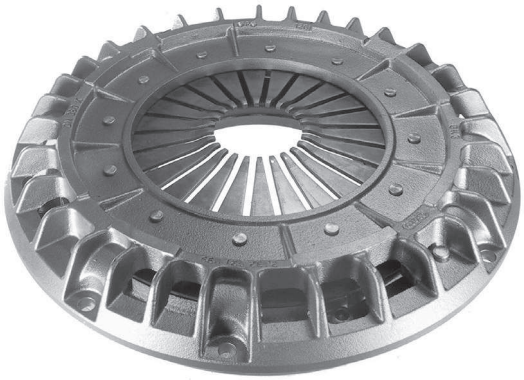

HBX

GN

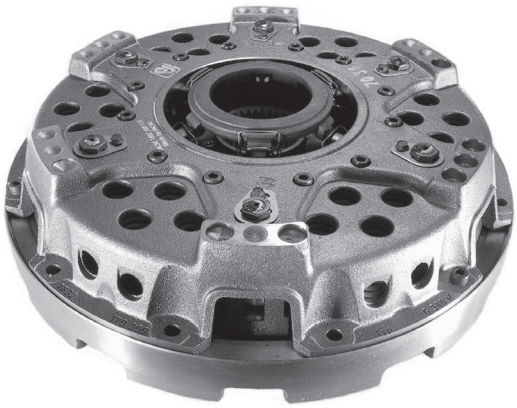

L

GTF 2/

LF

TT

V

© Copyright KAWE, Raalte - Holland

DLO

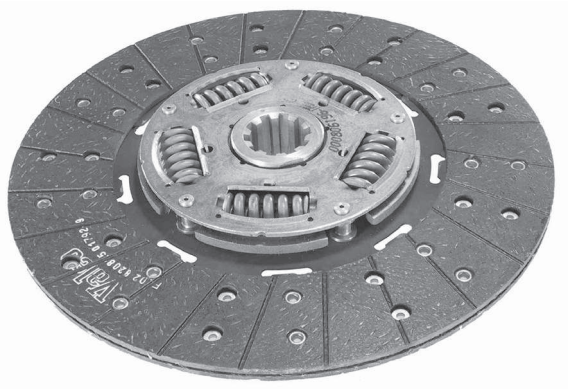

FLO

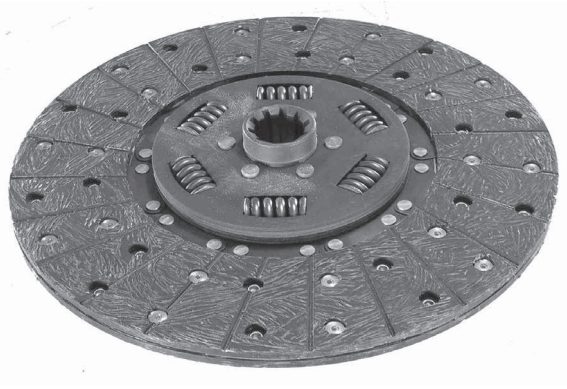

DZO

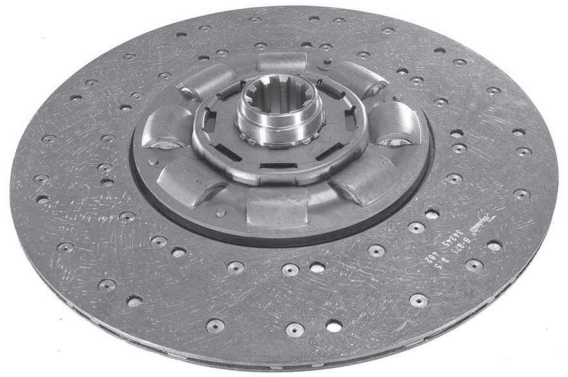

FSO

DZO

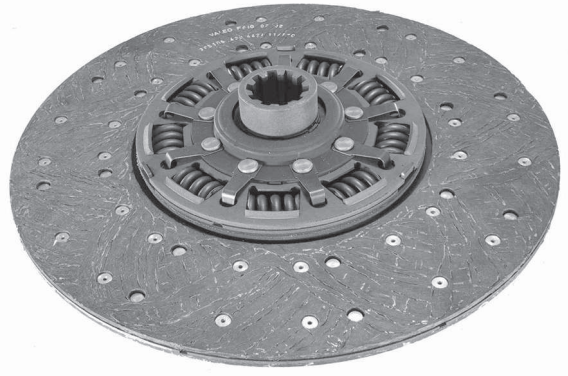

FZO

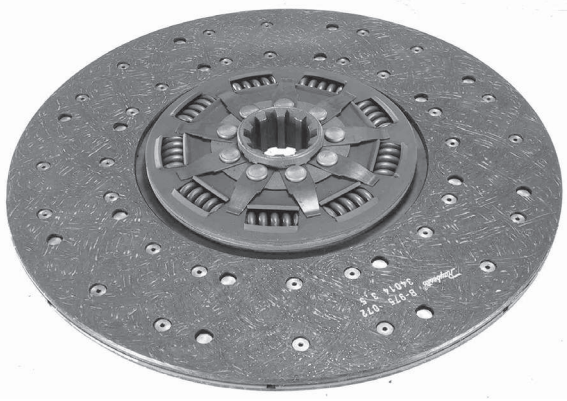

© Copyright KAWE, Raalte - Holland

FZO

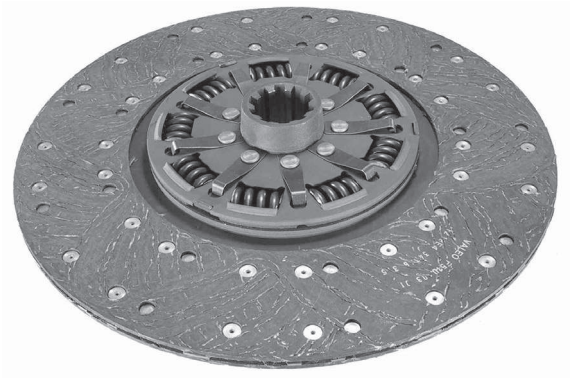

SSO

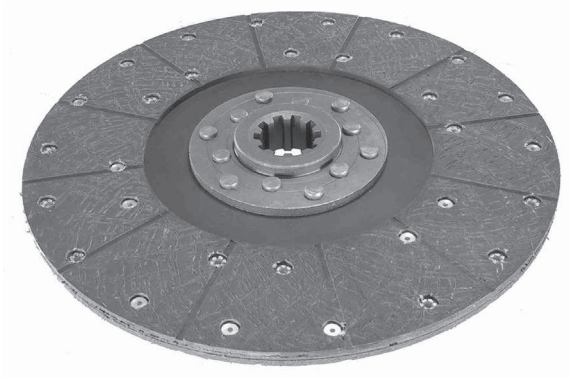

SLO

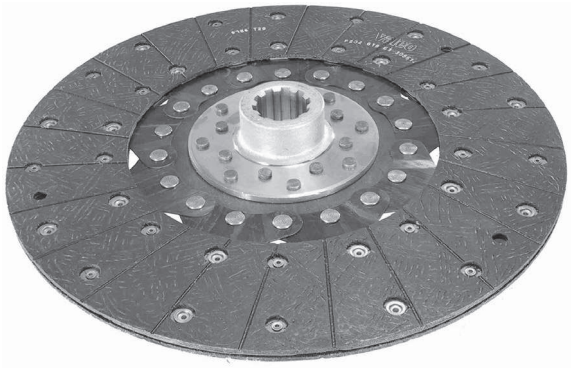

SZO

SSC

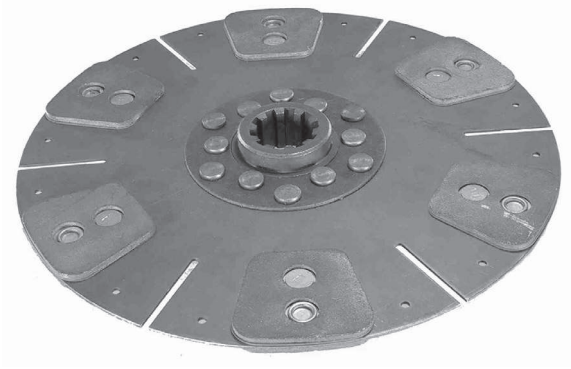

VLO

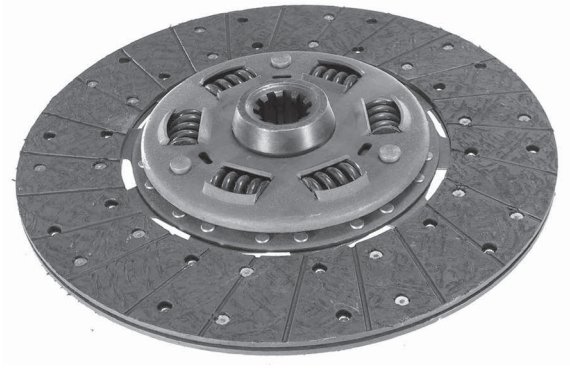

© Copyright KAWE, Raalte - Holland

VSC

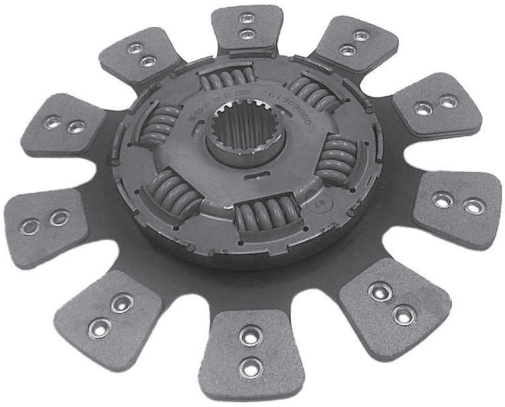

VSO

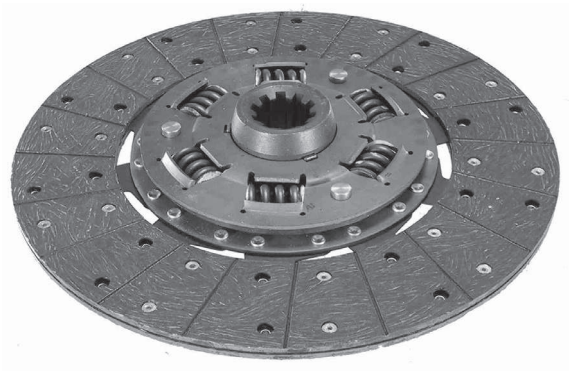

VZO

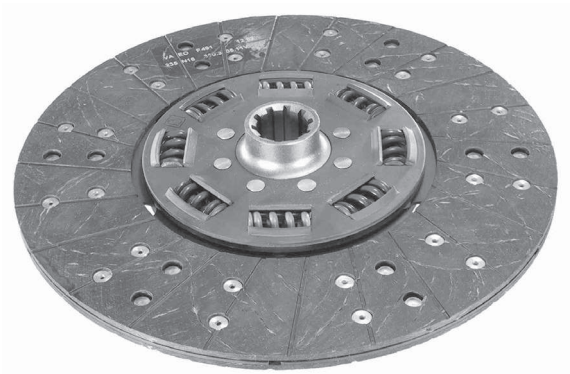

© Copyright KAWE, Raalte - Holland

DK

LL

HK

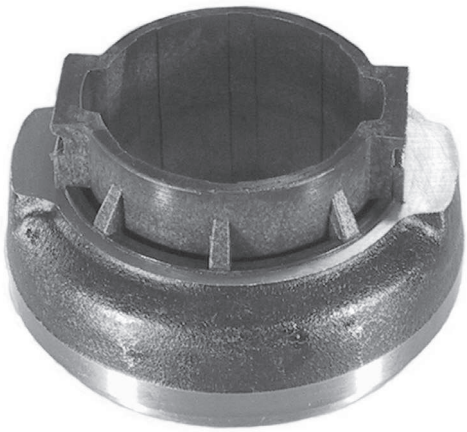

XH

HK

PILOT BEARING

© Copyright KAWE, Raalte - Holland

Notities - Notes

© Copyright KAWE, Raalte - Holland

kW | 1 2 | i | Kawe nr

AUWÄRTER - NEOPLAN

Centroliner N 4426/3L

D 2866 LOH	265	10/98->>>>			MFZ 430	7083	430-2"x10	FZO	4514	9451	HK
D 2866 LOH	301	10/98->>>>									

Cityliner

DAF DKT1160		4/73->>>>		GMF430	7139	430-1.3/4"x10	FZO	4154		

A

MAN D2538MTA		4/73->>>>		GF 420-T	7001	420-1.3/4"x10	FSO	4114		
				@#						
				GMF430	7122					

MAN D2866LXOH		4/73->>>>		GF 420X	7040	420-1.3/4"x10	DZO	4141	9481	HK

OM402LA		4/73->>>>	4430=G.S	>70821	GB 2/380-T	7082	380-2"x10	FZO	4430		
			4431=M.S				380-2"x10	FSO	4431		

Cityliner N1116

D 2866 LOH	301	4/73->>>>		MFZ 430	7083	430-2"x10	FZO	4514	9451	HK
D 2876 LOH	338	4/73->>>>								

Clubstar

Om 366 mot.				MF 310	6111	310-35x10	DZO	3371	9814	HK

Euroliner

N 3312 K / U	260	10/98->>>>		MFZ 430	7083	430-2"x10	FZO	4514	9451	HK
N 3313 U	260	10/98->>>>								
N 3316 KL, N 3316 ÜL	265	10/98->>>>								
N 3316 Ü, N 3316 K	301	10/98->>>>								

Jetliner

DAF DKT1160		9/73-9/93		GMF430	7139	430-1.3/4"x10	FZO	4154		

MAN D2538MTA		9/73-9/93		GF 420-T	7001	420-1.3/4"x10	FSO	4114		
				@#						
				GMF430	7122					

© Copyright KAWE, Raalte - Holland

kW | 1/2 | i | Kawe nr

AUWÄRTER - NEOPLAN

Megaliner

DAF DKT1160		9/73-9/93			GMF430	7139	430-1.3/4"x10	FZO	4154		
MAN D2866LXOH		4/73->>>>			GF420X	7040	420-1.3/4"x10	DZO	4141	9481	HK
OM442LA			4427 = G.S	>70790	MFZ 2/400 X	7079	400-2"x10	FZO	4427	9451	HK
			4428 = M.S				400-2"x10	FZO	4428		

Skyliner

DAF DKT1160		9/73->>>>		GMF430	7139	430-1.3/4"x10	FZO	4154		
MAN D2538MTA		9/73-9/93		GF 420-T	7001	420-1.3/4"x10	FSO	4114		
				@#						
				GMF430	7122					
MAN D 2866 LOH	301	4/73->>>>		MFZ 430	7083	430-2"x10	FZO	4514	9451	HK
MAN D 2876 LOH	338	4/73->>>>								

Spaceliner HC

D 2876 LOH	301	9/79->>>>		MFZ 430	7083	430-2"x10	FZO	4514	9451	HK
D 2876 LOH	338	9/79->>>>								

Starliner

N 516 D2876 LOH/Euro 3	460	9/96->>>>		MFZ 430	7083	430-2"x10	FZO	4514	9451	HK
N 516 D2866 LOH/ Euro 3	410	9/02->>>>								
N 516/3 D2876 LOH/Euro 3	460	9/96->>>>								
N 516/3 D2866 LOH/ Euro 3	410	9/02->>>>								

Tourliner

N 2216 SHD D 2866 LOH 34 Mot. 11967	410	1/03->>>>		MFZ 430	7083	430-2"x10	FZO	4514	9451	HK
N 2216 SHD D 2876 LOH 03 Mot. 12816	460	1/03->>>>								

A

© Copyright KAWE, Raalte - Holland

kW | 1 2 | i | Kawe nr

AUWÄRTER - NEOPLAN

N113 - N116

N113 OM402LA,442LA					MFZ 430	7083	430-2"x10	DZO	4402	9451	HK
N116 OM402LA 381											
N116 442LA 381											
N116 BF6M1015C											
N116 D2876LOH01											
N116 MAN D2866LOH23											
N113 OM441LA					MFZ 430	7126	430-2"x10	DZO	4402	9451	HK
N116 OM403	320				GMF 430	7122	430-1.3/4"x10	DZO	4141	9875	HK
N116 OM422					@#						
					GF 420-T	7001	420-1.3/4"x10	FZO	4252	9875	HK
N116	320				GF420X	7040	420-1.3/4"x10	DZO	4141		
N116	352				GF420X	7040	420-1.3/4"x10	FZO	4252		
								DZO	4141		
N116	522		4427 = G.S	>70790	MFZ 2/400 X	7079	400-2"x10	FZO	4427	9451	HK
			4428 = M.S				400-2"x10	FZO	4428		
N116 DAF DKA 1160V					G 420-T	7031	420-45x10	FSO	4108		
N116 HS6R1315-524-24											
N116 MAN D2566MTH					GF 420-T	7001	420-1.3/4"x10	FSO	4114		
					@#						
					GMF 430	7122					
N116 OM442A					GMF 420	7058	420-2"x10	DZO	4434	9484	HK
					@#						
					GMF430	7090					

N117 - N120

N117	320			GMF 430	7122	430-1.3/4"x10	DZO	4141	9875	HK
N120	320			@#						
				GF 420-T	7001	420-1.3/4"x10	FZO	4252	9875	HK
N117	352			GF420X	7040	420-1.3/4"x10	FZO	4252		
N120	352						DZO	4141		

A

© Copyright KAWE, Raalte - Holland

kW | 1 2 | i | Kawe nr

AUWÄRTER - NEOPLAN

N117 - N120

N117	381				MFZ 430	7083	430-2"x10	DZO	4402	9451	HK
N118	381											
N117	522		4427 = G.S	>70790	MFZ 2/400 X	7079	400-2"x10	FZO	4427	9451	HK
N118	522		4428 = M.S				400-2"x10	FZO	4428		
N117 D2876LOH01					MFZ 430	7083	430-2"x10	DZO	4402	9451	HK
N117 MAN D2866LOH23											
N118 D2876LOH01											
N118 MAN D2866LOH23											
N117 OM422A					GF420X	7040	420-1.3/4"x10	DZO	4141		
N117 OM422A					GMF 420	7058	420-2"x10	DZO	4434	9484	HK
N118 OM442A					@#						
					GMF430	7090					

N121 - N128

N121	320				GMF 430	7122	430-1.3/4"x10	DZO	4141	9875	HK
N122	320				@#						
					GF 420-T	7001	420-1.3/4"x10	FZO	4252	9875	HK
N121 OM403	352				GF420X	7040	420-1.3/4"x10	FZO	4252		
N122 OM403	352							DZO	4141		
N122 OM423											
N122 OM442LA	381				MFZ 430	7083	430-2"x10	DZO	4402	9451	HK
N122 BF6M1015C											
N122 D2876LOH01											
N122 MAN D2866LOH23											
N122 OM442LA 522	384		4427 = G.S	>70790	MFZ 2/400 X	7079	400-2"x10	FZO	4427	9451	HK
			4428 = M.S				400-2"x10	FZO	4428		
N122 DAF DKA 1160V					G 420-T	7031	420-45x10	FSO	4108		
N122 HS6R1315-524-24											

A

© Copyright KAWE, Raalte - Holland

kW | 1 2 | i | Kawe nr

AUWÄRTER - NEOPLAN

N138 - N140

N138 OM403	352			GF420X	7040	420-1.3/4"x10	FZO	4252		
							DZO	4141		
N138 OM404	400			GF420X	7040	420-1.3/4"x10	DZO	4141		

N202 - N209

N202 MAN 0226MC				GMF 350	6117	350-1.1/2"x10	VLO	4211	9852	HK
N208 MAN D0226MC										
N208 MAN D0826LOH17				MF 395	6503	395-1.3/4"x10	DZO	4508	9555	HK
N208 MAN D0826LOH18										
N208 OM352				GFX 310	6058	310-35x10	VLO	3143		
N208 OM366				GMF 350	6117	350-1.1/2"x10	FZO	4517	9554	HK
N208 OM366LA				MF 395	6503	395-1.3/4"x10	DZO	4508	9484	HK
N209 OM401				GF 350-T	6013	350-1.3/4"x10	FZO	4194		
			@							
				GF 420-T	7001	420-1.3/4"x10	FZO	4252		
N209 OM422				GMF 430	7122	430-1.3/4"x10	DZO	4141	9875	HK
			@#							
				GF 420-T	7001	420-1.3/4"x10	FZO	4252	9875	HK

N210 - N213

N210 OM352				GFX 310	6058	310-35x10	VLO	3143		
N212 OM352										
N212 HS6R1112-562-18				G 350-T	6012	350-40x10	FZO	4147		
N213 HS6R1112-562-18										
N212 OM401				GF 350-T	6013	350-1.3/4"x10	FZO	4194		
N213 OM401										
			@							
				GF 420-T	7001	420-1.3/4"x10	FZO	4252		

© Copyright KAWE, Raalte - Holland

kW | 1/2 | i | Kawe nr

AUWÄRTER - NEOPLAN

N210 - N213

N212 OM422				GF 420-T	7001	420-1.3/4"x10	FZO	4252	9875	HK
N213 OM422				@#						
				GMF 430	7122	430-1.3/4"x10	DZO	4141		
N212 OM441LA				MFZ 430	7126	430-2"x10	DZO	4402	9451	HK
N213 OM441LA										

N214 - N216

N214 OM422	280			GF 420-T	7001	420-1.3/4"x10	FZO	4252	9875	HK
N214 OM403	320			@#						
N216 OM422	280			GMF 430	7122	430-1.3/4"x10	DZO	4141		
N216 OM403	320									
N214 OM422A	320			GFX 420-T	7040	420-1.3/4"x10	DZO	4141		
N216 OM422A	320									
N214 DAF DKA1160V				G 420-T	7031	420-45x10	FSO	4108		
N216 DAF DKA1160V										
N216 HS6R 1315-524-24										
N214 DAF DKA1160V				G 350-T	6012	350-40x10	FZO	4147		
N214 D2876LOH01				MFZ 430	7083	430-2"x10	DZO	4402	9451	HK
N214 MAN D2866LOH23										
N214 OM442LA										
N216 OM402LA										
N216 D2876LOH01										
N216 MAN D2866LOH23										
N216 OM442LA										
N214 MAN D2866LOH26				GMFZ 430	7116	430-2”x10	DZO	4499	9451	HK
N216 MAN D2866LOH26										
N214 OM441LA				MFZ 430	7126	430-2"x10	DZO	4402	9451	HK
N216 OM441LA										
N216 OM403	320			GFX 420-T	7040	420-1.3/4"x10	FZO	4252		
							DZO	4141		

© Copyright KAWE, Raalte - Holland

kW | 1 2 | i | Kawe nr

AUWÄRTER - NEOPLAN

N214 - N216

N216 F10L413				GF 420-T	7001	420-1.3/4"x10	FZO	4159		
N216				GF 420-T	7001	420-1.3/4"x10	FSO	4114		

N218 - N220

N218 OM422	280			GF 420-T	7001	420-1.3/4"x10	FZO	4252	9875	HK
N218 OM403	320			@#						
N220 OM403	320			GMF 430	7122	430-1.3/4"x10	DZO	4141		
N218 OM422A	320			GFX 420-T	7040	420-1.3/4"x10	DZO	4141		
N220 OM422A	320									
N218 OM403 352				GFX 420-T	7040	420-1.3/4"x10	FZO	4252		
N220 OM403 352							DZO	4141		
N218 HS6R 1315-524-24				G 420-T	7031	420-45x10	FSO	4108		

N312 - N314

N312 HS6R1112-562-18				G 350-T	6012	350-40x10	FZO	4147		
N313 HS6R1112-562-18	280									
N314 HS6R1112-562-18										
N312 OM352				GFX 310	6058	310-35x10	VLO	3143		
N312 OM441LA				MFZ 430	7126	430-2"x10	DZO	4402	9451	HK
N314 OM422	280									
N314 OM403	320									
N314 OM441LA										
N314 OM442LA										
N313 OM422	280			GF 420-T	7001	420-1.3/4"x10	FZO	4252	9875	HK
				@#						
				GMF 430	7122	430-1.3/4"x10	DZO	4141		
N313 OM401				GF 350-T	6013	350-1.3/4"x10	FZO	4194		
				@						
				GF 420-T	7001	420-1.3/4"x10	FZO	4252		

A

© Copyright KAWE, Raalte - Holland

kW | 1 2 | i | Kawe nr

AUWÄRTER - NEOPLAN

N312 - N314

N314 OM422A	320			GFX 420-T	7040	420-1.3/4"x10	DZO	4141		
N314 DAF DKA1160V				G 420-T	7031	420-45x10	FSO	4108		
N314 D2866LUH20				GMFZ 430	7116	430-2”x10	DZO	4499	9451	HK
N314 D2866LUH21										
N314 MAN D2866LOH25										
N314 MAN D2866LOH26										
N314 OM447HLA				MFZ 430	7126	430-1.3/4"x10	DZO	4501	9451	HK

N316 - N318

N316 OM422	280			GF 420-T	7001	420-1.3/4"x10	FZO	4252	9875	HK
N316 OM403	320			@#						
				GMF 430	7122	430-1.3/4"x10	DZO	4141		
N316	320			GFX 420-T	7040	420-1.3/4"x10	DZO	4141		
N316 OM442LA	381			MFZ 430	7083	430-2"x10	DZO	4402	9451	HK
N316 MAN D2865LOH										
N316 MAN D2865LUH07										
N316 D2876LOH01										
N316 MAN D2866LOH23				MFZ 430	7148	420-1.3/4x10	FZO	4397	9980	HK
N316 OM441LA										
N318 MAN D2866LOH23										
N316 OM442LA	522		4427 = G.S	>70790	MFZ 2/400 X	7079	400-2”x10	FZO	4427	9451	HK
N318 OM442LA	522		4428 = M.S				400-2”x10	FZO	4428	
N316 DAF DKA1160V				G 420-T	7031	420-45x10	FSO	4108		
N316 HS6R 1315-524-24										
N318 HS6R 1315-524-24										
N316 DB OM401LA				MFZ 430	7126	430-1.3/4"x10	DZO	4501	9454	HK
N316 MAN D2865LUH05										
N314 OM447HLA										

A

© Copyright KAWE, Raalte - Holland

kW | 1 2 | i | Kawe nr

AUWÄRTER - NEOPLAN

N316 - N318

N316 D2866LUH20				GMFZ 430	7116	430-2”x10	DZO	4499	9451	HK
N316 D2866LUH21										
N316 MAN D2866LOH25										
N316 MAN D2866LOH26										
N318 MAN D2866LOH26										
N316 OM422 OM447HLA				GF 420-T	7001	420-1.3/4"x10	FZO	4252	9875	HK
				@#						
				GMF 430	7122	430-1.3/4"x10	FZO	4252		
N316 OM447HLA				MFZ 430	7126	430-1.3/4"x10	DZO	4501	9451	HK
N318 OM447HLA										
N318 OM441LA				MFZ 430	7126	430-2"x10	DZO	4402	9451	HK

N320 - N326

N320 OM403	320			GF 420-T	7001	420-1.3/4"x10	FZO	4252	9875	HK
				@#						
				GMF 430	7122	430-1.3/4"x10	DZO	4141	9875	HK
N320 OM422A	320			GFX 420-T	7040	420-1.3/4"x10	DZO	4141		
N326 OM403	352			GMF 430	7122	420-1.3/4"x10	FZO	4252		
						420-1.3/4"x10	DZO	4141		
N326 HS6R 1315-524-24				G 420-T	7031	420-45x10	FSO	4108		

N412 - N416

N412 HS6R1112-562-18				G 350-T	6012	350-40x10	FZO	4147		
N413 HS6R1112-562-18										
N414 HS6R1112-562-18										
N412 OM352				GFX 310	6058	310-35x10	VLO	3143		
N414 DAF DKA1160V				G 420-T	7031	420-45x10	FSO	4108		
N416 DAF DKA1160V										
N416 HS6R 1315-524-24										
N416 DAF DKCL1160V				GMF 430	7139	420-1.3/4x10	FZO	4154	9875	HK

A

© Copyright KAWE, Raalte - Holland

kW | 1 2 | i | Kawe nr

AUWÄRTER - NEOPLAN

N418 - N426

N418 HS6R 1315-524-24					G 420-T	7031	420-45x10	FSO	4108		
N426 HS6R 1315-524-24											

N516 - N526

N516 OM442LA	381				MFZ 430	7083	430-2"x10	DZO	4402	9451	HK
N516 D2876LOH01											
N516 MAN D2866LOH23											
N516 OM442LA	522		4427 = G.S	>70790	MFZ 2/400 X	7079	400-2"x10	FZO	4427	9451	HK
			4428 = M.S				400-2"x10	FZO	4428		

N906 - N940

N906 Turbo OM617				955465	M 228		229-29x10				
N907 OM352					GMF 330	6109	330-35x10	FZO	3202	9814	HK
N912 OM401					GF 350-T	6013	350-1.3/4x10	FZO	4194		
N922 OM401											
N940 OM401											

Motor DAF

DKA1160					G 420-T	7031	420-45x10	FSO	4108		
DKT1160					GMF 430	7139	420-1.3/4x10	FZO	4154		

Motor Daimler Chrysler

OM 402					GF 380-T	6065	380-1.3/4x10	DZO	4152		
OM 402					GMF 430	7122	420-1.3/4x10	FZO	4252		
OM 407					GMF 430	7136	420-1.3/4x10	FZO	4252		
OM 421					GF 380-T	6065	380-1.3/4x10	FZO	4148		

A

© Copyright KAWE, Raalte - Holland

kW | 1 2 | i | Kawe nr

AUWÄRTER - NEOPLAN

Motor Henschel

motorcode 523-23	169				G 420-T	7031	420-45x10	FSO	4108		
motorcode 561-17	169				G 350-T	6012					
motorcode 562-18	169										

Motor M.A.N.

motorcode D2530MH					GF 420-T	7001	420-1.3/4x10	FZO	4252		
motorcode D2538MTH											
motorcode D2538MH					GF 380-T	6065	380-1.3/4x10	DZO	4152		
motorcode D2566MTH					GMF 430	7139	420-1.3/4x10	FZO	4252		

ASTRA

BE-Serie

BE 8440 F			motorcode Fiat 8210		MF 420	7099	420-1.3/4x10	FZO	4252	9812	HK
Betonmixer, Betonmischer 20 257					G 380 XN		380-45x10	FZO	4105	9812	HK
Betonmixer, Betonmischer 304			F / FP / M / MP		GFX 420-T	7040	420-2"x10	GSZ			

HD 7- Serie

42.38			motorcode 8210.42K		MFZ430		430-2"x10	DZO	4407	9347	HK
42.42			motorcode 8210.42L								
64.38			motorcode 8210.42K								
64.42			motorcode 8210.42L								
64.45			motorcode 8280.42B								
64.52			motorcode 8280.42S								
66.38			motorcode 8210.42K								
66.42			motorcode 8210.42L								
66.45			motorcode 8280.42B								
66.52			motorcode 8280.42S								
84.38			motorcode 8210.42K								
84.42			motorcode 8210.42L								
84.45			motorcode 8280.42B								
84.52			motorcode 8280.42S								
86.45			motorcode 8280.42B								
86.52			motorcode 8280.42S								

© Copyright KAWE, Raalte - Holland

kW | 1/2 | i | Kawe nr

AVIA

A 21 T				MF 280	6263	280-35x10	VLO	2351
A 31 T								

BEDFORD

J, TK series

214				10 A6	6027	250-1.1/8x10	VLO	2118	9739	DK
220										

J, TK, R & M, SB - N series

300				12 AS	6028	302-1.3/8x10	VLO	3122	9234	DK
330										

M series

5.0 Benzine				12 AS	6028	302-1.3/8x10	VLO	3122	9234	DK
5.0 Petrol										
5.0 Essence										
5.0 Benzin										
5.0 gasolina										

TK, TL, R & M, SB - N series

330				13 AS	6047	327-1.3/8x10	VLO	3126	9234	DK
M series 5.4 multi-fuel				13 AS	6047	327-1.3/8x10	VLO	3126	9234	DK

TK, TL series

330			derated diesel	14 AS	6029	352-1.3/8x10	VLO	4123	9234	DK
381										
466										
500										

TK series

466 Diesel met Turner T 5/400 versn.bak				15 AS	6030	381-1.5/8x10	VLO	4145	9234	DK
466 Diesel with Turner T5/400 gearbox										
466 Diesel avec Turner T5/400 boite										
466 Diesel mit Turner T5/400 Getriebe										
466 Diesel con Tuner T5/400 caja de camb.										

© Copyright KAWE, Raalte - Holland

kW | 1 2 | i | Kawe nr

BEDFORD

TK, TL series

466			Full Rated		15 AS	6030	381-1.3/8x10	VLO	4124	9234	DK
500											

TM series

1700			Bedford 500 motor 5 + 6 versn. / gear / vitesses / Gang		15 AS	6030	381-1.3/8x10	VLO	4124	9234	DK
2250											
2300											
2500											
2600											
Y series excl.turbo											

BOVA

FUTURA

DAF Motor DHS 825	184		>61025	GMF 380	6102	380-1.3/4x10	FZO	4131	9969	HK
							DZO	4152		
DAF -Ch.nr. 3597 Motor DKT 1160				GFX 420 - T	7040	420-1.3/4x10	FZO	4154	9812	HK
							DZO	4141	9857	DK
DAF Ch.nr. 3598- Motor DKT,DKV,DKX 1160				GMF 420	7051	420-1.3/4x10	FZO	4154	9969	HK
							DZO	4141	@ 9406	DK
MERCEDES Motor OM 422	206			GF 420 - T	7001	420-1.3/4x10	FZO	4252	9875	HK
MERCEDES Motor OM 422	213			GFX 420 - T	7040	420-1.3/4x10	FZO	4252	9875	HK
MERCEDES Motor OM 422A	242									
MERCEDES Motor OM 422A	206			MFZ 430	7126	430-2"x10	FZO	4414	9344	HK
							DZO	4499		

FUTURA

FDH 10-340, FDH 12-340 Motor WS 242 L	242		ZF 6S85, S6.90		GMF 420	7058	420-1.3/4x10	VZO	4459	9406	HK
FDH 12-370 Motor WS 268 L	267		ZF 8S180	>70835	MFZ 430	7083	430-2"x10	DZO	4402	9980	HK
FDH 15-430 Motor WS 315 L	315										
FHX 12-370 Motor D2866 LOH22	272										
FHX 12-400 Motor D2866 LOH23	294										

A

B

© Copyright KAWE, Raalte - Holland

kW | 1 2 | i | Kawe nr

BOVA

FUTURA

FDH 12-300 Motor RS 222 L	222		ZF 6S85, S6.90		GMF 420	7058	420-1.3/4x10	VZO	4459	9406	HK
FLD 12-370 Motor WS 268 M	268		ZF 6S1600	>70901	GMF 430	7090	420-2"x10	VZO	4458	9406	HK

MAGIQ

HD 120 Motor XF 250 M	250		ZF 6S1600, 8S180	>70836	MFZ 430	7083	430-2"x10	FZO	4452	9980	HK
HD 120 Motor XF 280 M	280										

B

D

DAEWOO

TRUCK

DV 11					MFZ 430	7069	430-2”x10	DZO	4460	9980	HK

DAF

45

FA 45.120-035	85	5/91-12/00		13 DS	6306	327-1.1/2x10	VLO	3124	9324	DK
FA 45.120-06	85	5/91-12/00								
FA 45.130 B06, FA 45.130 C06	97	5/91-12/00								
FA 45.130 B08, FA 45.130 C08	97	5/91-12/00								
FA 45.150 B08, FA 45.150 C08	108	5/91-12/00								
FA 45.150 C09	108	5/91-12/00								
FA 45.150-10, FA 45.150 B10	108	5/91-12/00								
FA 45.150-10, FA 45.150 B10	108	5/91-12/00								
FA 45.150 B11, FA 45.150 C11	108	5/91-12/00								
FA 45.160 C08	119	5/91-12/00								
FA 45.160 C09	119	5/91-12/00								
FA 45.160 -10	119	5/91-12/00								
FA 45.160 C11	119	5/91-12/00								

FA 45.150 B08,FA 45.150 C08	108	5/91-12/00		14 DS	6297	352-1.1/2x10	VLO	4461	9234	DK
FA 45.150 C09	108	5/91-12/00								
FA 45.150-10,FA 45.150 B10	108	5/91-12/00								
FA 45.150 B11,FA 45.150 C11	108	5/91-12/00								
FA 45.160 C08	119	5/91-12/00								
FA 45.160 C09	119	5/91-12/00								
FA 45.160 -10	119	5/91-12/00								
FA 45.160 C11	119	5/91-12/00								
FA 45.180 B10	133	5/91-12/00								
FA 45.180 B11	133	5/91-12/00								
FA 45.210 B11	158	5/91-12/00								

© Copyright KAWE, Raalte - Holland

kW | 1 2 | i | Kawe nr

DAF

55

FA 55.150 B13	107	11/95-12/00		13 DS	6306	327-1.1/2x10	VLO	3124	9234	DK
FA 55.180 B13	133	11/95-12/00								
FA 55.180 B15	133	11/95-12/00		14 DS	6297	352-1.1/2x10	VLO	4190	9234	DK
FA 55.210 B13	158	11/95-12/00				350-1.3/4x10	VLO	4403		
FA 55.210 B15	158	11/95-12/00								
FAG 55.210 B 21	158	11/95-12/00								
FA 55.230 B13	173	11/95-12/00								
FA 55.230 B15	173	11/95-12/00								

65

FA 65.180	133	3/93-2/98	ZF 6S-36, ZF 9S-75		MF 350	6269	350-1.3/4x10	VLO	4403	9852	HK
FAV 65.180	133	3/93-2/98									
FA 65.210	156	3/93-2/98	ZF 9S-75		MF 350	6269	350-1.3/4x10	VLO	4403	9969	HK
FAV 65.210	156	3/93-2/98									
FA 65.240	177	3/93-2/98	6S850	>65006	MF 362	6500	360-1.1/2x10	VZO	4602	9969	HK
			ZF 9S-75		MF 362	6500	360-1.3/4x10	VZO	4603	9969	HK
			ZF 6S-36	>65001	MF 362	6500	360-1.1/2x10	VZO	4602	9852	HK

75

FA 75.240	180	7/92-2/98	>61026	GMF 380	6102	380-1.3/4x10	FZO	4148	9969	HK
FAG 75.240,FAN 75.240	180	7/92-2/98								
FAR 75.240,FAS 75.240	180	7/92-2/98								
FAV 75.240	180	7/92-2/98								
FT 75.240	180	7/92-2/98								

75

FA 75.270	200	7/92-2/98	>70515	GMF 420	7051	400-1.3/4x10	FZO	4464	9969	HK
FAG 75.270,FAN 75.270	200	7/92-2/98								
FAR 75.270,FAS 75.270	200	7/92-2/98								
FAT 75.270	200	7/92-2/98								
FAV 75.270	200	7/92-2/98								
FT 75.270	200	7/92-2/98								
FA 75.300	222	7/92-2/98								
FAG 75.300,FAN 75.300	222	7/92-2/98								
FAR 75.300,FAS 75.300	222	7/92-2/98								
FT 75.300	222	7/92-2/98								

B
D

© Copyright KAWE, Raalte - Holland

kW | 1/2 | i | Kawe nr

DAF

85

FA 85.330	242	7/92-2/98			GMF 420	7058	420-2"x10	VZO	4458	9406	HK
FAG 85.330,FAR 85.330,FAS 85.330	242	7/92-2/98									
FAT 85.330	242	7/92-2/98		>70905	GMF 430	7090	430-2"x10	FZO	4452	9406	HK
FAD 85.330	242	7/92-2/98									
FT 85.330	242	7/92-2/98		>70901	GMF 430	7090	420-2"x10	VZO	4458	9406	HK
FTG 85.330	242	7/92-2/98									
FTT 85.330	242	7/92-2/98									
FA 85.360	268	7/92-2/98									
FAG 85.360,FAR 85.360,FAS 85.360	268	7/92-2/98									
FAT 85.360	268	7/92-2/98									
FAD 85.360	268	7/92-2/98									
FT 85.360	268	7/92-2/98									
FTG 85.360	268	7/92-2/98									
FTT 85.360	268	7/92-2/98									
FA 85.330	242	7/92-2/98	PTO		GMFZ 430N	7119	430-2"x10	FZO	4452	9475	HK
FAG 85.330,FAR 85.330,FAS 85.330	242	7/92-2/98									
FAT 85.330	242	7/92-2/98									
FAG 85.360,FAR 85.360,FAS 85.360	268	7/92-2/98									
FAT 85.360	268	7/92-2/98									
FAD 85.360	268	7/92-2/98									
FA 85.400	295	7/92-2/98									
FAG 85.400,FAR 85.400,FAS 85.400	295	7/92-2/98									
FAT 85.400	295	7/92-2/98									
FAD 85.400	295	7/92-2/98									
FAG 85.330,FAR 85.330,FAS 85.330	242	7/92-2/98	SE 1160, DK, -S, -TL, -TD	>71221	GMF 430	7122	420-1.3/4x10	FZO	4154	9812	HK
FA 85.400	295	3/95-2/98	ZF 16S151/181/221	>70836	MFZ 430	7083	430-2"x10	FZO	4452	9980	HK
FAG 85.400,FAR 85.400,FAS 85.400	295	3/95-2/98									
FAT 85.400	295	3/95-2/98									
FAD 85.400	295	3/95-2/98									
FT 85.400	295	3/95-2/98									
FTG 85.400	295	3/95-2/98									
FTT 85.400	295	3/95-2/98									
FTT 85.400	295	3/95-2/98	DK / DKA1160		G 420-T	7002	420-1.3/4x10	FSO	4114	9812	HK
					G 420-T	7031					

D

© Copyright KAWE, Raalte - Holland

kW | 1 2 | i | Kawe nr

DAF

95

FA 95.310	225	9/87-9/90
FAR 95.310	225	9/87-9/90
FT 95.310	225	9/87-9/90
FA 95.350	259	9/87-9/90
FAT 95.350	259	9/87-9/90
FAD 95.350	259	9/87-9/90
FT 95.350	259	9/87-9/90
FTG 95.350,FTS 95.350	259	9/87-9/90
FTT 95.350	259	9/87-9/90

>70587	GMF 420	7058	420-1.3/4x10	VZO	4459	9969	HK
	GMF 430	7090					

FA 95.380	282	9/87-9/90
FAG 95.380,FAR 95.380,FAS 95.380	282	9/87/9/90
FAT 95.380	282	9/87/9/90
FAD 95.380	282	9/87/9/90
FT 95.380	282	9/87/9/90
FTG 95.380,FTS 95.380	282	9/87/9/90
FTT 95.380	282	9/87/9/90

>70585	GMF 420	7058	420-1.3/4x10	FZO	4387	9969	HK
	GMF 430	7090					

FA 95.330	242	8/90-1/93
FAR 95.330,FAS 95.330	242	8/90-1/93
FT 95.330	242	8/90-1/93
FAG 95.350,FAR 95.350,FAS 95.350	259	9/87-9/90
FA 95.360	268	8/90-1/98
FAG 95.360,FAR 95.360,FAS 95.360	268	8/90-1/98
FAT 95.360	268	8/90-1/98
FAK 95.360	268	8/90-1/98
FAD 95.360	268	8/90-1/98
FT 95.360	268	8/90-1/98
FTG 95.360,FTR 95.360,FTS 95.360	268	8/90-1/98
FTT 95.360	268	8/90-1/98
FA 95.400	295	8/90-1/98
FTG 95.400,FTR 95.400,FTS 95.400	295	8/90-1/98
FA 95.430	315	2/92-1/98
FAG 95.430,FAR 95.430,FAS 95.430	315	2/92-1/98
FAT 95.430	315	2/92-1/98
FAK 95.430	315	2/92-1/98
FTG 95.430,FTR 95.430,FTS 95.430	315	2/92-1/98
FTT 95.430	315	2/92-1/98

>70901	GMF 430	7090	420-2"x10	VZO	4458	9406	HK

FAG 95.400,FAR 95.400,FAS 95.400	295	8/90-1/98
FAT 95.400	295	8/90-1/98
FAK 95.400	295	8/90-1/98
FAD 95.400	295	8/90-1/98
FT 95.400	295	8/90-1/98
FTG 95.400,FTR 95.400,FTS 95.400	295	8/90-1/98
FTT 95.400	295	8/90-1/98
FA 95.430	315	2/92-1/98
FAG 95.430,FAR 95.430,FAS 95.430	315	2/92-1/98
FAT 95.430	315	2/92-1/98
FAK 95.430	315	2/92-1/98
FAD 95.430	315	2/92-1/98
FT 95.430	315	2/92-1/98
FTG 95.430,FTR 95.430,FTS 95.430	315	2/92-1/98
FTT 95.430	315	2/92-1/98

>70905	GMF 430	7090	430-2"x10	FZO	4452	9406	HK
	GMF 420	7058					

D

© Copyright KAWE, Raalte - Holland

kW | 1 2 | i | Kawe nr

DAF

95

FT 95.500	373	2/94-1/98		>70386	MFZ 430	7083	430-2"x10	FZO	4452	9980	HK

FA 95.310	225	9/87-9/90	PTO		GMFZ 430N	7119	430-2"x10	FZO	4452	9475	HK
FAR 95.310	225	9/87-9/90									
FA 95.330	242	8/90-1/93									
FAR 95.330,FAS 95.330	242	8/90-1/93									
FA 95.350	259	9/87-9/90									
FAT 95.350	259	9/87-9/90									
FAD 95.350	259	9/87-9/90									
FT 95.350	259	9/87-9/90									
FTG 95.350,FTS 95.350	259	9/87-9/90									
FA 95.360	268	8/90-1/98									
FAG 95.360,FAR 95.360,FAS 95.360	268	8/90-1/98									
FAT 95.360	268	8/90-1/98									
FAK 95.360	268	8/90-1/98									
FAD 95.360	268	8/90-1/98									
FT 95.360	268	8/90-1/98									
FA 95.380	282	9/87-9/90									
FAG 95.380,FAR 95.380,FAS 95.380	282	9/87-9/90									
FAT 95.380	282	9/87-9/90									
FAD 95.380	282	9/87-9/90									
FA 95.400	295	8/90-1/98									
FAG 95.400,FAR 95.400,FAS 95.400	295	8/90-1/98									
FAT 95.400	295	8/90-1/98									
FAK 95.400	295	8/90-1/98									
FAD 95.400	295	8/90-1/98									
FA 95.430	315	2/92-1/98									
FAG 95.430,FAR 95.430,FAS 95.430	315	2/92-1/98									
FAT 95.430	315	2/92-1/98									
FAK 95.430	315	2/92-1/98									
FAD 95.430	315	2/92-1/98									

65 CF

FA 65 CF 180	133	2/98-12/00	ZF 6S-36	>65001	MF 362	6500	360-1.1/2x10	VZO	4602	9852	HK
FA 65 CF 210	156	2/98-12/00									
FA 65 CF 240	177	2/98-12/00	6S850	>65006	MF 362	6500	360-1.1/2x10	VZO	4602	9969	HK
FAV 65 CF 180	133	2/98-12/00									
FAV 65 CF 210	156	2/98-12/00	ZF 9S-75		MF 362	6500	360-1.3/4x10	VZO	4603	9860	HK

75 CF

FA 75 CF 250	183	2/98-12/00	>70515	GMF 420	7051	400-1.3/4x10	FZO	4464	9969	HK
FAG 75 CF 250,FAN 75 CF 250	183	2/98-12/00								
FAR 75 CF 250,FAS 75 CF 250	183	2/98-12/00								
FAT 75 CF 250	183	2/98-12/00								
FT 75 CF 250	183	2/98-12/00								
FA 75 CF 290	212	2/98-12/00								
FAG 75 CF 290,FAN 75 CF 290	212	2/98-12/00								
FAR 75 CF 290,FAS 75 CF 290	212	2/98-12/00								
FAT 75 CF 290	212	2/98-12/00								
FT 75 CF 290	212	2/98-12/00								

© Copyright KAWE, Raalte - Holland

kW | 1 2 | i | Kawe nr

DAF

75 CF

FA 75 CF 250	183	2/98-12/00	ZF/16S151	>71495	MFZ 430	A.N.S					
FAG 75 CF 250,FAN 75 CF 250	183	2/98-12/00									
FAR 75 CF 250,FAS 75 CF 250	183	2/98-12/00									
FAT 75 CF 250	183	2/98-12/00									
FT 75 CF 250	183	2/98-12/00									
FA 75 CF 290	212	2/98-12/00									
FAG 75 CF 290,FAN 75 CF 290	212	2/98-12/00									
FAR 75 CF 290,FAS 75 CF 290	212	2/98-12/00									
FAT 75 CF 290	212	2/98-12/00									
FT 75 CF 290	212	2/98-12/00									
FA 75 CF 320	235	2/98-12/00									
FAG 75 CF 320,FAN 75 CF 320	235	2/98-12/00									
FAR 75 CF 320,FAS 75 CF 320	235	2/98-12/00									
FAT 75 CF 320	235	2/98-12/00									
FT 75 CF 320	235	2/98-12/00									

FA 75 CF 250	183	2/98-12/00	PTO		GMFZ 430N	7119	430-2"x10	FZO	4452	9475	HK
FAG 75 CF 250,FAN 75 CF 250	183	2/98-12/00									
FAT 75 CF 250	183	2/98-12/00									
FT 75 CF 250	183	2/98-12/00									
FA 75 CF 290	212	2/98-12/00									
FAG 75 CF 290,FAN 75 CF 290	212	2/98-12/00									
FAR 75 CF 290,FAS 75 CF 290	212	2/98-12/00									
FAT 75 CF 290	212	2/98-12/00									
FA 75 CF 320	235	2/98-12/00									
FAG 75 CF 320,FAN 75 CF 320	235	2/98-12/00									
FAR 75 CF 320,FAS 75 CF 320	235	2/98-12/00									
FAT 75 CF 320	235	2/98-12/00									

FA 75 CF 320	235	2/98-12/00	ZF/16S151	>70836	MFZ 430	7083	430-2"x10	FZO	4452	9980	HK
FAG 75 CF 320,FAN 75 CF 320	235	2/98-12/00									
FAR 75 CF 320,FAS 75 CF 320	235	2/98-12/00									
FAT 75 CF 320	235	2/98-12/00									
FT 75 CF 320	235	2/98-12/00									

D

© Copyright KAWE, Raalte - Holland

kW | 1 2 | i | Kawe nr

DAF

85 CF

FA 85 CF 340	250	2/98-12/00	ZF/16S151	>70836	MFZ 430	7083	430-2"x10	FZO	4452	9980	HK
FAG 85 CF 340,FAN 85 CF 340	250	2/98-12/00									
FAR 85 CF 340	250	2/98-12/00									
FAS 85 CF 340	250	2/98-12/00									
FAC 85 CF 340	250	2/98-12/00									
FAD 85 CF 340	250	2/98-12/00									
FT 85 CF 340	250	2/98-12/00									
FTG 85 CF 340	250	2/98-12/00									
FTT 85 CF 340	250	2/98-12/00									
FA 85 CF 380	280	2/98-12/00									
FAG 85 CF 380,FAN 85 CF 380	280	2/98-12/00									
FAR 85 CF 380	280	2/98-12/00									
FAS 85 CF 380	280	2/98-12/00									
FAT 85 CF 380	280	2/98-12/00									
FAC 85 CF 380	280	2/98-12/00									
FAD 85 CF 380	280	2/98-12/00									
FT 85 CF 380	280	2/98-12/00									
FTG 85 CF 380	280	2/98-12/00									
FTT 85 CF 380	280	2/98-12/00									
FA 85 CF 430	315	2/98-12/00									
FAG 85 CF 430,FAN 85 CF 430	315	2/98-12/00									
FAR 85 CF 430	315	2/98-12/00									
FAS 85 CF 430	315	2/98-12/00									
FAT 85 CF 430	315	2/98-12/00									
FAC 85 CF 430	315	2/98-12/00									
FAD 85 CF 430	315	2/98-12/00									
FT 85 CF 430	315	2/98-12/00									
FTG 85 CF 430	315	2/98-12/00									
FTT 85 CF 430	315	2/98-12/00									

FA 85 CF 340	250	2/98-12/00	FULLER	>70905	GMF 430	7090	430-2"x10	FZO	4452	9406	HK
FAG 85 CF 340,FAN 85 CF 340	250	2/98-12/00									
FAR 85 CF 340	250	2/98-12/00									
FAS 85 CF 340	250	2/98-12/00									
FAC 85 CF 340	250	2/98-12/00									
FAD 85 CF 340	250	2/98-12/00									
FT 85 CF 340	250	2/98-12/00									
FTG 85 CF 340	250	2/98-12/00									
FTT 85 CF 340	250	2/98-12/00									
FA 85 CF 380	280	2/98-12/00									
FAG 85 CF 380,FAN 85 CF 380	280	2/98-12/00									
FAR 85 CF 380	280	2/98-12/00									
FAS 85 CF 380	280	2/98-12/00									
FAT 85 CF 380	280	2/98-12/00									
FAC 85 CF 380	280	2/98-12/00									
FAD 85 CF 380	280	2/98-12/00									
FT 85 CF 380	280	2/98-12/00									
FTG 85 CF 380	280	2/98-12/00									
FTT 85 CF 380	280	2/98-12/00									
FA 85 CF 430	315	2/98-12/00									
FAG 85 CF 430,FAN 85 CF 430	315	2/98-12/00									
FAR 85 CF 430	315	2/98-12/00									
FAS 85 CF 430	315	2/98-12/00									
FAT 85 CF 430	315	2/98-12/00									
FAC 85 CF 430	315	2/98-12/00									
FAD 85 CF 430	315	2/98-12/00									
FT 85 CF 430	315	2/98-12/00									
FTG 85 CF 430	315	2/98-12/00									
FTT 85 CF 430	315	2/98-12/00									

© Copyright KAWE, Raalte - Holland

kW | 1 2 | i | Kawe nr

DAF

85 CF

FA 85 CF 340	250	2/98-12/00	ZF/16S151/181/221	>71495	MFZ 430	A.N.S						
FAG 85 CF 340,FAN 85 CF 340	250	2/98-12/00										
FAR 85 CF 340	250	2/98-12/00										
FAS 85 CF 340	250	2/98-12/00										
FAC 85 CF 340	250	2/98-12/00										
FAD 85 CF 340	250	2/98-12/00										
FT 85 CF 340	250	2/98-12/00										
FTG 85 CF 340	250	2/98-12/00										
FTT 85 CF 340	250	2/98-12/00										
FA 85 CF 380	280	2/98-12/00										
FAG 85 CF 380,FAN 85 CF 380	280	2/98-12/00										
FAR 85 CF 380	280	2/98-12/00										
FAS 85 CF 380	280	2/98-12/00										
FAT 85 CF 380	280	2/98-12/00										
FAC 85 CF 380	280	2/98-12/00										
FAD 85 CF 380	280	2/98-12/00										
FT 85 CF 380	280	2/98-12/00										
FTG 85 CF 380	280	2/98-12/00										
FTT 85 CF 380	280	2/98-12/00										
FA 85 CF 430	315	2/98-12/00										
FAG 85 CF 430,FAN 85 CF 430	315	2/98-12/00										
FAR 85 CF 430	315	2/98-12/00										
FAS 85 CF 430	315	2/98-12/00										
FAT 85 CF 430	315	2/98-12/00										
FAC 85 CF 430	315	2/98-12/00										
FAD 85 CF 430	315	2/98-12/00										
FT 85 CF 430	315	2/98-12/00										
FTG 85 CF 430	315	2/98-12/00										
FTT 85 CF 430	315	2/98-12/00										

FA 85 CF 340	250	2/98-12/00	PTO		GMFZ 430N	7119	430-2"x10	FZO	4452	9475	HK
FAC 85 CF 340	250	2/98-12/00										
FAD 85 CF 340	250	2/98-12/00										
FAG 85 CF 340,FAN 85 CF 340	250	2/98-12/00										
FAR 85 CF 340	250	2/98-12/00										
FAS 85 CF 340	250	2/98-12/00										
FAS 85 CF 340	250	2/98-12/00										
FA 85 CF 380	280	2/98-12/00										
FAC 85 CF 380	280	2/98-12/00										
FAD 85 CF 380	280	2/98-12/00										
FAR 85 CF 380	280	2/98-12/00										
FAS 85 CF 380	280	2/98-12/00										
FAT 85 CF 380	280	2/98-12/00										
FA 85 CF 430	315	2/98-12/00										
FAC 85 CF 430	315	2/98-12/00										
FAD 85 CF 430	315	2/98-12/00										
FAG 85 CF 430,FAN 85 CF 430	315	2/98-12/00										
FAR 85 CF 430	315	2/98-12/00										
FAS 85 CF 430	315	2/98-12/00										
FAT 85 CF 430	315	2/98-12/00										

© Copyright KAWE, Raalte - Holland

kW | 1/2 | i | Kawe nr

DAF

95 XF

FA 95 XF 380	280	1/97-9/02
FAR 95 XF 380	280	1/97-9/02
FAS 95 XF 380	280	1/97-9/02
FAT 95 XF 380	280	1/97-9/02
FAC 95 XF 380	280	1/97-9/02
FAD 95 XF 380	280	1/97-9/02
FT 95 XF 380	280	1/97-9/02
FTG 95 XF 380	280	1/97-9/02
FTR 95 XF 380	280	1/97-9/02
FTR 95 XF 380	280	1/97-9/02
FTS 95 XF 380	280	1/97-9/02
FTT 95 XF 380	280	1/97-9/02
FA 95 XF 430	315	1/97-9/02
FAR 95 XF 430	315	1/97-9/02
FAS 95 XF 430	315	1/97-9/02
FAT 95 XF 430	315	1/97-9/02
FAC 95 XF 430	315	1/97-9/02
FAD 95 XF 430	315	1/97-9/02
FT 95 XF 430	315	1/97-9/02
FTG 95 XF 430	315	1/97-9/02
FTG 95 XF 430	315	1/97-9/02
FTR 95 XF 430	315	1/97-9/02
FTS 95 XF 430	315	1/97-9/02
FTT 95 XF 430	315	1/97-9/02
FA 95 XF 480	355	1/97-9/02
FAR 95 XF 480	355	1/97-9/02
FAS 95 XF 480	355	1/97-9/02
FAT 95 XF 480	355	1/97-9/02
FAC 95 XF 480	355	1/97-9/02
FAD 95 XF 480	355	1/97-9/02
FT 95 XF 480	355	1/97-9/02
FTG 95 XF 480	355	1/97-9/02
FTR 95 XF 480	355	1/97-9/02
FTS 95 XF 480	355	1/97-9/02
FTT 95 XF 480	355	1/97-9/02
FA 95 XF 530	390	1/97-9/02
FAR 95 XF 530	390	1/97-9/02
FAS 95 XF 530	390	1/97-9/02
FT 95 XF 530	390	1/97-9/02
FTT 95 XF 530	390	1/97-9/02
FT 95 XF 530	390	2/01-9/02

FULLER	>70905	GMF 430	7090	430-2"x10	FZO	4452	9406	HK

D

© Copyright KAWE, Raalte - Holland

kW | 1/2 | i | Kawe nr

DAF

95 XF

FA 95 XF 380	280	1/97-9/02	ZF S16-181/221	>70836	MFZ 430	7083	430-2"x10	FZO	4452	9980	HK
FAR 95 XF 380	280	1/97-9/02									
FAS 95 XF 380	280	1/97-9/02									
FAT 95 XF 380	280	1/97-9/02									
FAC 95 XF 380	280	1/97-9/02									
FAD 95 XF 380	280	1/97-9/02									
FT 95 XF 380	280	1/97-9/02									
FTG 95 XF 380	280	1/97-9/02									
FTR 95 XF 380	280	1/97-9/02									
FTR 95 XF 380	280	1/97-9/02									
FTS 95 XF 380	280	1/97-9/02									
FTT 95 XF 380	280	1/97-9/02									
FA 95 XF 430	315	1/97-9/02									
FAR 95 XF 430	315	1/97-9/02									
FAS 95 XF 430	315	1/97-9/02									
FAT 95 XF 430	315	1/97-9/02									
FAC 95 XF 430	315	1/97-9/02									
FAD 95 XF 430	315	1/97-9/02									
FT 95 XF 430	315	1/97-9/02									
FTG 95 XF 430	315	1/97-9/02									
FTG 95 XF 430	315	1/97-9/02									
FTR 95 XF 430	315	1/97-9/02									
FTS 95 XF 430	315	1/97-9/02									
FTT 95 XF 430	315	1/97-9/02									
FA 95 XF 480	355	1/97-9/02									
FAR 95 XF 480	355	1/97-9/02									
FAS 95 XF 480	355	1/97-9/02									
FAT 95 XF 480	355	1/97-9/02									
FAC 95 XF 480	355	1/97-9/02									
FAD 95 XF 480	355	1/97-9/02									
FT 95 XF 480	355	1/97-9/02									
FTG 95 XF 480	355	1/97-9/02									
FTR 95 XF 480	355	1/97-9/02									
FTS 95 XF 480	355	1/97-9/02									
FTT 95 XF 480	355	1/97-9/02									
FA 95 XF 530	390	1/97-9/02									
FAR 95 XF 530	390	1/97-9/02									
FAS 95 XF 530	390	1/97-9/02									
FT 95 XF 530	390	1/97-9/02									
FTT 95 XF 530	390	1/97-9/02									
FT 95 XF 530	390	2/01-9/02									

200 - Serie

1.7		4/89-8/92	5 versn. / gear / vitesses / Gang		9.1/2 DS	5638	235-26,2x23	DLO	2489	9674	DK
2.0		4/89->>>>									
1.9 D		9/94->>>>									
2.0 D		4/89->>>>									

400 - Serie

2.0		4/89->>>>		9.1/2 DS	5638	235-26,2x23	DLO	2489	9674	DK

2.5 D		4/89-8/97	962020	MFZ 235		235-29x10	VLO			
2.5 TD		4/89-8/97								

© Copyright KAWE, Raalte - Holland

kW | 1 2 | i | Kawe nr

DAF

400 - Serie

2.5 D		9/97->>>>		957259	MF 242		240-1"x23	DLO			HK
2.5 TD		9/97->>>>									

825

825 DHU			PTO 70x32		GF 420 N-T	7035	420-1.3/4x10	FZO	4226		
							@ 52 x 10	FZO	4380		

2600

2600 DP			DKL 1160		G 420-T	7031	420-1.3/4x10	FSO	4114	9812	HK

2800

2800			DKV 1160 Fuller RT11613		GMF 420	7051	420-1.3/4x10	FZO	4387	9969	HK

A - Serie

A16 DF			DF 615		GF 310	6011					
A1600 DF											
A3200 DF											
AE 17 DD			AK/S 5-35-2		GF 350-T	6013	350-1.1/2x10	FZO	4103		
AE 17 DF											
A18 DH											
AE 18 DF											
A1602 DD					GF 350-T	6013	350-1.1/2x10	FZO	4103		
A1602 DF											
A1700 DF											
A1700 DSD											
A1900 DS											
A1902 DS											
AS 1900 DS											
AT 1902 DS											
A2200 DKD			DKTL 1160 DK/DKA 1160		G 420-T	7031	420-1.3/4x10	FSO	4114	9812	HK
A2400 DK											
AE 2400 DK											
AT 2400 DK											
ATE 2400 DK											

D

© Copyright KAWE, Raalte - Holland

kW | 1 2 | i | Kawe nr

DAF

B - Serie

B 1600 DF			DF 615		GF 350-T	6013	350-1.1/2x10	FZO	4103		
B 1600 DS													
B 1600 DT													

DM

DM 15			AK/S 5-35-2		GF 350-T	6013	350-1.1/2x10	FZO	4103		
DM 16													
DM 17			DK/DKA 1160		G 420-T	7031	420-1.3/4x10	FSO	4114	9812	HK
DM 18													

CF 65

FA 65.180	136	1/01->>>>			MF 362	6500	360-1.1/2x10	VZO	4602	9969	HK
FA 65.220	162	1/01->>>>									
FA 65.250	184	1/01->>>>									
			ZF-6S-850	>65071	MF 395	6507	395-1.1/2x10	DZO	4616	9969	HK
			ZF-6S-850	>65071	MF 395	A.N.S					
			Eaton 6309	>65075	MF 395	6507	395-1.3/4x10	VZO	4617	9969	HK
										9860	HK
			Eaton 6309	>65076	MF 395	6507	395-1.3/4x10	DZO	4615	9969	HK

CF 75

FA 75.250	183	1/01->>>>	9S-109, 16S-109	>65075	MF 395	6507	395-1.3/4x10	DZO	4617	9969	HK
FAR 75.250, FAS 75.250	183	1/01->>>>									
FAG 75.250, FAN 75.250	183	1/01->>>>									
FAT 75.250	183	1/01->>>>									
FT 75.250	183	1/01->>>>									
FA 75.310	228	1/01->>>>									
FT 75.310	228	1/01->>>>									
FAR 75.310, FAS 75.310	228	1/01->>>>									
FAG 75.310, FAN 75.310	228	1/01->>>>									
FAT 75.310	228	1/01->>>>									
FA 75.360	265	1/01->>>>									
FAR 75.360, FAS 75.360	265	1/01->>>>									
FAG 75.360, FAN 75.360	265	1/01->>>>									
FAT 75.360	265	1/01->>>>									
FT 75.360	265	1/01->>>>									

D

© Copyright KAWE, Raalte - Holland

kW | 1/2 | i | Kawe nr

DAF

CF 75

FA 75.250	183	1/01->>>>	9S-109, 16S-109	>65076	MF 395	A.N.S					
FAR 75.250, FAS 75.250	183	1/01->>>>									
FAG 75.250, FAN 75.250	183	1/01->>>>									
FAT 75.250	183	1/01->>>>									
FT 75.250	183	1/01->>>>									
FA 75.310	228	1/01->>>>									
FT 75.310	228	1/01->>>>									
FAR 75.310, FAS 75.310	228	1/01->>>>									
FAG 75.310, FAN 75.310	228	1/01->>>>									
FAT 75.310	228	1/01->>>>									
FA 75.360	265	1/01->>>>									
FAR 75.360, FAS 75.360	265	1/01->>>>									
FAG 75.360, FAN 75.360	265	1/01->>>>									
FAT 75.360	265	1/01->>>>									
FT 75.360	265	1/01->>>>									

FA 75.250	183	1/01->>>>	8S-151/16S-151	>70836	MFZ 430	7083	430-2"x10	FZO	4452	9980	HK
FAR 75.250, FAS 75.250	183	1/01->>>>									
FAG 75.250, FAN 75.250	183	1/01->>>>									
FAT 75.250	183	1/01->>>>									
FT 75.250	183	1/01->>>>									
FA 75.310	228	1/01->>>>									
FT 75.310	228	1/01->>>>									
FAR 75.310, FAS 75.310	228	1/01->>>>									
FAG 75.310, FAN 75.310	228	1/01->>>>									
FAT 75.310	228	1/01->>>>									
FA 75.360	265	1/01->>>>									
FAR 75.360, FAS 75.360	265	1/01->>>>									
FAG 75.360, FAN 75.360	265	1/01->>>>									
FAT 75.360	265	1/01->>>>									
FT 75.360	265	1/01->>>>									

FA 75.250	183	1/01->>>>	8S-151/16S-151	>71495	MFZ 430	A.N.S					
FAR 75.250, FAS 75.250	183	1/01->>>>									
FAG 75.250, FAN 75.250	183	1/01->>>>									
FAT 75.250	183	1/01->>>>									
FT 75.250	183	1/01->>>>									
FA 75.310	228	1/01->>>>									
FT 75.310	228	1/01->>>>									
FAR 75.310, FAS 75.310	228	1/01->>>>									
FAG 75.310, FAN 75.310	228	1/01->>>>									
FAT 75.310	228	1/01->>>>									
FA 75.360	265	1/01->>>>									
FAR 75.360, FAS 75.360	265	1/01->>>>									
FAG 75.360, FAN 75.360	265	1/01->>>>									
FAT 75.360	265	1/01->>>>									
FT 75.360	265	1/01->>>>									

D

© Copyright KAWE, Raalte - Holland

kW | 1 2 | i | Kawe nr

DAF

CF 85

FA 85.340	250	1/01->>>>	16S-151/181/221	>70836	MFZ 430	7083	430-2"x10	FZO	4452	9980	HK
FA 85.380	280	1/01->>>>									
FA 85.430	315	1/01->>>>									
FA 85.430	315	1/01->>>>									
FA 85.480	355	1/01->>>>									
FAR 85.340, FAS 85.340	250	1/01->>>>									
FAR 85.380, FAS 85.380	280	1/01->>>>									
FAR 85.430, FAS 85.430	315	1/01->>>>									
FAR 85.480, FAS 85.480	355	1/01->>>>									
FAG 85.340, FAN 85.340	250	1/01->>>>									
FAG 85.380, FAN 85.380	280	1/01->>>>									
FAG 85.430, FAN 85.430	315	1/01->>>>									
FAG 85.480, FAN 85.480	355	1/01->>>>									
FAT 85.340	250	1/01->>>>									
FAT 85.380	280	1/01->>>>									
FAT 85.430	315	1/01->>>>									
FAT 85.480	355	1/01->>>>									
FAD 85.340	250	1/01->>>>									
FAD 85.380	280	1/01->>>>									
FAD 85.430	315	1/01->>>>									
FAD 85.480	355	1/01->>>>									
FT 85.340	250	1/01->>>>									
FT 85.380	280	1/01->>>>									
FT 85.430	315	1/01->>>>									
FT 85.480	355	1/01->>>>									
FTG 85.340	250	1/01->>>>									
FTG 85.380	280	1/01->>>>									
FTG 85.480	355	1/01->>>>									
FTT 85.340	250	1/01->>>>									
FTT 85.380	280	1/01->>>>									
FTT 85.430	315	1/01->>>>									
FTT 85.480	355	1/01->>>>									

FA 85.340	250	1/01->>>>	16S-151/181/221	>71495	MFZ 430	A.N.S					
FA 85.380	280	1/01->>>>									
FA 85.430	315	1/01->>>>									
FA 85.430	315	1/01->>>>									
FA 85.480	355	1/01->>>>									
FAR 85.340, FAS 85.340	250	1/01->>>>									
FAR 85.380, FAS 85.380	280	1/01->>>>									
FAR 85.430, FAS 85.430	315	1/01->>>>									
FAR 85.480, FAS 85.480	355	1/01->>>>									
FAG 85.340, FAN 85.340	250	1/01->>>>									
FAG 85.380, FAN 85.380	280	1/01->>>>									
FAG 85.430, FAN 85.430	315	1/01->>>>									
FAG 85.480, FAN 85.480	355	1/01->>>>									
FAT 85.340	250	1/01->>>>									
FAT 85.380	280	1/01->>>>									
FAT 85.430	315	1/01->>>>									
FAT 85.480	355	1/01->>>>									
FAD 85.340	250	1/01->>>>									
FAD 85.380	280	1/01->>>>									
FAD 85.430	315	1/01->>>>									
FAD 85.480	355	1/01->>>>									
FT 85.340	250	1/01->>>>									
FT 85.380	280	1/01->>>>									
FT 85.430	315	1/01->>>>									
FT 85.480	355	1/01->>>>									
FTG 85.340	250	1/01->>>>									
FTG 85.380	280	1/01->>>>									
FTG 85.480	355	1/01->>>>									
FTT 85.340	250	1/01->>>>									
FTT 85.380	280	1/01->>>>									
FTT 85.430	315	1/01->>>>									
FTT 85.480	355	1/01->>>>									

D

© Copyright KAWE, Raalte - Holland

kW | 1 2 | i | Kawe nr

DAF

F 55

F 55				GM 380	6233	380-1.1/2x10	VLO	4608	9234	DK
LF 55										

F 500

FA 500 DE	58	12/77-12/79		11 A6	6135	279-1.3/8x10	VLO	2121		

F 600

FA 600 CD	85	12/86-12/92		310 DS	6281	305-1.1/2x10	VLO	3392	9379	DK
FA 600 CD	85	12/86-12/92								

F 700

FA 700 DE	58	12/75-12/79		11 A6	6135	279-1.3/8x10	VLO	2121		

F 800

FA 800 CN	96	12/86-8/91		310 DS	6281	305-1.1/2x10	VLO	3392	9379	DK
FA 800 CB	108	5/87-8/91								
FA 800 CN	96	12/86-8/91		13 DS	6306	327-1.1/2x10	VLO	3124	9234	DK
FA 800 CB	108	5/86-/8/91								

F 900

FA 900 DE	58	1/75-12/81		11 A6	6135	279-1.3/8x10	VLO	2121		
FA 900 BDD	77	1/75-12/81		13 AS-T	6023	327-1.1/2x10	VSO	3114		
FA 900 BDF	85	11/81-11/88								
FA 900 BDT	111	11/83-11/88								

F 1000

FA 1000 CN	96	12/86-12/92		13 AS-T	6023	327-1.1/2x10	VSO	3114		
FA 1000 CB	108	5/87-12/92								

D

© Copyright KAWE, Raalte - Holland

kW | 1 2 | i | Kawe nr

DAF

F 1100

FA 1100 DD	77	1/78-12/81		>62695	MF 350	6269	350-1.1/2x10	VLO	4211	9852	HK
FA 1100 DF	85	11/81-11/88									
FA 1100 DT	111	11/83-11/88									
FA 1100 DNTD	116	12/86-11/90									

F 1200

FA 1200 DD	77	1/69-12/81			13 AS-T	6023	327-1.1/2x10	VSO	3114		

F 1300

FA 1300 DF	85	7/78-10/88	ZF S6-36	>62695	MF 350	6269	350-1.1/2x10	VLO	4211	9852	HK
FA 1300 DT-B	111	7/78-2/90									
FA 1300 DT	111	7/78-2/90									
FA 1305 DT	111	7/78-2/90									
FA 1300 DNTD,FA 1300 NB	116	12/86-12/92									
FA 1300 DNT,FA 1300 NT	133	12/86-12/92									

F 1400

FA 1400 DD	77	2/72-12/81			13 AS-T	6023	327-1.1/2x10	VSO	3114		

F 1500

FA 1500 DF,FD 1500 DF	85	7/78-8/91	ZF S6-36	>62695	MF 350	6269	350-1.1/2x10	VLO	4211	9852	HK
FA 1500 DT,FD 1500 DT	111	7/78-8/91									
FT 1500 DT	113	7/78-8/91									

F 1600

FA 1600 DF	85	1/70-8/91			GF 310	6011	310-1.1/2x10	FZO	3105	9224	DK
FA 1600 DF	85	1/70-8/91							@	9699	DK

FA 1600 DF	85	1/70-8/91	ZF S6-36		MF 350	6269	350-1.1/2x10	FZO	4103	9852	HK
FA 1600 DT	111	1/73-8/91					350-1.3/4x10	VLO	4403		
FGG 1600 DT,FGG 1621 DT	111	1/73-8/91									
FA 1600 DF	85	1/70-8/91									
FA 1600 DT	111	1/73-8/91									
FT 1600 DT	111	1/73-8/91									

D

© Copyright KAWE, Raalte - Holland

kW | 1/2 | i | Kawe nr

DAF

F 1700

FA1700 DNTD, NB, FD 1700DNTD	116	12/86-2/95	ZF S6-36	>62695	MF 350	6269	350-1.1/2x10	VLO	4211	9852	HK
FD 1700 NB	116	12/86-2/95									
FA 1700 DNT,FA 1700 NT	133	12/86-2/95									
FA 1700 DNS	156	1/88-2/95									
FAG 1700 DNTD,FAG 1700 NB	116	12/86-2/95									
FAG 1700 DNT,FAG 1700 NT	133	12/86-2/95									

FA1700 DNTD, NB, FD 1700DNTD	116	12/86-2/95	ZF S6-36	>62696	MF 350	6269	350-1.3/4x10	VLO	4403	9969	HK
FD 1700 NB	116	12/86-2/95									
FA 1700 DNT,FA 1700 NT	133	12/86-2/95									
FA 1700 DNS	156	12/86-2/95									
FAG 1700 DNTD,FAG 1700 NB	116	12/86-2/95									
FAG 1700 DNT,FAG 1700 NT	133	12/86-2/95									

D

F 1800

FAV 1800 DT	111	1/70-8/91	ZF S5-36		GMF 350	6117	350-1.1/2x10	VLO	4211	9809	DK

FAV 1800 DT	111	1/70-8/91			GF 350-T	6013	350-1.1/2x10	FZO	4103	9224	DK
									@	9699	DK

F 1900

FA 1900 DNT,FA 1900 NT	133	12/86-9/93		>62695	MF 350	6269	350-1.1/2x10	VLO	4211	9852	HK
FA 1900 DNT,FD 1900 DNT,FD 1900 NT	133	12/86-9/93									
FA 1900 DNT,FA 1900 NT	133	12/86-9/93									
FA 1900 DNS	156	12/86-9/93									
FA 1900 DNS,FA 1900 NS	156	12/86-9/93									
FAV 1900 DNT,FAV 1900 NT	133	12/86-9/93									
FT 1900 DNS,FT 1900 NS	156	12/86-9/93									

FA 1900 DNT,FA 1900 NT	133	12/86-9/93		>62696	MF 350	6269	350-1.3/4x10	VLO	4403	9969	HK
FA 1900 DNT,FD 1900 DNT,FD 1900 NT	133	12/86-9/93									
FA 1900 DNT,FA 1900 NT	133	12/86-9/93									
FA 1900 DNS	156	12/86-9/93									
FA 1900 DNS,FA 1900 NS	156	12/86-9/93									
FAV 1900 DNT,FAV 1900 NT	133	12/86-9/93									
FT 1900 DNS,FT 1900 NS	156	12/86-9/93									

F 2000

FA 2000 DH	120	1/70-12/79	S 8-45-2		GF 350-T	6013	350-1.3/4x10	FZO	4104	9623	DK
FAS 2000 DH	120	1/70-12/79							@	9224	DK
FAT 2000 DH	120	1/70-12/79									
FM 2000 DH	120	1/70-12/79									
FT 2000 DH	120	1/70-12/79									

Nr.9623 R.=69,9 mm, Nr.9224 R.=52,2 mm

© Copyright KAWE, Raalte - Holland

kW | 1 2 | i | Kawe nr

DAF

F 2000

FA 2000 DHB	148	1/70-12/79	*DH / DU / DHB 825*		GF 380-T	6015	380-1.3/4x10	FZO	4131	9623	DK
FAS 2000 DHB	148	1/70-12/79									
FAT 2000 DHB	148	1/70-12/79									
FM 2000 DHB	148	1/70-12/79									
FT 2000 DHB	148	1/70-12/79									

F 2100

FA 2100 DF,FA 2105 DF	85	7/78-9/86			MF 310	6118	310-1.1/2x10	FSO	3221		
FA 2105 DHTD	156	6/86-8/91									
FA 2105 DHT	167	6/86-8/91									
FAG 2100 DH,FAG 2105 DH	115	7/78-9/86									
FAG 2100 DHR	151	7/78-9/86									
FAG 2105 DHR,FAG 2100 DHTD	151	7/78-9/86									
FAS 2103 DH	115	7/78-9/86									
FAS 2103 DH,FAS 2105 DH	115	6/86-8/91									
FAS 2100 DHR,FAS 2103 DHR	156	7/78-9/86									
FAS 2105 DHR,FAS 2103 DHTD	156	7/78-9/86									
FAS 2103 DHTD	156	6/86-8/91									
FAS 2103 DHT	162	7/81-9/86									
FAS 2103 DHT	167	7/81-9/86									
FT 2100 DHR	150	7/78-8/91									
FT 2105 DHTD	156	7/81-9/86									
FT 2105 DHTD	156	6/86-8/91									
FT 2105 DHT	167	7/81-9/86									
FT 2105 DHT	167	7/81-9/86									

FA 2100 DF,FA 2105 DF	85	7/78-9/86			GMF 350	6117	350-1.3/4x10	FSO	4210	9845	DK
FA 2105 DHTD	156	6/86-8/91									
FA 2105 DHT	167	6/86-8/91									
FAG 2100 DH,FAG 2105 DH	115	7/78-9/86									
FAG 2100 DHR	151	7/78-9/86									
FAG 2105 DHR,FAG 2100 DHTD	151	7/78-9/86									
FAS 2103 DH	115	7/78-9/86									
FAS 2103 DH,FAS 2105 DH	115	6/86-8/91									
FAS 2100 DHR,FAS 2103 DHR	156	7/78-9/86									
FAS 2105 DHR,FAS 2103 DHTD	156	7/78-9/86									
FAS 2103 DHTD	156	6/86-8/91									
FAS 2103 DHT	162	7/81-9/86									
FAS 2103 DHT	167	7/81-9/86									
FT 2100 DHR	150	7/78-8/91									
FT 2105 DHTD	156	7/81-9/86									
FT 2105 DHTD	156	6/86-8/91									
FT 2105 DHT	167	7/81-9/86									
FT 2105 DHT	167	7/81-9/86									

FA 2100 DH	115	7/78-9/86	S 6-36, GV 36		MF 350	6269	350-1.3/4x10	FZO	4104	9812	HK
FA 2105 DH	115	6/86-8/91									
FT 2100 DH,FT 2105 DH	115	7/78-8/91									

FA 2105 DH	115	6/86-8/91	OM 366LA		GMF 350-T	6110	350-1.3/4x10	FZO	4104	9812	HK
FT 2100 DH,FT 2105 DH	115	7/78-8/91	S 6-36, GV 36								

D

© Copyright KAWE, Raalte - Holland

kW | 1 2 | i | Kawe nr

DAF

F 2100

FA 2100 DF,FA 2105 DF	85	7/78-9/86	ZF 9S/16S-109, S6-90	>61026	GMF 380	6102	380-1.3/4x10	FZO	4148	9969	HK
FA 2100 DH	115	7/78-9/86									
FA 2105 DH	115	6/86-8/91									
FA 2105 DHR,FA 2105 DHTD	156	7/78-9/86									
FA 2105 DHTD	156	6/86-8/91									
FA 2105 DHT	167	7/81-9/86									
FA 2105 DHT	167	6/86-8/91									
FAG 2100 DH,FAG 2105 DH	115	7/78-9/86									
FAG 2100 DHR	167	7/78-9/86									
FAG 2105 DHR,FAG 2100 DHTD	151	7/78-9/86									
FAS 2103 DH	115	7/78-9/86									
FAS 2103 DH,FAS 2105 DH	115	6/86-8/91									
FAS 2100 DHR,FAS 2103 DHR	156	7/78-9/86									
FAS 2105 DHR,FAS 2103 DHTD	156	7/78-9/86									
FAS 2103 DHTD	156	6/86-8/91									
FAS 2103 DHT	162	7/81-9/86									
FAS 2103 DHT	167	7/81-9/86									
FT 2100 DH,FT 2105 DH	115	7/78-8/91									
FT 2100 DHR	150	7/78-8/91									
FT 2105 DHTD	156	7/81-9/86									
FT 2105 DHTD	156	6/86-8/91									
FT 2105 DHT	167	7/81-9/86									
FT 2105 DHT	167	7/81-9/86									

F 2200

FA 2200 DU	159	1/71-11/80		GF 380-T	6015	380-1.3/4x10	FZO	4148	9623	DK
FAS 2205 DU	159	1/71-11/80								
FAT 2205 DU	159	1/71-11/80								
FAD 2205 DU	159	1/71-11/80								
FT 2200 DU	159	1/71-11/80								
FAZ 2205 DU	159	1/71-11/80								

F 2300

FA 2300 DHR	150	7/78-12/81		GMF 350	6117	350-1.3/4x10	FSO	4210	9845	DK
FA 2300 DHU	169	7/78-12/81								
FA 2300 HT	168	1/90-10/93								
FAG 2300 DHTD,FAG 2305 DHTD	156	6/86-8/91								
FAG 2300 HT,FAR 2300 HT	168	1/90-10/93								
FAT 2305 DHU,FAT 2335 DHT	169	7/78-9/86								
FAT 2335 DHT	167	6/86-8/91								
FAT 2300 HT	168	1/90-10/93								
FMB 2305 DHU	169	7/78-12/83								
FMT 2305 DHR	150	7/78-12/81								
FMT 2335 DHT	167	6/86-8/91								
FMT 2300 HT	168	1/90-10/93								
FT 2300 HT	168	1/90-10/93								

D

© Copyright KAWE, Raalte - Holland

kW | 1 2 | i | Kawe nr

DAF

F 2300

FA 2300 DHR	150	7/78-12/81		GF 380	6128	380-1.3/4x10	FZO	4131	9845	DK
FA 2300 DHU	169	7/78-12/81								
FA 2300 HT	168	1/90-10/93								
FAG 2300 DHTD,FAG 2305 DHTD	156	6/86-8/91								
FAG 2300 HT,FAR 2300 HT	168	1/90-10/93								
FAT 2305 DHU,FAT 2335 DHT	169	7/78-9/86								
FAT 2335 DHT	167	6/86-8/91								
FAT 2300 HT	168	1/90-10/93								
FMB 2305 DHU	169	7/78-12/83								
FMT 2305 DHR	150	7/78-12/81								
FMT 2335 DHT	167	6/86-8/91								
FMT 2300 HT	168	1/90-10/93								
FT 2300 HT	168	1/90-10/93								

D

FA 2300 DHR	150	7/78-12/81	ZF 9S/16S-109, S6-90	>61026	GMF 380	6102	380-1.3/4x10	FZO	4148	9969	HK
FA 2300 DHU	169	7/78-12/81									
FA 2300 HT	168	1/90-10/93									
FAV 2300 HT	168	1/90-10/93									
FAG 2305 DH	115	7/78-12/81									
FAS 2300 DHR,FAS 2305 DHR	150	7/78-12/81									
FAG 2300 DHTD,FAG 2305 DHTD	156	6/86-8/91									
FAB 2305 DHT,FAG 2305 DHT	162	7/78-9/86									
FAS 2300 DHU,FAS 2303 DHU,FAS 2305	162	7/78-9/86									
FAG 2300 DHT,FAG 2305 DHT	162	9/86-8/91									
FAG 2300 HT,FAR 2300 HT	168	1/90-10/93									
FAT 2305 DH	115	7/78-12/81									
FAT 2305 DHR	150	7/78-12/81									
FAT 2305 DHU,FAT 2335 DHT	169	7/78-9/86									
FAT 2335 DHT	167	6/86-8/91									
FAT 2300 HT	168	1/90-10/93									
FMB 2305 DHU	169	7/78-12/83									
FMT 2305 DHR	150	7/78-12/81									
FMT 2305 DHU,FMT 2335 DHT	169	7/78-9/86									
FMT 2335 DHT	167	6/86-8/91									
FMT 2300 HT	168	1/90-10/93									
FT 2300 DHU,FT 2305 DHU	169	7/78-12/83									
FT 2300 HT	168	1/90-10/93									
FAG 2300 DHT,FAG 2305 DHT	167	11/81-9/86									

FMT 2300 HT	168	1/90-10/93	PTO 70x32		GN 380-T	7036	380-1.3/4x10	FZO	4535		
FMT 2305 DHR	150	7/78-12/81					380-52x10	FZO	4240		
FMB 2305 DHU	169	7/78-12/83									
FMT 2335 DHT	167	6/86-8/91									

© Copyright KAWE, Raalte - Holland

kW | 1/2 | i | Kawe nr

DAF

F 2500

FA 2500 DHS	195	2/82-8/86	S 6-90,GV 90		GMF 380	6102	380-1.3/4x10	FZO	4131	9812	HK
FA 2505 DHS	195	6/86-8/91									
FAG 2505 DHS,FAS 2503 DHS	195	2/82-9/86									
FAG 2500 DHS	195	6/86-8/91									
FAG 2505 DHS,FAS 2503 DHS	195	6/86-8/91									
FAT 2535 DHS	184	2/82-9/86									
FAT 2525 DHS,FAT 2535 DHS	195	6/86-8/91									
FAD 2535 DHS	184	2/82-9/86									
FAD 2535 DHS	195	6/86-8/91									
FAT 2525 DHS	195	2/82-9/86									
FAT 2525 DHS	195	6/86-8/91									
FAD 2535 DHS	195	2/82-9/86									
FAD 2535 DHS	195	6/86-8/91									
FMT 2525 DHS	184	2/82-9/86									
FMT 2525 DHS,FMT 2535 DHS	195	6/86-8/91									
FMD 2525 DHS	184	2/82-9/86									
FMD 2525 DHS,FMD 2535 DHS	195	6/86-8/91									
FT 2500 DHS	195	2/82-9/86									
FT 2505 DHS	195	6/86-8/91									

FMT 2525 DHS	184	2/82-9/86	PTO 70x32		GN 380-T	7036	380-1.3/4x10	FZO	4535		
FMT 2525 DHS,FMT 2535 DHS	195	6/86-8/91					380-52x10	FZO	4240		
FMD 2525 DHS	184	2/82-9/86									
FMD 2525 DHS,FMD 2535 DHS	195	6/86-8/91									

F 2600

FA 2600 DKB	227	2/72-12/73			G 420-T	7010	420-1.3/4x10	FZO	4154	9812	HK
FAS 2600 DKB	227	2/72-12/73									
FAT 2600 DKB	227	2/72-12/73									
FT 2600 DKB	227	2/72-12/73									
FTT 2600 DKB	227	2/72-12/73									

F 2700

FA 2700 HS	200	1/90-10/93		>61026	GMF 380	6102	380-1.3/4x10	FZO	4148	9969	HK
FAB 2700 HS,FAG 2700 HS,FAR 2700 HS	200	1/90-10/93									
FAT 2700 HS	200	1/90-10/93									
FMT 2700 HS	200	1/90-10/93									
FT 2700 HS	200	1/90-10/93									

FAT 2700 HS	200	1/90-10/93			GMF 420	7058	420-1.3/4x10	FZO	4387	9969	HK
FMT 2700 HS	200	1/90-10/93									
FT 2700 HS	200	1/90-10/93									

FMT 2700 HS	200	1/90-10/93	PTO 70x32		GF 420 N-T	7035	420-1.3/4x10	FZO	4226		
							420-52x10	FZO	4380		

D

© Copyright KAWE, Raalte - Holland

kW | 1 2 | i | Kawe nr

DAF

F 2800

	GMF 430	7136	420-1.3/4x10	FZO	4154	9812	HK
	GF 420-T	7013				9857	DK

FA 2800 DKA	169	1/74-8/80
FAS 2800 DKA	169	1/74-11/80
FAT 2800 DKA	169	1/74-11/80
FT 2800 DKA	169	1/74-11/80
FT 2800 DKA	169	1/74-11/80
FTS 2800 DKA	169	1/74-11/80
FTS 2800 DKA	169	1/74-11/80
FTT 2800 DKA	169	1/74-11/80

ZF 16S-151/181/221

>70587	GMF 420	7058	420-1.3/4x10	VZO	4459	9969	HK

FA 2800 DKA	169	1/74-8/80
FA 2800 DKTD	188	1/74-9/86
FA 2800 DKTD	188	6/86-9/91
FA 2800 DKT	213	1/74-11/80
FA 2800 DKT	213	1/74-11/80
FAB 2805 DKTD,FAS 2800 DKTD	188	1/74-9/86
FAB 2805 DKS	228	1/74-9/86
FAR 2800 DKS,FAS 2800 DKS	228	1/74-9/86
FAG 2800 DKV,FAR 2804 DKXE	212	5/83-9/91
FAS 2803 DKXE,DKSE,DKV	212	5/83-9/91
FAR 2804 DKSE,FAS 2800 DKT	213	1/80-9/86
FAS 2800 DKA	169	1/74-11/80
FAS 2803 DKTD	188	6/86-9/91
FAS 2803 DKS	228	6/86-9/91
FAT 2800 DKA	169	1/74-11/80
FAT 2800 DKTD	188	1/74-9/86
FAT 2805 DKTD,FAT 2825 DKTD	188	6/86-9/91
FAT 2800 DKT	213	1/74-11/80
FAT 2800 DKS	228	1/74-9/86
FAT 2805 DKS,FAT 2825 DKS	228	6/86-9/91
FAC 2803 DKTD	188	1/74-9/91
FAC 2803 DKSE	206	1/80-7/90
FAC 2803 DKS	228	1/74-9/86
FAD 2805 DKTD	188	1/74-6/86
FAD 2825 DKTD	188	6/86-9/91
FAD 2805 DKS	228	1/74-9/86
FAD 2825 DKTD	188	1/74-9/91
FAD 2825 DKV	212	5/83-9/91
FT 2800 DKA	169	1/74-11/80
FT 2800 DKTD	188	1/74-9/86
FT 2805 DKTD	188	6/86-9/91
FT 2800 DKT	213	1/74-11/80
FTS 2800 DKA	169	1/74-11/80
FTS 2800 DKTD	188	1/74-9/86
FTS 2803 DKTD	188	6/86-9/91
FTS 2800 DKT	213	1/74-11/80
FTS 2800 DKS	228	1/74-9/86
FTS 2803 DKS	228	6/86-9/91
FTT 2800 DKA	169	1/74-11/80
FTT 2800 DKTD	188	1/74-9/86
FTT 2805 DKTD	188	6/86-9/91
FTT 2800 DKT	213	1/74-11/80
FTT 2800 DKS	228	1/74-9/86
FTT 2805 DKS	225	6/86-9/91
FTT 2815 DKS,FTT2825 DKS	225	6/86-9/91
FMD 2805 DKTD,FMD 2825 DKTD	188	6/86-9/91
FMD 2825 DKV	212	5/83-9/91
FMD 2805 DKTD,FMD 2825 DKTD	188	1/74-9/86

D

© Copyright KAWE, Raalte - Holland

kW | 1/2 | i | Kawe nr

DAF

F 2800

FA 2800 DKTD	188	1/74-9/86	Eaton	>71221	GMF 430	7122	420-1.3/4x10	FZO	4154	9812	HK
FA 2800 DKTD	188	6/86-9/91			GFX 420-T	7012					
FA 2805 DKSE,FA 2800 DKV	212	5/83-9/91									
FA 2800 DKXE	212	5/83-9/91									
FA 2800 DKS	228	1/74-9/86									
FAB 2805 DKTD,FAS 2800 DKTD	188	1/74-9/86									
FAB 2805 DKS	228	1/74-9/86									
FAR 2800 DKS,FAS 2800 DKS	228	1/74-9/86									
FAG 2800 DKV,FAR 2804 DKXE	212	5/83-9/91									
FAS 2803 DKXE,DKSE,DKV	212	5/83-9/91									
FAR 2804 DKSE,FAS 2800 DKT	213	1/80-9/86									
FAS 2803 DKTD	188	6/86-9/91									
FAS 2803 DKS	228	6/86-9/91									
FAT 2800 DKTD	188	1/74-9/86									
FAT 2805 DKTD,FAT 2825 DKTD	188	6/86-9/91									
FAT 2800 DKS	228	1/74-9/86									
FAT 2805 DKS,FAT 2825 DKS	228	6/86-9/91									
FAC 2803 DKTD	188	1/74-9/91									
FAC 2803 DKSE	206	1/80-7/90									
FAC 2803 DKS	228	1/74-9/86									
FAD 2805 DKTD	188	1/74-6/86									
FAD 2825 DKTD	188	6/86-9/91									
FAD 2805 DKS	228	1/74-9/86									
FAD 2825 DKTD	188	1/74-9/91									
FAD 2825 DKV	212	5/83-9/91									
FT 2800 DKTD	188	1/74-9/86									
FT 2805 DKTD	188	6/860-9/91									
FT 2800 DKSE,FT 2800DKXE,FT 2800 DKV	212	1/80-9/91									
FT 2800 DKS	228	1/74-9/86									
FT 2805 DKS	228	6/86-9/91									
FTS 2800 DKTD	188	1/74-9/86									
FTS 2803 DKTD	188	6/86-9/91									
FTS 2800 DKS	228	1/74-9/86									
FTS 2803 DKS	228	6/86-9/91									
FTT 2800 DKTD	188	1/74-9/86									
FTT 2805 DKTD	188	6/86-9/91									
FTT 2800 DKS	228	1/74-9/86									
FTT 2805 DKS	225	6/86-9/91									
FTT 2815 DKS,FTT2825 DKS	225	6/86-9/91									
FMD 2805 DKTD,FMD 2825 DKTD	188	6/86-9/91									
FMD 2825 DKV	212	5/83-9/91									
FMD 2805 DKTD,FMD 2825 DKTD	188	1/74-9/86									

FA 2800 DKSE	206	1/80-9/86	ZF 16S-151/181/221		GMF 420	7058	420-1.3/4x10	VZO	4459	9406	HK
FA 2805 DKSE,FA 2800 DKV	212	5/83-9/91									
FA 2800 DKXE	212	5/83-9/91									
FA 2800 DKS	228	1/74-9/86									
FT 2800 DKTD	188	1/74-9/86									
FT 2800 DKSE,FT 2800DKXE,FT 2800 DKV	212	1/80-9/91									
FT 2800 DKS	228	1/74-9/86									
FT 2805 DKS	228	6/86-9/91									

FA 2800 DKSE	206	1/80/9/86	ZF 16S-130		GMF 420	7051	420-1.3/4x10	FZO	4387	9969	HK
FT 2800 DKSE,FT 2800DKXE,FT 2800 DKV	212	1/80/9/91									
FT 2800 DKS	228	1/74/9/86									
FT 2805 DKS	228	6/86/9/91									

D

© Copyright KAWE, Raalte - Holland

kW | 1 2 | i | Kawe nr

DAF

F 2800

FMD 2805 DKTD,FMD 2825 DKTD	188	6/86-9/91	PTO 70x32		GF 420 N-T	7035	420-1.3/4x10	FZO	4226		
FMD 2825 DKV	212	5/83-9/91					420-52x10	FZO	4380		
FMD 2805 DKTD,FMD 2825 DKTD	188	1/74-9/86									

F 2900

FA 2900 KV	212	1/90-10/93	ZF 16S-151/181/221	>70587	GMF 420	7058	420-1.3/4x10	VZO	4459	9969	HK
FAG 2900 KV,FAR 2900 KV,FAS 2900 KV	212	1/90-10/93			GMF 430	7090					
FAD 2900 KV	212	1/90-10/93									
FMD 2900 KV	212	1/90-10/93									
FT 2900 KV	212	1/90-10/93									

FMD 2900 KV	212	1/90-10/93	PTO 70x32		GF 420 N-T	7035	420-1.3/4x10	FZO	4226		
							420-52x10	FZO	4380		

F 3200

FA 3200 KS	238	1/90-10/93	ZF 16S-151/181/221	>70587	GMF 420	7058	420-1.3/4x10	VZO	4459	9969	HK
FAB 3200 KS,FAR 3200 KS,FAS 3200 KS	238	1/90-10/93									
FAT 3200 KV	238	1/90-10/93									
FAD 3200 KS	238	1/90-10/93									
FMD 3200 KS	238	1/90-10/93									
FT 3200 KS	238	1/90-10/93									

FA 3200 KS	238	1/90-10/93	ZF 16S-151/181/221		GMF 430	7090	420-1.3/4x10	FZO	4387	9969	HK
FAB 3200 KS,FAR 3200 KS,FAS 3200 KS	238	1/90-10/93									
FAT 3200 KV	238	1/90-10/93									
FAD 3200 KS	238	1/90-10/93									
FMD 3200 KS	238	1/90-10/93									
FT 3200 KS	238	1/90-10/93									

F 3300

FA 3300 DKX,FA 3305 DKX	243	6/81-9/86	ZF 16S-151/181/221	>70587	GMF 420	7058	420-1.3/4x10	VZO	4459	9969	HK
FA 3300 DKX,FA 3305 DKX	260	6/85-9/91									
FAB 3305 DKX,FAG 3300 DKX	243	6/81-9/86									
FAR 3300 DKX,FAS 3303 DKX	243	6/81-9/86									
FAG 3300 DKX	260	6/85-9/91									
FAR 3304 DKX,FAS 3303 DKX	260	6/85-9/91									
FAT 3325 DKX	243	6/81-9/86									
FAT 3325 DKX	260	6/85-9/91									
FAC 3303 DKX	243	6/81-9/86									
FAC 3303 DKX	260	6/85-9/91									
FAC 3303 DKX	260	6/85-9/91									
FAD 3325 DKX	243	6/81-9/86									
FAD 3325 DKX	260	6/85-9/91									
FT 3305 DKX	243	6/81-9/86									
FT 3305 DKX	260	6/85-9/91									
FTG 3300 DKX,FTS 3300 DKX	243	6/81-9/86									
FTG 3300 DKX,FTS 3303 DKX	260	6/85-9/91									
FTT 3325 DKX	243	6/81-9/86									
FTT 3325 DKX	260	6/85-9/91									

D

© Copyright KAWE, Raalte - Holland

kW | 1 2 | i | Kawe nr

DAF

F 3300

FA 3300 DKX,FA 3305 DKX	243	6/81-9/86							
FAB 3305 DKX,FAG 3300 DKX	243	6/81-9/86							
FAR 3300 DKX,FAS 3303 DKX	243	6/81-9/86							
FAT 3325 DKX	243	6/81-9/86							
FAT 3325 DKX	260	6/85-9/91							
FAC 3303 DKX	243	6/81-9/86							
FAC 3303 DKX	260	6/85-9/91							
FAD 3325 DKX	243	6/81-9/86							
FT 3305 DKX	243	6/81-9/86							
FT 3305 DKX	260	6/85-9/91							
FTG 3300 DKX,FTS 3300 DKX	243	6/81-9/86							
FTT 3325 DKX	243	6/81-9/86							

	GFX 420-T	7040	420-1.3/4x10	FZO	4154	9812	HK
	GMF 430	7135				9857	DK

D

FA 3300 DKX,FA 3305 DKX	260	6/85-9/91							
FAG 3300 DKX	260	6/85-9/91							
FAR 3304 DKX,FAS 3303 DKX	260	6/85-9/91							
FTG 3300 DKX,FTS 3303 DKX	260	6/85-9/91							

>71221	GMF 430	7122	420-1.3/4x10	FZO	4154	9812	HK
	GFX 420-T	7012					

F 3600

FA 3605 DKZE	226	6/85-9/91	ZF 16S-151/181/221	>70587	GMF 420	7058	420-1.3/4x10	VZO	4459	9969	HK
FA 3605 DKZ	274	6/85-9/91			GMF 430	7090					
FAR 3604 DKZE,FAS 3603 DKZE	226	6/85-9/91									
FAG 3600 DKZ	274	6/85-9/91									
FAR 3604 DKZ,FAS 3603 DKZ	274	6/85-9/91									
FAC 3603 DKZ	274	6/85-9/91									
FT 3605 DKZE	226	6/85-9/91									
FT 3605 DKZ	274	6/85-9/91									
FTG 3600 DKZ,FTS 3603 DKZ	274	6/85-9/91									
FTT 3625 DKZ	274	6/85-9/91									

LF 45

FA 45.220	162	1/01->>>>	ZF S542	>65005	MF 362	6500	360-1.1/2x10	DZO	4618	9556	HK
FA 45.150	110	1/01->>>>									
FA 45.150	110	1/01->>>>									
FA 45.170	123	1/01->>>>									
FA 45.170	123	1/01->>>>									
FA 45.170	123	1/01->>>>									
FA 45.180	136	1/01->>>>									
FA 45.180	136	1/01->>>>									
FA 45.180	136	1/01->>>>									
FA 45.220	162	1/01->>>>									
FA 45.220	162	1/01->>>>									
FA 45.150	110	1/01->>>>									
FA 45.140	103	5/06->>>>									
FA 45.140	103	5/06->>>>									
FA 45.160	118	5/06->>>>									
FA 45.180	136	5/06->>>>									
FA 45.220	165	5/06->>>>									
FA 45.140	103	5/06->>>>									
FA 45.160	118	5/06->>>>									
FA 45.180	136	5/06->>>>									
FA 45.220	165	5/06->>>>									
FA 45.140	103	5/06->>>>									
FA 45.160	118	5/06->>>>									
FA 45.180	136	5/06->>>>									
FA 45.220	165	5/06->>>>									

© Copyright KAWE, Raalte - Holland

kW | 1 2 | i | Kawe nr

DAF

LF 45

FA 45.220	162	1/01->>>>	ZF 6S850	>65077	MF 395	6507	395-1.1/2x10	DZO	4616	9969	HK
FA 45.150	110	1/01->>>>									
FA 45.150	110	1/01->>>>									
FA 45.170	123	1/01->>>>									
FA 45.170	123	1/01->>>>									
FA 45.170	123	1/01->>>>									
FA 45.180	136	1/01->>>>									
FA 45.180	136	1/01->>>>									
FA 45.180	136	1/01->>>>									
FA 45.220	162	1/01->>>>									
FA 45.220	162	1/01->>>>									
FA 45.150	110	1/01->>>>									
FA 45.140	103	5/06 ->>>>									
FA 45.140	103	5/06 ->>>>									
FA 45.160	118	5/06 ->>>>									
FA 45.180	136	5/06 ->>>>									
FA 45.220	165	5/06 ->>>>									
FA 45.140	103	5/06 ->>>>									
FA 45.160	118	5/06 ->>>>									
FA 45.180	136	5/06 ->>>>									
FA 45.220	165	5/06 ->>>>									
FA 45.140	103	5/06 ->>>>									
FA 45.160	118	5/06 ->>>>									
FA 45.180	136	5/06 ->>>>									
FA 45.220	165	5/06 ->>>>									

LF 55

FA 55.170	123	1/01->>>>	Eaton 6309		MF 395	6507	395-1.3/4x10	DZO	4615	9969	HK
FA 55.180	136	1/01->>>>									
FA 55.180	136	1/01->>>>									
FA 55.180	136	1/01->>>>									
FT 55.180	136	1/01->>>>									
FA 55.220	162	1/01->>>>									
FT 55.220	162	1/01->>>>									
FA 55.220	162	1/01->>>>									
FT 55.220	162	1/01->>>>									
FA 55.250	184	1/01->>>>									
FA 55.250	184	1/01->>>>									
FT 55.250	184	1/01->>>>									

FA 55.170	123	1/01->>>>	Eaton 6309	>65076	MF 395	A.N.S					
FA 55.180	136	1/01->>>>									
FA 55.180	136	1/01->>>>									
FA 55.180	136	1/01->>>>									
FT 55.180	136	1/01->>>>									
FA 55.220	162	1/01->>>>									
FT 55.220	162	1/01->>>>									
FA 55.220	162	1/01->>>>									
FT 55.220	162	1/01->>>>									
FA 55.250	184	1/01->>>>									
FA 55.250	184	1/01->>>>									
FT 55.250	184	1/01->>>>									

D

© Copyright KAWE, Raalte - Holland

kW | 1/2 | i | Kawe nr

DAF

LF 55

FA 55.170	123	1/01->>>>	ZF 6S850		MF 395	6507	395-1.1/2x10	DZO	4616	9969	HK
FA 55.180	136	1/01->>>>									
FA 55.180	136	1/01->>>>									
FA 55.180	136	1/01->>>>									
FT 55.180	136	1/01->>>>									
FA 55.220	162	1/01->>>>									
FT 55.220	162	1/01->>>>									
FA 55.220	162	1/01->>>>									
FT 55.220	162	1/01->>>>									
FA 55.250	184	1/01->>>>									
FA 55.250	184	1/01->>>>									
FT 55.250	184	1/01->>>>									

D

FA 55.170	123	1/01->>>>	ZF 6S850	>65071	MF 395	A.N.S					
FA 55.180	136	1/01->>>>									
FA 55.180	136	1/01->>>>									
FA 55.180	136	1/01->>>>									
FT 55.180	136	1/01->>>>									
FA 55.220	162	1/01->>>>									
FT 55.220	162	1/01->>>>									
FA 55.220	162	1/01->>>>									
FT 55.220	162	1/01->>>>									
FA 55.250	184	1/01->>>>									
FA 55.250	184	1/01->>>>									
FT 55.250	184	1/01->>>>									

LT 55

FA 55.170		0101->>>>	E13 + E15 + E18		MF 350	6269	350-1.1/2x10	VLO	4211	9852	HK
FA 55.180		0101->>>>	Eaton 6309								
FT 55.180		0101->>>>									
FA 55.220		0101->>>>									
FT 55.220		0101->>>>									
FA 55.250		0101->>>>									
FT 55.250		0101->>>>									

MB

MB 200 DKTL			DKTL 1160		GMF 420	7051	420-1.3/4x10	FSO	4114	9812	HK
MB 230			LT 210/615								
MB 2000 DKTL											

SB

SB 1600 DF			9224=52,5 mm		GF 350-T	6013	350-1.3/4x10	FZO	4104	9623	DK
SB 1600 DS			9623=69,9 mm							9224	DK
SB 1600 DT			AK/S 5-35-2								
SB 1602 DF											
SB 1602 DS											

© Copyright KAWE, Raalte - Holland

kW | 1 2 | i | Kawe nr

DAF

SB

SB 1602 DT Motor : DH/DU/DHB 825					GF 380-T	6015	380-1.3/4x10	FZO	4131	9623	DK
SB 1605 Motor : DH/DU/DHB 825											
SB 3000 Motor : DKZ/DKX 1160					GMF 420	7051	420-1.3/4x10	FSO	4114	9812	HK

SHERPA / FREIGHT ROVER

1.7		1/85->>>>	> Chass.nr 271675		9.1/2 DS	5131	235-26,2x23	DLO	2489	9674	DK
1.7		<<<<-3/89	Chass.nr 271676 >		9.1/2 DS	5638	235-26,2x23	DLO	2489	9674	DK
1.8 D		1/85-9/86			9.1/2 DS	5131	235-26,2x23	DLO	2489	9674	DK
2.0		1/80-12/85	4 versn. / gear / vitesses / Gang		MF 215	5776	215-26,3x23				
2.0		1/83-4/86	5 versn. / gear / vitesses / Gang		9.1/2 DS	5131	235-26,2x23	DLO	2489	9674	DK
2.0		5/86-3/89	5 versn. / gear / vitesses / Gang		9.1/2 DS	5638	235-26,2x23	DLO	2489	9674	DK
2.0 D		9/86-3/89									
2.5 D		1/83-3/89		951312	9.1/2 DS		235-26,2x23				
2.5 D		4/89->>>>	Motor Peugeot	962020	MFZ 235		235-29x10				
2.5 TD		4/89->>>>									

T - Serie

T 15/2 DF			DF 615		GF 310	6011	310-1.1/2x10	FZO	3105	9224	DK
										9699	DK
T 18 DM			AK/S 5-35-2		GF 350-T	6013	350-1.1/2x10	FZO	4103	9224	DK
			9224=52,2 9699=57,5							9699	DK

D

© Copyright KAWE, Raalte - Holland

kW | 1/2 | i | Kawe nr

DAF

V - Serie

V 1600 DD			AK/S 5-35-2		GF 350-T	6013	350-1.1/2x10	FZO	4103	9224	DK
V 1700 DF			9224=52,2 9699=57,5							9699	DK
V 1700 DSD											

N 2800

NAT 2826 DKS	228	1/81-9/91		GFX 420-T	7012	420-1.3/4x10	FZO	4387	9812	HK
				GMF 430	7122			#	9857	DK

N 3300

NAT 3326 DKX	243	1/81-9/91	DKX 1160	GFX 420-T	7012	420-1.3/4x10	FZO	4154	9812	HK
				GMF 430	7122					
NAT 3326 DKX	243	1/81-9/91	DKX1160	GFX 420-T	7040	420-1.3/4x10	FZO	4154	9812	HK
								#	9857	DK
NAT 3326 DKX	243	1/81-9/91	ZF 16S-151/181/221	GMF 420	7058	420-1.3/4x10	VZO	4459	9406	HK
NAT 3326 DKX	243	1/81-9/91	ZF 16S-130	GMF 420	7051	420-1.3/4x10	FZO	4387	9969	HK

XF 95

FA 95.380	280	9/02->>>>	ZF 16S-151/181/221	>70836	MFZ 430	7083	430-2"x10	FZO	4452	9980	HK
FA 95.430	315	9/02->>>>									
FA 95.480	355	9/02->>>>									
FA 95.530	390	9/02->>>>									
FT 95.380	280	9/02->>>>									
FT 95.430	315	9/02->>>>									
FT 95.480	355	9/02->>>>									
FT 95.530	390	9/02->>>>									
FTG 95.380	250	9/02->>>>									
FA 95.380	280	9/02->>>>	ZF16S-151/181/221	>71495	MFZ 430	A.N.S					
FA 95.430	315	9/02->>>>									
FA 95.480	355	9/02->>>>									
FA 95.530	390	9/02->>>>									
FT 95.380	280	9/02->>>>									
FT 95.430	315	9/02->>>>									
FT 95.480	355	9/02->>>>									
FT 95.530	390	9/02->>>>									
FTG 95.380	250	9/02->>>>									

D

© Copyright KAWE, Raalte - Holland

kW | 1 2 | i | Kawe nr

DAF

XF 105

FA XF 105.410	300	10/05->>>>							
FT XF 105.410	300	10/05->>>>							
FAS XF 105.410	300	10/05->>>>							
FAR XF 105.410 ,FAN XF105.410	300	10/05->>>>							
FT XF 105.460	340	10/05->>>>							
FA XF 105.460	340	10/05->>>>							
FAS XF 105.460	340	10/05->>>>							
FAR XF 105.460, FAN XF105.460	340	10/05->>>>							
FA XF 105.510	375	10/05->>>>							
FT XF 105.510	375	10/05->>>>							
FAS XF 105.510	375	10/05->>>>							
FAR XF 105.510, FAN XF105.510	375	10/05->>>>							

D

DAMAG

S

SKG				KS 200	5504	200 - 29 x 10	SZO	1529		

V

V 35			WWM AKD112Z	K 225	5506	225 - 32 x 10	SZO	1551	9617	DK
V 42				G 250	6036	250 - 32 x 10	SZO	2028	9439	HK
V 70 HL			312 V	G 280	6008				9625	DK

© Copyright KAWE, Raalte - Holland

kW | 1 2 | i | Kawe nr

DRÖGMÖLLER

280 - 440

E 280, 290, 300, 310, 320, 330, 420, 430, 440			ZF OM 422, A		GF 420-T	7001	420-1.3/4x10	FZO	4252	9875	HK
E 280, 290, 300, 310, 320, 330, 420, 430, 440			ZF OM 422, A		GMF 430	7122	420-1.3/4x10	DZO	4141	9875	HK
E330			OM 422A 4432=G.S 4433=M.S	>70820	GB 2/380-T	7082	380 - 2" x 10 380 - 2" x 10	FZO FSO	4432 4433	9984	HK
E 420, 430, 440			OM442LA	>70490	GB 2/380-T	7049	380 - 2" x 10 380 - 2" x 10	FZO FZO	4404 4404	9984	HK

EBRO

50 / 5

D							279-1.3/8x10	VLO	2121		

60 / 7, 66 / 7, 71 / 7

D 66 / 7, 71 / 7							327-1.3/8x10	VSO	3170		

65 / 7

D	70	<<<<-10/85	Motor 4236		310 DBR						
D	70	10/85->>>>	Motor 4236		310 DBR						

99 / 9

99 / 9					350		350-1.1/2x10	VLO	4529		

100 / 8

D		>>>>-02/86			327		327-1.1/2x10				
D		8603->>>>	Motor 6354				350-1.1/2x10				

D

E

© Copyright KAWE, Raalte - Holland

kW | 1 2 | i | Kawe nr

EBRO

D

D150, D350, D450, D550		Motor Ebro		11 A 6-T	5629	279-1.3/8x10	VLO	2121		
D600, D700		Motor P-6305		13 AS-T	6090	327-1.3/8x10	VSO	3170	9224	DK

E

E35, E60, E70, E90		Motor P-4203		11 A 6-T	5629	279-1.3/8x10	VLO	2121		
E60, E70, E90, E95, E110		Motor P-4236, P-6305		13 AS-T	6090	327-1.3/8x10	VSO	3170	9224	DK

L

L60, L80	<<<<-10/85	Motor P-4236		300						
L35 S, L45, L60, L80	11/85->>>>	Motor P-4236								

M

M100, M125	<<<<-2/86	Motor P-6354				327-1.1/2x10				
M100, M125	2/86->>>>	Motor P-6354/3								

P

P112, P137/T, P160/T, P170T		Motor P-6354,T				350-1.1/2x10	VLO	4529		
P200, P260, P270, P300		Motor V-8640				380-1.3/4x10				

Serie B

Serie B		Motor Ebro				280-1.3/8x10				

© Copyright KAWE, Raalte - Holland

kW | 1 2 | i | Kawe nr

ENASA

1217 - 1437

1217			Motor 9100 Turbo		GMF 420	7028	380-1.3/4x10	FZO	4131	9378	HK
1217, 1223			Motor 9220 Turbo		GMF 420	7028	420-1.3/4x10	FZO	4397	9378	HK
1232, 1234, 1236, 1278					MFZ 430	7126	420-1.3/4x10	FZO	4397	9349	HK
1437			Motor 9156 Turbo		GMF 420	7028	420-1.3/4x10	FZO	4397	9350	HK

D

E

ERF

ECM

ECM 12.36	265		ZF 16S151		MFZ 430	7148	420-1.3/4x10	FZO	4397	9980	HK

ECT

ECT 11.39	283		ZF 16S222, 16S181		MFZ 430	7148	420 - 1.3/4 x 10	FZO	4397	9980	HK
ECT 11.42	309										
ECT 12.36	265										
ECT 13.46	338		ZF 16S222, 16S252		GMF 420	7051	430 - 2" x 10	DZO	4612	9980	HK
ECT 13.48	353										

EVO BUS

Motor Daimler-Chrysler			Motor OM 457 LA gearbox 8 S 180; 10 AS 2301, GO 190/210								

NF 315

NF 315			Motor OM 447		MFZ 430	7069	430-1.3/4x10	DZO	4440	9451	HK

Pistenbully

Pistenbully			Motor OM 352A		GFX 310	6058	310-35x10	FLO	3143		
Pistenbully			Motor OM 616		GFX 310	6058					

© Copyright KAWE, Raalte - Holland

kW | 1/2 | i | Kawe nr

EVO BUS

S 12 - S 15

S 12, S14, S15			Motor 520 GK		G 380-T	6014	380-40x10	DZO	4130	9708	HK
S 12 L			Motor 520 GK		G 380-T	6158	380-40x10	DZO	4130	9708	HK
S 14, S15			S 6-70-3 Motor 6R 1215 EF-K, 6R 1215 F-K		G 380-T	6014	380-40x10	DZO	4130	9708	HK
S 15			S 6-80 Motor GR 1215 GK		G 380-T	6158	380-45x10	DZO	4137	9708	HK

S 80

S 80			Motor DB OM 352A		GFX 310	6058	310-35x10	FLO	3143	9152	DK
S 80			S 5-35/2, S 8-45/2 Motor 551-13 K, Motor : 551-14 K + 552		G 350-T	6012	350-40x10	DZO	4102	9708	HK

S 100, S 110, S 120, S 125, S 128, S 130, S 140, S 150

S 100, S 110, S 140		1/78->>>>	ZF S 6-60 Motor 562-18 K		G 350-T	6012				9708 9860	HK HK
S 100, S 110, S 120, S 130, S 150		1/78->>>>	S 8-35/2, S 8-45/2 Motor 561-16 K		G 350-T	6012	350-40x10	DZO	4102	9708 9860	HK HK
S 120			S 8-45/2 Motor 523-18 K Motor 524-20 K Motor 523-18 K		G 380-T	6014				9708	HK
S 150										9860	HK

S 120 Motor 524-20 K	1/67->>>>	S 6-80 + GV 80		G 380-T	6158	380-45x10	DZO	4137	9708	HK
S 130 Motor 532-21 K	1/67->>>>								9860	HK
S 130 Motor 524-20 K	1/67->>>>									
S 130 Motor 524-24 K	1/67->>>>									
S 140 Motor 524-20 K	1/67->>>>									
S 140 Motor 524-24 K	1/67->>>>									
S 150 Motor 524-20 K	1/67->>>>									
S 150 Motor 524-24 K	1/67->>>>									
S 150 Motor 532-21 K	1/67->>>>									

D

E

© Copyright KAWE, Raalte - Holland

kW | 1 2 | i | Kawe nr

EVO BUS

S 100, S 110, S 120, S 125, S 128, S 130, S 140, S 150

S 125			Motor 520 GK		G 380-T	6158	380-40x10	DZO	4130	9708	HK
										9860	HK
S 125 Motor 6R 1215 EF-K		1/67->>>>	S 4-60, S 6-70-3		G 380-T	6014	380-40x10	DZO	4130	9708	HK
S 130 Motor 523-20 K		1/67->>>>	S 8-45/2							9860	HK
S 130 Motor 523-18 K		1/67->>>>									
S 131 Motor 524-20 K		1/67->>>>									
S 140 Motor 524-20 K		1/67->>>>									
S 150 Motor 523-20 K		1/67->>>>									
S 128 DT 90			S 8-180		MFZ 430	7126	430-2”x10	DZO	4460	9464	HK
								DZO	4499		
S 130 Motor 562-18 K		1/78->>>>	ZF S 6-60		G 350-T	6012				9708	HK
S 140 Motor 562-18 K		1/78->>>>								9860	HK
S 150 Motor 562-18 K		1/78->>>>									
S 130			Motor OM 407H		GMF 430	7122	420-1.3/4x10	DZO	4141	9467	HK
S 130 S			S 6-80 + S 4-90		GF 380-T	6065	380-1.3/4x10	DZO	4152	9467	HK
S 140 ES			Motor OM 407H								
			Motor MAN-D 2566								
S 140 , ES Motor OM 407H			S 6-80		GF 420-T	7001	420-1.3/4x10	DZO	4141	9467	HK
S 140 ES Motor D 2566 DHU											
S 140 , ES Motor OM 407H			S 6-80		GMF 430	7122	420-1.3/4x10	DZO	4141	9467	HK
S 140 ES Motor D 2566 DHU											

S 200

S 200			Motor OM 442A		GFX 420-T	7040	420-2"x10	DZO	4496	9477	HK
S 215 HD			Motor OM 422A								
S 216 HDS			ZF S 8-180								
S 200 Fahrzeug -20			Motor OM 403		GMF 430	7122	420-45x10	FZO	4159	9812	HK
					GF 420-T	7001					
S 200 Fahrzeug 21-			Motor OM 403		GMF 430	7122	420-1.3/4x10	FZO	4252	9467	HK
					GF 420-T	7001					

E

© Copyright KAWE, Raalte - Holland

kW | 1 2 | i | Kawe nr

EVO BUS

S 200

S 208			Motor OM 352A ZF S-65		GMF 330	6109	330-1.3/4x10	DZO	3436	9479	HK
S 208 H			Motor OM 352A ZF S-65		GMF 330	6109	330-1.1/2x10	DZO	3246	9479	HK
S 209 , H			Motor OM 401 Motor OM 421 Motor OM 402 ZF S 6-65, S 6-80		GF 380-T	6065	380-1.3/4x10	DZO	4152	9467	HK
S 211 , H											
S 211 H											
S 212											
S 212											
S 213											
S 213											
S 214											
S 215											
S 215											
S 210 H			Motor OM 421A ZF S 6-65		GMF 330	6109	330-1.3/4x10	DZO	3436	9479	HK
S 210 H/HD Motor OM 421A			S 6-90,S 6-150C		GF 420-T	7001	420-1.3/4x10	DZO	4141	9467	HK
S 211 H/HD Motor OM 422					GMF 430	7122					
S 212 Motor OM 403											
S 213 H/HD, RL Motor OM 422											
S 213 HD, HR Motor OM 403											
S 215 , UL Motor OM 422,447											
S 215 H/HD, RL Motor OM 422,442											
S 215 HD, HR Motor OM 403											
S 221 UL Motor OM 447											
S 213 H/HD			OM 422 A S 4-120GP, S 6-150C		GFX 420-T	7040	420-1.3/4x10	DZO	4141	9467	HK
S 214 HD											
S 215 H/HD											
S 214 HD			MAN D2866 KOH S 6-150C		GFX 420-T	7040	420-1.3/4x10	DZO	4497	9467	HK
S 215 HD											
S 216 HDS											
S 215 HD Motor MAN D2866 LOH			S 4-120GP, S 6-150C		GFX 420-T	7040	420-1.3/4x10	DZO	4141	9467	HK
S 216 HDS Motor OM 422A											
S 215 HR			Motor OM 441LA ZF S 8-180		MFZ 430	7083	430-2"x10	DZO	4488	9464	HK

E

© Copyright KAWE, Raalte - Holland

kW | 1 2 | i | Kawe nr

EVO BUS

S 200

S 215 RL			Motor OM 401LA S 6-85		MFZ 430	7123	430-1.3/4x10	DZO	4440	9430	HK
S 215 UL			Motor D2865LOH S 6-85		GMF 430	7138	420-1.3/4x10	VZO	4459	9477	HK
					GFX 420-T	7040					
S 215 UL/SL			Motor OM 407H, HA/427H, HA S 4-90, S 5-80, S 6-80, S 6-150 C		GMF 430	7122	420-1.3/4x10	DZO	4141	9477	HK
					GF 420-T	7001					
S 216 HDS			Motor OM 422LA	>70490	GB 2/380-T	7049	380-2"x10	FZO	4404	9984	HK
S 228 DT			S 4-150GP, S 6-150C				380-2"x10	FZO	4404		
S 228 DT			Motor OM 422LA S 8-180 4427=G.S 4428=M.S	>70790	MFZ 2/400 X	7079	400-2"x10	FZO	4427	9451	HK
							400-2"x10	FZO	4428		
S 228 DT			Motor OM 422LA S 8-180		MFZ 430	7123	430-2"x10	DZO	4460	9451	HK

S 300

S 309			Motor OM 441LA		MFZ 430	7078	430-1.3/4x10	DZO	4501	9464	HK
S 312 HD, HDH			Motor OM 401LA, 422								
S 315 HD, HDH											
S 312 HD, HDH			Motor OM 402LA, Motor 442A, LA		MFZ 430	7083	430-2"x10	DZO	4499	9464	HK
S 315 HD, HDH											
S 316 HDS											
S 312 HD, HDH			Motor OM 441LA		MFZ 430	7126	430-2"x10	DZO	4499	9464	HK
S 315 GT-HD											
S 315			Motor OM 447		GMF 430	7122	420-1.3/4x10	DZO	4141	9467	HK
S 315 GT			Motor OM 442LA		MFZ 430	7123	430-2"x10	DZO	4499	9451	HK

E

© Copyright KAWE, Raalte - Holland

kW | 1 2 | i | Kawe nr

EVO BUS

S 300

S 315 GT-HD			ZF S6-85		MFZ 430	7123	430-1.3/4x10	DZO	4440	9451	HK
Motor OM441LA, OM447HLA, D2866LUH											
S 315 GT-HD					MFZ 430	7123	430-2”x10	DZO	4499	9451	HK
Motor OM441LA, OM447HLA, D2866LUH ZF S6-150, ZF S8-180, ZF S6-1600											
S 315 GT-HD					MFZ 430	7123	430-2”x10	DZO	4499	9432	HK
Motor OM441,442LA,447HLA gearbox GO 4											
S 315 GT-HD			Motor OM 441LA		MFZ 430	7123	430-2"x10	DZO	4460	9451	HK
S 315 GT-HD			Motor OM442LA		MFZ 430	7123	430-2"x10	DZO	4460	9432	HK

Type versnellingsbak : GO 4 met vertrager VR 115E
Getriebetyp : GO 4 mit Retarder VR 115E
Transmission Typ : GO 4 with retarder VR 115E
Type de boîte de vitesses : GO 4 avec le retardateur VR 115E
Tipo de caja de cambios : GO 4 con el retardador VR 115E

S 315 NF			Motor OM457HLA	>71791	MFZ 430	A.N.S						
S 317 ÜL												
S 319 UL												
S 315 UL			Motor MAN D2866 LUH		MFZ 430	7123	430-2"x10	DZO	4488	9451	HK
S 315 UL					MFZ 430	7069	430-1.3/4x10	DZO	4440	9451	HK
Motor OM 441,447HLA											
S 316 HDS			Motor OM 442LA		MFZ 430	7083	430-2”x10	DZO	4499	9464	HK
S 317 HDH											
S 328 DT			Motor OM 442LA	>70790	MFZ 2/400 X	7079	400-2"x10	FZO	4427	9451	HK
			S 8-180				400-2"x10	FZO	4428		
			4427=G.S								
			4428=M.S								

E

© Copyright KAWE, Raalte - Holland

kW | 1 2 | i | Kawe nr

EVO BUS

SG

SG 175		Motor 520 GK		G 380-T	6158	380-40x10	DZO	4130	9708	HK
SG 180		S 6-80 + S 4-90		GF 380-T	6065	380-1.3/4x10	DZO	4152	9467	HK
		Motor OM 407H + MAN-D 2566								
SG 180		ZF S 6-80		GMF 430	7122	420-1.3/4x10	DZO	4141	9467	HK
		Motor MAN D 2566 DHU, OM 407 H		GF 420-T	7001					

FAUN

O8

08 LK 3 Motor F8 L 614										
08 V Motor F8 L 614										

A

AK 320 HB (DB-Mot.)				HBX 250	6038	250-32x10	VZO	2122	9439	HK
AK 320 HB (MWM-Mot.)		10/54->>>>		HVB 280	6057	280-32x10	VZO	2108	9625	DK
AK 470 HB				G 350-T	6012	350-40x10	FZO	4101		
AS 22		1/48->>>>		K 225-T	5507	250-1.1/4x10	SZO	1538	9910	KH

F 24- 284

F 24				G 250-T	5509	250-1.1/8x10	VZO	2102	9910	KH
F 284 D									9518	KH
F 50 / 440 V				G 350-T	6012	350-40x10	FZO	4101	9625	DK
F 56 / 39 KA				G 310	6010	310-40x10	SSO	3101	9625	DK
F 56 /41 K										
F 56 /43										

E

F

© Copyright KAWE, Raalte - Holland

kW | 1 2 | i | Kawe nr

FAUN

F 24- 284

F 60 / 36 SA								
F 60 S								
F 63 / 50 A								
F 68 /40 S								

F 610 - 837

F 610 / 36 SA		G 380-T	6014					
F 610 / 36 ZAN								
F 610 / 362								

F 610 / 36 VS		G 420-T	7010			9860	HK	
F 610 / 39 KAN								
F 610 / 450 VL								
F 610 / 465 V								
F 687 / 43 KAN								
F 687 / 44 KAN								
F 687 / 49 V								
F 688 / 36 S								
F 688 A								
F 689 / 36 S								
F 689 / 36 V								
F 689 / 36 VS								
F 689 / 41 KAN								
F 689 / 47 K								
F 689 VL								

F 6083 - 6103

F 6083 / 42 K		G 420-T	7010			9860	HK	
F 6083 / 42 KA								
F 6083 / 475 VL								
F 6103 / 34 VS								
F 6103 / 42 K								
F 6103 / 42 KA								
F 6103 / 475 VL								

K 20 / 37 - K 40 / 40

K 20/37		G 350-T	6012			9860	HK	
K 20/37 A								
K 20/37 V								
K 20/37 VA								

K 20/37		G 420-T	7010			9860	HK	
K 20/37 A								

K 25/36 A		G 380-T	6014					
K 25/36 V								
K 25/36 VA								
K 40/40 VL								

F

© Copyright KAWE, Raalte - Holland

kW | 1 2 | i | Kawe nr

FAUN

KF 15.21 - 100.53

KF 15.21 /30 4x4				G 380-T	6014				9860	HK
KF 15.21 /32 4x4											
KF 20.31 /42				G 350-T	6012	350-40x10	DZO	4102		
KF 20.31 /48 6x4				G 350-T	6012				9860	HK
KF 20.31 /48 6x6											
KF 30.41 /48 6x4											
KF 30.41 /48 8x4											
KF 20.31 /48 6x4				G 380-T	6276	380-45x10	FZO	4170	9860	HK
KF 20.31 /48 6x6											
KF 30.31 /48											
KF 30.41 /48 (8-Zyl.-Mot)											
KF 30.41 /48 8x6				G 380-T	6014				9860	HK
KF 50.42 /483 8x6											
KF 30.41 /48 8x6				G 420-T	7010					
KF 50.42 /483 8x6											
KF 30.41 /48 8x8				G 380-T	6014					
KF 60.43 /50 8x4											
KF 60.43 /50 8x6											
KF 60.43 /55 8x6											
KF 60.52 /55 10x6											
KF 70.43 /55 8x6											
KF 40.41 /48 8 Zyl				G 380-T	6276	380-45x10	FZO	4170	9860	HK
KF 40.41 /48 8x4											
KF 40.41 /50 (8-Zyl.-Mot)											
KF 50.42 /48 8-Zyl.											
KF 40.41 /48 10 Zyl				G 420-T	7010				9860	HK
KF 50.42 /48 10-Zyl.											
KF 50.42 /48 8x6											

KRAKA 640

KRAKA 640			BMW-Mot. 427	KS 180	905123	180-20,5x24	VLO	1128		

F

© Copyright KAWE, Raalte - Holland

kW | 1 2 | i | Kawe nr

FAUN

L 908 - L 1212

L 1212				G 380-T	6014				
L 1212 /375 VS 8x6									
L 1212 /45 ZA									

LK 116 - LK 1512

LK 116 /42 V 6x6				G 380-T	6014	380-40x10	DZO	4130	9860 HK
LK 606 /32 V									
LK 606 /38 V									
LK 906 /48 V									
LK 906 /48 V 6-Zyl.									
LK 908 /48									
LK 606 /38 6x6				G 380-T	6276	380-45x10	FZO	4170	9860 HK
LK 906 /45 V				G 380-T	6014	380-52x10			
LK 906 /45 V 6x6									
LK 908 /48									
LK 910 /483 10-Zyl.									
LK 910 /483 V									
LK 1210 /50 V 8x6									
LK 1212 /485 III									
LK 1412									
LK 1412 /64 V 10x6									
LK 1508 /36 V									
LK 1512 /38 V 4x4									
LK 906 /48 6x4				G 350-T	6012				9860 HK
LK 906 /48 6x6									
LK 906 /48 V 6x4									
LK 906 /48 V 8-Zyl.									
LK 906 /48 VH 6x4									
LK 906 /60 V									
LK 908 /48									
LK 910 /483									
LK 906 /48 6x6				G 420-T	7010				9860 HK
LK 908 /48									
LK 910 /483 8-Zyl.									

T F

TF 00.31/52 6x4				G 380-T	6276	380-45x10	FZO	4170	9860 HK

F

© Copyright KAWE, Raalte - Holland

kW | 1 2 | i | Kawe nr

FORD

D,N,K,M, Cargo - Series

D, N, K & M,			4, 6 cyl. diesel		11 CF	5605	279-1.3/8x10	VLO	2126	9224	DK
Cargo series 0609, 0709, 0809, 0810									@	9705	DK
				@							
D, N, K & M,			4, 6 cyl. diesel		12 CF	6062	279-1.3/8x10	VLO	2126	9705	DK
Cargo series 0609, 0709, 0809, 0810											
				@							
D, N, K & M,			4, 6 cyl. diesel		12 CF	6016	302-1.3/8x10	VLO	3118	9705	DK
Cargo series 0609, 0709, 0809, 0810											

Nr. 6062: I.D. drukplaat/pressure plate/la contre-butée/Anpressplatte/plato de presión 169 mm.
Nr. 6016: I.D. drukplaat/pressure plate/la contre-butée/Anpressplatte/plato de presión 174 mm.
Nr. 9224: R. = 52,2 mm, Nr. 9705: R. = 63,5 mm.

F

D, N, K & M, R, series			6 cyl. Diesel, Turbo		12 CF	6016	302-1.3/8x10	VLO	3118	9705	DK
				@							
D, N, K & M, R, series			6 cyl. Diesel, Turbo		13 AS	6047	327-1.3/8x10	VLO	3126	9234	DK
				@							
D, N, K & M, R, series			6 cyl. Diesel, Turbo		13 DS	6044	327-1.3/8x10	VLO	3161	9810	DK
D serie V-8 mot.					12 AS-TWIN	6119	302-1.1/2x10	VLO	3193	9234	DK
							302-1.1/2x10	VLO	3193		

Cargo

609, 709, 809		1/81->>>>			12 CF	6016	302-1.3/8x10	VLO	3118	9705	DK
711, 811, 813		1/81->>>>			13 DS	6313	327-1.3/8x10	VLO	3126	9234	DK
815, 911, 913, 915		1/81->>>>									
1013, 1111, 1113		1/81->>>>									
1115		1/81->>>>									
1211, 1213		1/81->>>>									
1215, 1218		1/81->>>>									
1311, 1313		1/81->>>>									
1315, 1318		1/81->>>>									
1411, 1413		1/81->>>>									
1415, 1418		1/81->>>>									
1513		1/81->>>>									
1515		1/81->>>>									
1713		1/81->>>>									
1715, 1718		1/81->>>>									
1913		1/81->>>>									
2015, 2115		1/81->>>>									

© Copyright KAWE, Raalte - Holland

kW | 1 2 | i | Kawe nr

FORD

Cargo

815, 915, 1015, 1115		1/81-1/85		13 DS	6044	327-1.3/8x10	VLO	3161	9810	DK
1215, 1218, 1315, 1318		1/81-1/85								
1415, 1418, 1515, 1715		1/81-1/85								
1718, 2015, 2115		1/81-1/85								
1117, 1118, 1317, 1617		1/81->>>>		350 CP	6250	350-1.1/2x10	VLO	4379		
1620, 1717, 1720, 2417		1/81->>>>								
2440, 2517, 3020, 3220		1/81->>>>								
1728, 1824, 1924, 2428, 3424		1/86->>>>		405 DSP	7052	405-1.3/4x10	VLO	4381	9955	HK
Transcontinental				15.1/2-2 LP	6161	352-1.3/4x10	VSO	4306		
						352-1.3/4x10	VSO	4307		
						#				
						387-1.3/4x10	VSO	4247		
						387-1.3/4x10	VSO	4248		

Separaatplaat/center plate/disque de séparation/Zwischenplatte/Plato intermedio Nr. 616104.
Koppelingrem/clutch brake/frein d' embrayage/Kupplungsbremse/Freno de embrague 1.3/4 " Nr. 620899.

F
G

GOTTWALD

AMK

AMK 35 Motor : KHD BF6L912				GF 295	6167	295-40x10	FZO	3204	9852	HK
AMK 55 Motor : KHD F8L413				G 420-T	7010				9234	DK

© Copyright KAWE, Raalte - Holland

kW 1 2 i Kawe nr

HANOMAG - HENSCHEL

DG 26

DG 26					G 280	6008				9910	KH

F 20, F 25, F 30, F 35, F 36

F 20, F 25, F 30, F 35, F 36			Motor A60, D301E2		KS 200	5519	200-20,5x24	VLO	931604	9786	HK
F 20 Motor A70		9/75->>>>			M 215	905626	215-20,5x24	VLO	931617	9737	HK
F 20 Motor OM 615											
F 20, F 25, F 30, F 35		<<<<-8/75	Motor A70		TK 228	906003	228-20,5x24	VLO	931601	9012	HK
F 20, F 25, F 30 , F 35		<<<<-8/75	Motor A70		M 228	905066	228-20,5x24	VLO	931601	9737	HK
F 20, F 25, F 30, F 35			Motor : OM615.917		TK 228	906004	228-20,5x24	VLO	931601	9786	HK

tot chassisnummer : 59247313100539, 59352213100797, 59447113100290, 59547113100793
bis Fahrgestellnummer : 59247313100539, 59352213100797, 59447113100290, 59547113100793
To Chassis No. : 59247313100539, 59352213100797, 59447113100290, 59547113100793
jusque nº de châssis : 59247313100539, 59352213100797, 59447113100290, 59547113100793
hasta nº de chasis : 59247313100539, 59352213100797, 59447113100290, 59547113100793

F 20, F 25, F 30, F 35			Motor OM615.917		TK 228	906003	228-20,5x24	VLO	931601	9012	HK

vanaf chassisnummer : 59247313100540, 59352213100798, 59447113100291, 59547113100794
ab Fahrgestellnummer : 59247313100540, 59352213100798, 59447113100291, 59547113100794
From Chassis No. : 59247313100540, 59352213100798, 59447113100291, 59547113100794
à partir de nº de châssis : 59247313100540, 59352213100798, 59447113100291, 59547113100794
desde nº de chasis : 59247313100540, 59352213100798, 59447113100291, 59547113100794

F 20, F 25, F 30			Motor OM615.917		M 228	905066	228-20,5x24	VLO	931601	9737	HK

vanaf chassisnummer : 59247313100540, 59352213100798, 59447113100291, 59547113100794
ab Fahrgestellnummer : 59247313100540, 59352213100798, 59447113100291, 59547113100794
From Chassis No. : 59247313100540, 59352213100798, 59447113100291, 59547113100794
à partir de nº de châssis : 59247313100540, 59352213100798, 59447113100291, 59547113100794
desde nº de chasis : 59247313100540, 59352213100798, 59447113100291, 59547113100794

F 20, F 25, F 30, F 35, F 36			Motor OM615.915		TK 228	906004	228-20,5x24	VLO	931601	9786	HK
F 35			Motor D142L		G 250-T	5509	250-32x10	VZO	2122	9511	KH
							250-1.1/8x10		2102		

H

© Copyright KAWE, Raalte - Holland

kW | 1 2 | i | Kawe nr

HANOMAG - HENSCHEL

F 40, F 45, F 46

F 40 KA, F 45 B F 46 DK,KA			Motor OM314		HBX 250	6038	250-32x10	VZO	2122	9152	DK
F 40 KA			Motor OM615		TK 228	906003	228-20,5x24	VLO	931601	9012	HK
F 40 KA F 46 KA			Motor OM615		M 228	905066	228-20,5x24	VLO	931601	9737	HK
F 45			Motor D141L		G 250-T	5509	250-1.1/8x10	VZO	2102	9511	KH
F 45 F 46			Motor D142L1 5 versn. / speed 5 vitesses / gang		G 250-T	5509	250-32x10	VZO	2122	9511	KH
F 46 KA			Motor OM615		HBX 250	6038	228-27x10	VZO	931602	9012	HK

F 55, F 65, F 66, F 75

F 55 KA			Motor OM615		TK 228	906003	228-20,5x24	VLO	931601	9012	HK
F 55 KA			Motor OM615		M 228	905066	228-20,5x24	VLO	931601	9737	HK
F 55 F 65			Motor D142L1 Motor D142L2		G 250-T	5509	250-32x10	VZO	2122	9511	KH
F 55 DK,KA F 65 DK,KA			Motor OM314 Motor OM315		HBX 250	6038	250-32x10	VZO	2122	9152	DK
F 66			Motor D161L1		G 280	6008	280-32x10	VZO	2108	9625	DK

F 75, F 76, F 85

F 75			Motor D142L2		G 250-T	5509	250-32x10	VZO	2122	9511	KH
F 76 F 85 F 86			Motor D161L1 Motor D161L2		G 280	6008	280-32x10	VZO	2108	9625	DK

H

© Copyright KAWE, Raalte - Holland

kW | 1 2 | i | Kawe nr

HANOMAG - HENSCHEL

F 150 - F 420

F 150 AK				G 350-T	6012	350-40x10	DZO	4102	9708	HK
F 150 K										
F 150 N										
F 161-				G 420-T	7010	420-45x10	FSO	4108	9860	HK
F 191-										
F 201-										
F 221-										
F 261-										
F 163 Motor DB		235 KW		GF 420-T	7001	420-45x10	FZO	4159	9875	HK
F 193 SB				GMF 430	7122					
F 223 AK										
F 193				GMF 430	7135				9875	HK
F 223 K										
F 223 L										
F 263 AK										
F 263 K										
F 420 AK			Betonmixer PTO 70x32	GN 380-T	7036	380-52x10	FZO	4240	9845	DK

Garant

Garant			Motor D28GLA			250-1.1/8x10	VZO	2102	9910	KH
Garant			Motor D351GL			250-32x10	VZO	2122	9910	KH

H 151 - 261

H 151 AK			G 380-T	6158				9860	HK
H 151 AK-16-CH									
H 161 AK			G 420-T	7010	420-45x10	FSO	4108	9860	HK
H 161 AS									
H 161 K, L, S									
H 191 AK									
H 191 AK-CH									
H 191 K, L, LR									
H 191 SR									
H 221 AK									
H 261 AK, K									

H

© Copyright KAWE, Raalte - Holland

kW | 1 2 | i | Kawe nr

HANOMAG - HENSCHEL

H 151 - 261

H 261			Betonmixer		GN 380-T	7036	380-52x10	FZO	4240	9845	DK
HK 22 HKA			PTO 70x32								

HS 14 - HS 165

HS 20 TSZ				G 420-T	7010	420-45x10	FSO	4108	9860	HK
HS 20 TSZA										
HS 140			Motor 520 DO, DG	G 420-T	7031	420-45x10	FSO	4108	9234	DK
HS 165										

Kurier, L 28, Markant

Kurier Motor D28CL						250-1.1/8x10	VZO	2102	9910	KH
L 28 2.5 t - 3 t Motor D28										
Markant Motor D28GLA,D351ML										

Mot. D14J, D21J

Mot. D14J, D21J				K 225	5506	250-1.1/8x10	VZO	1550	9617	DK

VAN HOOL

A 120

A 120 Motor DAF				G 420-T	7031	420-1.3/4x10	FSO	4114	9972	HK
A 120 Motor MAN				GF 420-T	7001	420-1.3/4x10	FZO	4252	9812	HK
				GMF 430	7136					

8 Serie

812, 813, 814, 815, 815 A, 815 C, 815 TL	240		Motor MAN	GF 420-T	7001	420-1.3/4x10	FZO	4252	9812	HK
				GMF 430	7122					
815, 815 A, 815 C	191		Motor Fiat	GF 420-T	7017	420-1.3/4x10	FZO	4175	9960	HK
815, 815 A	257		Motor Fiat	GF 420-T	7017	420-1.3/4x10	FZO	4175	9812	HK
TD 824	257									

H

© Copyright KAWE, Raalte - Holland

kW | 1 2 | i | Kawe nr

VAN HOOL

8 Serie

815 Motor DAF DKX 1160					GFX 420-T	7040	420-1.3/4x10	FZO	4252	9972	HK
815 Motor DB OM 422 A					GMF 430	7138				9860	HK
815 Motor MAN D 2866 OH											
815 MAN D 2866 TOH, LOH											
815 Motor DB OM 422 LA											
815 Motor MAN D2866 KOH											
818 Motor MAN D 2566 MKUH											
818 Motor MAN D 2566 KUH											
TD 824 E Motor DB OM 422 LA											
815			Motor MAN D 2866 FH		GMF 420	7058	420-1.3/4x10	VZO	4459		
815 A	199		Motor DAF		GMF 430	7122	420-1.3/4x10	FZO	4154	9812	HK
815 GT			Motor DM OM 422, A Motor 5 LF, D 2866 LOH, MAN D 2566 MTH, D286		GFX 420-T	7040	420-1.3/4x10	FZO	4252	9480	HK
815 TLC			ZF6S-85 Motor MAN D 2866 LUH08		GMF 430	7090	430-1.3/4x10	DZO	4515	9980	HK
816			Motor MAN D 2866		GMF 430	7138	420-1.3/4x10	VZO	4459	9480	HK
T 811	141		Motor MAN		GF 380-T	6070	380-1.3/4x10	DZO	4152	9708	HK
										9860	HK
TD 824	257		Motor Fiat		GF 420-T	7017	420-1.3/4x10	FZO	4175	9812	HK
TD 827			Motor D 2866 LOH 4462=G.S. 4463=M.S.	>70915	MFZ2/ 400X	>70910	400-2"x10	FZO	4462	9980	HK
							400-2"x10	DZO	4463		

H

© Copyright KAWE, Raalte - Holland

kW | 1 2 | i | Kawe nr

VAN HOOL

9 Serie

915			ZF 8S180 Motor MAN 2866LOH23		GMF 430	7090	420-2"x10	VZO	4458	9017	HK

T 911 Alicron	301		Motor D2866LOH29	>71681	MFZ2/ 400X		400-2"x10	VLO	4635		
T 915 Acron	301						400-2"x10				
T 915 Alicron	301										
T 916 Altano	301										
T 917 Acron	301										
T 917 Altano	301										
T 917 Astron	301										
T 918 Altano	301										

TD 924 Astromega, TD 927 Astromega	338		ZF 8S180 Motor : D2876LOH02		MFZ 430	7069	430-2"x10	FZO	4514	9430	HK
			ZF 8S180 Motor : D2876LOH02 4635=M.S	>71681	MFZ2/ 400X		400-2"x10				
							400-2"x10	VLO	4635		

H

HINO

TRUCK

FS2PLKD			4473=G.S	>71701	GMFZ 2/380		380-2"x10	FZO	4473		
			4474=M.S				380-2"x10	FZO	4474		

HYUNDAI

TRUCK

Powtec 440-330					MFZ 430	7069	430-2"x10	DZO	4460	9980	HK

© Copyright KAWE, Raalte - Holland

kW | 1/2 | i | Kawe nr

IKARUS

100 - 542

250			gearbox 5-G		GF 420-T	7001	420-45x10	FSO	4108	9863	HK
255			Motor : D2156 HM 6 U		GMF 430	7136				9972	HK
256											
266											
280											

250			gearbox 6-G		GMF 430	7140	420-1.3/4x10	FSO	4114	9812	HK
255			Motor : D2156 HM 6 U		GF 420-T	7026					
256											
266											
280											

542			Motor OM 364		MFZ 310	6260	310-35x10	FLO	3143	9986	HK

IK 212

IK 212					G 350-T	6012	350-40x10	DZO	4102		

I

IRISBUS

ARES

Ares Motor : F2B		1/99->>>>	ZF 6S-1600		MFZ 400	7097	400-2"x10	DZO	4479	9451	HK

Ares		1/99->>>>	B8 TBV		MFZ 430	7127	430-55x20	DLO	4375	9487	HK

Ares > CAM 15K1		<<<<-10/01	ZF 8S-180		MFZ 430	7127	430-2"x10	DZO	4512	9487	HK

Ares		1/99->>>>	ZF 6S-85		MFZ 430	7127	430-1.3/4x10	VLO	4531	9487	HK

Ares		1/99->>>>	ZF 10AS2301		MFZ 430	7127	430-2"x10	DZO	4512	9347	HK

Ares		1/99->>>>	ZF 6S-1600		MFZ 430	7127	430-2"x10	DZO	4512	9487	HK

Motor MIDR062356, DCI 11

AXER

C956		1/99->>>>			MFZ 400	7097	400-2"x10	DZO	4479	9451	HK

© Copyright KAWE, Raalte - Holland

kW | 1 2 | i | Kawe nr

IRISBUS

ILIADE

Iliade	6/97->>>>			MFZ 430	7127	430-55x20	DLO	4375	9487	HK
gearbox B9,B8 170R5 TBV										
Iliade	6/97->>>>	ZF S6-85		MFZ 430	7127	430-1.3/4x10	VLO	4531	9487	HK
Iliade CAM 12 KV >	10/97->>>>	ZF S8-180		MFZ 430	7127	430-2"x10	DZO	4512	9487	HK
Iliade	1/99->>>>	ZF 6S-1600		MFZ 430	7127	430-2"x10	DZO	4512	9487	HK

KAROSA

MIHR 062045	1/99->>>>	>71011	MFZ 430	7101	430-1.3/4x10	VLO	4531	9952	HK

OBRADORE

Obradore	1/99->>>>	gearbox B9/B8L		MFZ 430	7127	430-55x20	DLO	4375	9487	HK
Motor MIDR062045M41, MIDR062056A41										
Obradore	1/99->>>>	ZF S8-180		MFZ 430	7127	430-2"x10	FZO	4408	9487	HK
Motor : MIDR062045M41, MIDR062056A41										

RÉCREO

C 935	1/99->>>>	5P 115	>71011	MFZ 430	7101	430-1.3/4x10	VLO	4531	9952	HK
Motor : MIHR062045A/41										
C 955	1/99->>>>			MFZ 400	7097	400-2"x10	DZO	4479	9451	HK

TRACER

332		gearbox G406	>71011	MFZ 430	7101	430-45x16	VLO	4533	9952	HK
Motor MIHR062045										

I

© Copyright KAWE, Raalte - Holland

kW | 1 2 | i | Kawe nr

IVECO

Daily I

30-8	53	1/78-12/89	956381	9.1/2 DS		241 - 29 x 10				
30-8 V,30-8 C	53	1/78-12/89								
30-8 V,30-8 C	60	1/89-8/98								
35-8	60	1/89-8/98								
35-8	53	1/78-12/89								
35-8 V,35-8 C	53	1/78-12/89								
40-8 V	53	1/83-6/89								

30-8	60	1/92-8/98	958271	235 DT		235 - 29 x 10				
30-8	60	1/96-8/98								
30-8	62	9/98->>>>								
30-8	62	9/98->>>>								
30-8 V,30-8 C	60	1/96-8/98								
30-8 V	62	9/98->>>>								
30-8 V,30-8 C	62	9/98->>>>								
30-10	76	1/98->>>>								
30-10 V,30-10 C	76	1/97->>>>								
30-10 C	76	1/98->>>>								
30-10 C	76	1/97->>>>								
35-8	62	9/98->>>>								
35-8 K	62	9/98->>>>								
35-8 V,35-8 C	60	1/91-8/98								
35-8 V,35-8 C	62	9/98->>>>								
40-8	53	1/83-6/89								
A 40-10	76	9/96->>>>								
A 45-10	76	5/96->>>>								
49-10	76	1/89-4/96								
49-10 K	76	1/89-4/96								
49-10 K	76	5/96->>>>								
49-10 V	76	1/89-4/96								

40-10 W	76	1/97->>>>	958281	267 DT		266-29 x 10	VLO			HK

35-10	68	1/85-12/89		10.1/2 DS	905292	266 - 29 x 10	VLO	932345	989836	HK
35-10	76	1/89-12/96								
35-10	76	1/96->>>>								
35-10 K	76	1/97->>>>								
35-10 V,35-10 C	68	1/85-12/89								
35-10 V,35-10 C	80	1/89-8/98								
35-10 V,35-10 C	76	1/96->>>>								
40-10	68	1/85-12/89								
40-10 V	68	1/85-12/89								
40-10 V	76	1/90-4/96								
40-10 WV,40-10 WC	76	1/97->>>>								
45-10	68	1/85-12/89								
45-10	76	1/89-4/96								
45-10	76	1/92-4/96								
45-10 V	68	1/85-12/89								
45-10 V	76	1/89-4/96								
49-10	68	1/85-12/89								
49-10	76	5/96->>>>								
49-10 K	76	5/96->>>>								
49-10 V	68	1/85-12/89								

I

© Copyright KAWE, Raalte - Holland

kW | 1 2 | i | Kawe nr

IVECO

Daily I

35-12	85	1/90-4/96
35-12	90	5/96->>>>
35-12 K	90	9/96-8/98
35-12 V,35-12 C	85	1/90-4/96
49-12	85	6/90-4/96
49-12	90	5/96->>>>
49-12 K	85	6/90-4/96
49-12 V	85	6/90-4/96
49-12 V	90	5/96->>>>
59-12	85	5/91-4/96
59-12	90	5/96->>>>
59-12 K	85	5/91-4/96
59-12 K	90	5/96->>>>
59-12 V	85	5/91-4/96
59-12 V	90	5/96->>>>
A 40-10	76	1/91-12/96
40-12	85	10/90-4/96
40-12 V	85	10/90-4/96
A 40-12	90	5/96->>>>
A 45-10	76	1/91-4/96
A 45-12	85	6/90-4/96
A 45-12	90	5/96->>>>
49-12 K	90	5/96->>>>

958281	267 DT		266 - 29 x 10				

Daily II

29 L 9	62	5/99->>>>
29 L 9 V	62	5/99->>>>
29 L 11	78	5/99->>>>
29 L 11 V	78	5/99->>>>
35 S 9,35 C 9	62	5/99->>>>
35 S 9 V,35 C 9 V	62	5/99->>>>
35 S 11,35 C 11	78	5/99->>>>
35 S 11 V,35 C 11 V	78	5/99->>>>

	235 DT	905827	235 - 29 x 10	DLO	2512	989401	HK

35 S 13,35 C 13	92	5/99->>>>
35 S 13 V,35 C 13 V	92	5/99->>>>
50 C 11	78	5/99->>>>
50 C 11	78	5/99->>>>
50 C 13	92	5/99->>>>
50 C 13	92	5/99->>>>

	267 DT	905828	266 - 29 x 10	DLO	2511	989401	HK

35 S 15, 35 C 15	107	11/01->>>>
35 S 15 V, 35 C 15 V	107	11/02->>>>
50 C 15	107	1/01->>>>
65 C 15	107	11/01->>>>

>63001	MFZ 235						

© Copyright KAWE, Raalte - Holland

kW | 1 2 | i | Kawe nr

IVECO

Daily II

29 L 10	70	9/02->>>>	>60011	MFZ 280					
29 L 10 V	70	9/02->>>>							
29 L 12	85	9/02->>>>							
29 L 12 V	85	9/02->>>>	>62620	MFZ 280	A.N.S.				
29 L 13	92	11/01->>>>							
35 C 10 V , 35 S 10 V	70	9/02->>>>							
35 C 10 , 35 S 10	70	9/02->>>>							
35 C 12 , 35 S 12	85	9/02->>>>							
35 C 12 V, 35 S 12 V	85	9/02->>>>							
29 L 14, 29 L 14 D	100	11/05->>>>							

Daily III

50C15, 50C15 /P, 50C15 D	107	5/06->>>>							
0C15 D/P, 50C15 CCS	107	5/06->>>>							
0C15 CCS/P	107	5/06->>>>							
50C18, 50C18 /P, 50C18 D	130	5/06->>>>							
50C18 D/P, 50C18 CCS	130	5/06->>>>							
50C18 CCS/P	130	5/06->>>>							
60C18, 60C18 /P, 60C18 D	130	5/06->>>>							
60C18 D/P, 60C18 CCS	130	5/06->>>>							
60C18 CCS/P	130	5/06->>>>							
65C18, 65C18 /P, 65C18 D	130	5/06->>>>							
65C18 D/P, 65C18 CCS	130	5/06->>>>							
65C18 CCS/P	130	5/06->>>>							
29L10, 29L10 D, 29L10 D/P	70	5/06->>>>							
29L12, 29L12 /P, 29L12 D	85	5/06->>>>							
29L14, 29L14 /P, 29L14 D	100	5/06->>>>							
29L14 D/P	100	5/06->>>>							
35C10, 35C10 D, 35S10	70	5/06->>>>							
35S10 D	70	5/06->>>>							
35C12, 35C12 /P, 35S12	85	5/06->>>>							
35S12 /P, 35S12 D, 35S12 D/P	85	5/06->>>>							

I

© Copyright KAWE, Raalte - Holland

kW | 1 2 | i | Kawe nr

IVECO

Daily III

35C15, 35C15 /P, 35C15 D	107	5/06->>>>							
35C15 D/P	107	5/06->>>>							
35C18, 35C18 /P, 35C18 D	130	5/06->>>>							
35C18 D/P, 35S18, 35S18 /P	130	5/06->>>>							
35S14, 35S14 /P, 35S14 D	100	5/06->>>>							
35S14 D/P	100	5/06->>>>							
40C10, 40C10 D, 40S10	70	5/06->>>>							
40C12, 40C12 /P, 40C12 D	85	5/06->>>>							
40C12 D/P	85	5/06->>>>							
40C15, 40C15 /P, 40C15 D	107	5/06->>>>							
40C15 D/P	107	5/06->>>>							
40C18, 40C18 /P, 40C18 D	130	5/06->>>>							
40C18 D/P	130	5/06->>>>							
45C15, 45C15 /P, 45C15 D	107	5/06->>>>							
45C15 D/P	107	5/06->>>>							
45C18, 45C18 /P, 45C18 D	130	5/06->>>>							
45C18 D/P	130	5/06->>>>							
60C15, 60C15 /P, 60C15 D	107	5/06->>>>							
60C15 D/P	107	5/06->>>>							
65C15, 65C15 /P, 65C15 D	107	5/06->>>>							
65C15 D/P	107	5/06->>>>							
29L10 V	70	5/06->>>>							
29L14 C, 29L14 C/P, 29L14 V	100	5/06->>>>							
29L14 V/P	100	5/06->>>>							

I

© Copyright KAWE, Raalte - Holland

kW | 1 2 | i | Kawe nr

IVECO

Daily III

29L12 V, 29L12 V/P	85	5/06->>>>								
35C10 V, 35S10 V	70	5/06->>>>								
35C12V, 35C12 V/P, 35S12 V	85	5/06->>>>								
35S12 V/P	85	5/06->>>>								
35C15 V, 35C15 V/P	107	5/06->>>>								
35C18 V, 35C18 V/P, 35S18 V	130	5/06->>>>								
35S18 V/P	130	5/06->>>>								
35S14 C, 35S14 C/P, 35S14 V	100	5/06->>>>								
35S14 V/P	100	5/06->>>>								
40C10 V	70	5/06->>>>								
40C12 V, 40C14 V/P	85	5/06->>>>								
40C15 V, 40C15 V/P	107	5/06->>>>								
40C18 V, 40C18 V/P	130	5/06->>>>								
45C15 V, 45C15 V/P	107	5/06->>>>								
45C18 V, 45C18 V/P	130	5/06->>>>								
50C15 V, 50C15 V/P	107	5/06->>>>								
50C18 V, 50C18 V/P	130	5/06->>>>								
60C15 V, 60C15 V/P	107	5/06->>>>								

I

© Copyright KAWE, Raalte - Holland

kW | 1 2 | i | Kawe nr

IVECO

Daily III

60C18 , 60C18 V/P	130	5/06->>>>									
65C15 V, 65C15 V/P	107	5/06->>>>									
65C18 V, 65C18 V/P	130	5/06->>>>									
35C10 K, 35C10 DK	70	5/06->>>>									
35C12 K, 34C12 DK	85	5/06->>>>									
35C15 K, 35C15 DK	107	5/06->>>>									
35C18 K, 35C18 DK	130	5/06->>>>									
50C15 K, 50C15 DK	107	5/06->>>>									
50C18 K, 50C18 DK	130	5/06->>>>									
60C15 K, 60C15 KK, 60C15 DK	107	5/06->>>>									
60C18 K, 60C18 KK, 60C18 DK	130	5/06->>>>									

EuroCargo

60 E 10	75	1/91-8/96	> chas 2180116	>62935	MFZ 280	6293	280 -1.1/2x 10	VLO	2370	9434	HK
60 E 12	85	1/91-12/96									
60 E 14	100	1/91-12/96									
60 E 14 K	100	1/91-12/96									
65 E 10	75	1/91-12/96									
65 E 10 K	75	1/91-12/96									
65 E 12	85	1/91->>>>									
65 E 12 K	85	1/91->>>>									
65 E 14	100	1/91->>>>									
65 E 14 K	100	1/91->>>>									
75 E 12	85	1/91->>>>									
75 E 12 K	85	1/97->>>>									
75 E 14	100	1/91->>>>									
75 E 14 K	100	1/97->>>>									

I

© Copyright KAWE, Raalte - Holland

kW | 1/2 | i | Kawe nr

IVECO

EuroCargo

75 E 15,80 E 15	105	1/91-9/00	mot. 8060	>62941	MFZ 310	6294	310 -1.1/2x 10	VLO	2371	9434	HK
75 E 15 K	105	1/91-9/00									
80 E 15	105	1/91->>>>									
80 E 15 K	105	1/91->>>>									
80 E 15 K	105	1/91->>>>									
80 E 18	130	1/91->>>>									
80 E 18	130	1/91->>>>									
80 E 18 K	130	1/91->>>>									
80 E 18 K	130	1/91->>>>									
80 E 21	152	1/91->>>>									
100 E 15	105	1/91->>>>									
100 E 15 K	105	1/91->>>>									
100 E 18	130	1/91->>>>									
100 E 18 K	130	1/91->>>>									
120 E 15	105	1/91->>>>									

80 E 21	152	1/91->>>>	> ch.nr. B022745	>62955	MFZ 330	6295	330 -1.1/2x 10	VLO	3411	9434	HK
100 E 21	152	1/91->>>>									
180 E 21 T	152	1/91->>>>									

95 E 15 W	105	11/93->>>>	mot. 8060	>62941	MFZ 310	6294	310 -1.1/2x 10	VLO	2371	9434	HK
120 E 15 K	105	1/92->>>>									
120 E 18	130	1/92->>>>									
120 E 18 K	130	1/92->>>>									
130 E 15	105	1/94->>>>									
130 E 15 K	105	1/94->>>>									
130 E 18	130	1/92->>>>									
130 E 18 K	130	1/92->>>>									
135 E 18 WR	130	1/93-12/96									
135 E 18 W	130	1/97->>>>									
150 E 15	105	1/92-12/96									
150 E 15 K	105	1/92-12/96									
150 E 18	130	1/92->>>>									
150 E 18 K	130	1/92->>>>									
170 E 18,180 E 18	130	1/94->>>>									
170 E 18 K,180 E 18 K	130	1/94->>>>									

95 E 21 W	152	11/93->>>>	> ch.nr. B022745	>62955	MFZ 330	6295	330 -1.1/2x 10	VLO	3411	9434	HK
120 E 23	167	1/92->>>>	mot. 8060								
130 E 23	167	1/92->>>>									
135 E 23 WR	167	1/93-12/96									
135 E 23 W	167	1/97->>>>									
150 E 23	167	1/92->>>>									
170 E 23,180 E 23	167	1/94->>>>									
170 E 23 K,180 E 23 K	167	1/94->>>>									
260 E 23 T	167	1/92->>>>									
280 E 23 T	167	1/92->>>>									

150 E 27 R	196	1/92->>>>	mot. 8360	>70981	MFZ 400	7097	400 - 1.3/4 x 10	FZO	4477	9347	HK
170 E 27,180 E 27	196	1/94->>>>									
320 E 27 T	196	1/92->>>>									

I

© Copyright KAWE, Raalte - Holland

kW | 1 2 | i | Kawe nr

IVECO

EuroCargo Tector

65 E 13 tector	95	9/00->>>>	11-2000 > Iveco 5-Gear 06-2003 > Iveco 6-Gear	>65091	330 DTP							
75 E 13 tector	95	9/00->>>>										
75 E 15 tector	110	9/00->>>>										

65 E 15 tector	110	9/00->>>>		>65091	330 DTP							
65 E 15 K tector	110	9/00->>>>										
75 E 15 K tector	110	9/00->>>>		>65101	350 DTP							
75 E 17 tector	125	9/00->>>>										
75 E 17 K tector	125	9/00->>>>										
75 E 18 tector	134	9/00->>>>										
75 E 18 K tector	134	9/00->>>>										

90 E 17 tector	125	9/00->>>>	11-2000 > Iveco 6-Gear 06-2003 > Iveco 9-Gear	>65091	330 DTP							
90 E 17 K tector	125	9/00->>>>										
100 E 17 tector	125	9/00->>>>		>65101	350 DTP							
100 E 17 K tector	125	9/00->>>>										

90 E 18 tector	134	9/00->>>>	11-2000 > Iveco 9-Gear	>65091	330 DTP							
90 E 18 K tector	134	9/00->>>>										

80 E 21 tector	154	9/00->>>>	06-2003 > Iveco 6 / 9-Gear	>65101	350 DTP							
80 E 21 K tector	154	9/00->>>>										
90 E 21 tector	154	9/00->>>>										
90 E 21 K tector	154	9/00->>>>										
180 E 21 tector	154	9/00->>>>										
180 E 21 K tector	154	9/00->>>>										

140 E 18 W tector	134	9/00->>>>	06-2003 > Iveco 6-Gear	>65101	350 DTP							

100 E 18 tector	134	9/00->>>>		>65091	330 DTP							
100 E 18 K tector	134	9/00->>>>										
100 E 18 W tector	134	9/00->>>>		>65101	350 DTP							
140 E 24 W tector	176	9/00->>>>										

100 E 21 tector	154	9/00->>>>	11-2000 > Iveco 6 / 9-Gear	>65091	330 DTP							

100 E 21 K tector	154	9/00->>>>	11-2000 > Iveco 6 / 9-Gear	>65101	350 DTP							
100 E 21 W tector	154	9/00->>>>										

I

© Copyright KAWE, Raalte - Holland

kW | 1 2 | i | Kawe nr

IVECO

EuroCargo Tector

80 E 17 tector	125	9/00->>>>	11-2000 > Iveco 6-Gear 06-2003 > Iveco 5-Gear	>65091	330 DTP						
80 E 17 K tector	125	9/00->>>>									
80 E 17 tector	125	9/00->>>>	06-2003 > Iveco 9-Gear	>65101	350 DTP						
80 E 17 K tector	125	9/00->>>>									
80 E 18 tector	134	9/00->>>>	11-2000 > Iveco 9-Gear	>65101	350 DTP						
80 E 18 K tector	134	9/00->>>>									
80 EL 15 tector	110	9/00->>>>	06-2003 > Iveco 5 / 6-Gear	>65091	330 DTP						
120 E 18 K tector	134	9/00->>>>	02-2001 > Iveco 6-Gear	>65091	330 DTP						
120 E 18 tector	134	9/00->>>>									
130 E 18 tector	134	9/00->>>>									
130 E 18 K tector	134	9/00->>>>									
120 E 24 K tector	176	9/00->>>>		>65091	330 DTP						
120 E 28 K tector	202	9/00->>>>									
120 E 24 tector	176	9/00->>>>		>65101	350 DTP						
120 E 28 tector	202	9/00->>>>									
130 E 24 tector	176	9/00->>>>									
130 E 28 tector	202	9/00->>>>									
130 E 24 K tector	176	9/00->>>>									
130 E 28 K tector	202	9/00->>>>									
150 E 18 tector	134	9/00->>>>	2-2001 > 6-2003 Iveco 6 / 9-Gear	>65101	350 DTP						
150 E 18 K tector	134	9/00->>>>									
150 E 24 tector	176	9/00->>>>		>65091	330 DTP						
150 E 28 tector	202	9/00->>>>									
150 E 24 K tector	176	9/00->>>>		>65101	350 DTP						
150 E 28 K tector	202	9/00->>>>									
180 E 24 tector	176	9/00->>>>									
180 E 28 tector	202	9/00->>>>									
180 E 24 K tector	176	9/00->>>>									
180 E 28 K tector	202	9/00->>>>									
320 E 28 T tector	202	9/00->>>>									
120 EL 17 tector	125	9/00->>>>									
120 EL 21 tector	154	9/00->>>>									

I

© Copyright KAWE, Raalte - Holland

kW | 1 2 | i | Kawe nr

IVECO

EuroStar

LD 190 E 38 P	276	1/93-2/02	Fuller	>70976	MFZ 400	7097	400 - 2" x 10	FZO	4478	9347	HK
LD 240 E 38	276	1/93-2/02									
LD 260 E 38 P	276	1/93-2/02	ZF	>70975	MFZ 400	7097	400 - 2" x 10	DZO	4479	9347	HK
LD 400 E 38 TXP	276	1/93-2/02									
LD 440 E 38 TXP	276	1/93-2/02									
LD 440 E 38 T	276	1/93-2/02									
LD 440 E 38 TZ	276	1/93-2/02									

LD 190 E 42	309	1/93-2/02	Fuller	>70838	MFZ 430	7083	430 - 2" x 10	VZO	4437	9347	HK
LD 190 E 47	345	1/93-2/02									
LD 190 E 52	378	1/93-2/02	ZF	>70837	MFZ 430	7083	430 - 2" x 10	DZO	4407	9347	HK
LD 240 E 42	309	1/93-2/02									
LD 240 E 47 P	345	1/93-2/02									
LD 240 E 52 P	378	1/93-2/02									
LD 260 E 42 P	309	1/93-2/02									
LD 260 E 47	345	1/93-2/02									
LD 260 E 52	378	1/93-2/02									
LD 400 E 42 TXP	309	1/93-2/02									
LD 440 E 42 TXP	309	1/93-2/02									
LD 440 E 42 T	309	1/93-2/02									
LD 440 E 47 T	345	1/93-2/02									
LD 440 E 52 T	378	1/93-2/02									
LD 440 E 42 TZ	309	1/93-2/02									
LD 440 E 47 TZ	345	1/93-2/02									
LD 440 E 52 TZ	378	1/93-2/02									

LD 190 E 39 P	287	11/99-2/02	ZF	>70837	MFZ 430	7083	430 -2"x 10	DZO	4407	9347	HK
LD 190 E 43	316	11/99-2/02									
LD 190 E 40	294	9/00-2/02									
LD 260 E 43	316	1/93-2/02									
LD 260 E 39 P	287	11/99-2/02									
LD 260 E 40	294	9/00-2/02									
LD 440 E 43 TX/P	316	11/99-2/02									
LD 440 E 43 TP	316	1/93-2/02									
LD 440 E 39 T	287	11/99-2/02									
LD 440 E 48	353	1/01-2/02									
LD 440 E 40 T	294	9/00-2/02									
LD 440 E 40 TX/P	294	1/01-2/02									

EuroTech MH

190 E 24	180	9/98->>>>	>70981	MFZ 400	7098	380 - 1.3/4 x 10	FZO	4477	9347	HK
190 E 27	200	9/98->>>>								
260 E 24 Y/P	180	11/99->>>>								

190 E 31	228	9/98->>>>	Fuller	>70976	MFZ 400	7097	400 - 2" x 10	FZO	4478	9347	HK
400 E 31 TP, 440 E 31 TP	228	9/98->>>>									
			ZF	>70984	MFZ 400	7098	400 - 1.3/4 x 10	FZO	4611	9347	HK

190 E 35	259	9/98->>>>	Fuller	>70976	MFZ 400	7097	400 -2"x 10	FZO	4478	9347	HK
400 E 35 TP, 440 E 35 TP	259	9/98->>>>									
			ZF	>70975	MFZ 400	7097	400 -2"x 10	DZO	4479	9347	HK

I

© Copyright KAWE, Raalte - Holland

kW | 1 2 | i | Kawe nr

IVECO

EuroTech MH

190 E 24 K	180	9/98->>>>		>70984	MFZ 400	7098	400 - 1.3/4 x 10	FZO	4611	9347	HK
190 E 27 K	200	9/98->>>>	ZF	>70981	MFZ 400	7098	380 - 1.3/4 x 10	FZO	4477	9347	HK
260 E 35 Y/P	259	11/99->>>>									
			Iveco		430 DPB	7057	420 - 1.3/4 x 10	FZO	4175	9343	HK
190 E 31 K	228	9/98->>>>		>70976	MFZ 400	7097	400 -2"x 10	FZO	4478	9347	HK
260 E 31 Y/P	228	11/99->>>>									
260 E 27 Y/P	200	11/99->>>>	ZF	>70981	MFZ 400	7098	380 - 1.3/4 x 10	FZO	4477	9347	HK
			Iveco	>70976	MFZ 400	7097	400 -2"x 10	FZO	4478	9347	HK

EuroTech MP

180 E 34	254	1/92-12/93	Fuller	>70976	MFZ 400	7097	400 -2"x 10	FZO	4478	9347	HK
180 E 38	276	1/92-12/93									
190 E 34	254	1/93->>>>	ZF	>70975	MFZ 400	7097	400 -2"x 10	DZO	4479	9347	HK
190 E 38	276	1/93->>>>									
240 E 34	254	9/95-12/96									
240 E 38	276	1/92->>>>									
260 E 38 P	276	1/94->>>>									
400 E 34 T, 440 E 34 T	254	1/92->>>>									
400 E 38 T, 440 E 38 T	276	1/92->>>>									
400 E 38 TXP	276	11/93-12/96									
440 E 38 TZ	276	1/93->>>>									
180 E 42	309	1/92-12/93	ZF	>70837	MFZ 430	7083	430 -2"x 10	DZO	4407	9347	HK
190 E 42	309	1/93->>>>									
240 E 42	309	1/92->>>>	Fuller	>70838	MFZ 430	7083	430 -2"x 10	VZO	4437	9347	HK
260 E 42	309	1/94->>>>									
400 E 42 T, 440 E 42 T	309	1/92->>>>									
440 E 42 TZ	309	1/93->>>>									
240 E 30 PS	221	1/97->>>>	Fuller		MFZ 400	7097	400 -2"x 10	FZO	4478	9347	HK
			ZF	>70975	MFZ 400	7097	400 -2"x 10	DZO	4479	9347	HK
190 E 43 /P	316	1/01->>>>		>70837	MFZ 430	7083	430 -2"x 10	DZO	4407	9347	HK
190 E 39	287	11/99->>>>									
260 E 39	287	11/99->>>>									
260 E 43	316	11/99->>>>									
440 E 39 TP	287	11/99->>>>									
440 E 43 TP	316	11/99->>>>									
440 E 39 TX/P	287	11/99->>>>									

I

© Copyright KAWE, Raalte - Holland

kW | 1 2 | i | Kawe nr

IVECO

EuroTech MP

190 E 40 /P	294	1/01->>>>									
260 E 40	294	1/01->>>>									
440 E 40 TX/P	294	1/01->>>>									
440 E 40 T/P	294	9/00->>>>									

EuroTech MT

180 E 24	176	1/92-12/96	mot.8360	>70981	MFZ 400	7098	380 - 1.3/4 x 10	FZO	4477	9347	HK
180 E 24 K	176	1/93-12/96									
180 E 27	196	1/92-12/96									
180 E 27 K	196	1/92-12/96									
190 E 24	176	1/97-8/98									
190 E 24 K	176	1/97-8/98									
190 E 27	196	1/97-8/98									
190 E 27 K	196	1/97-8/98									
180 E 30 R	221	1/92-12/96	Fuller	>70976	MFZ 400	7097	400 -2"x 10	FZO	4478	9347	HK
190 E 30 K	221	1/97-8/98									
190 E 30	221	1/97-8/98	ZF	>70984	MFZ 400	7097	400 -1.3/4x 10	FZO	4611	9347	HK
400 E 30 T	221	1/92-8/98									
180 E 34 R	254	1/92-12/93	Fuller	>70976	MFZ 400	7097	400 -2"x 10	FZO	4478	9347	HK
400 E 34 T	254	1/92-8/98									
			ZF	>70975	MFZ 400	7097	400 -2"x 10	DZO	4479	9347	HK

EuroTrakker

MP 190 E 30 H	221	1/93-11/04	mot.8460	>70984	MFZ 400	7097	400 -1.3/4x 10	FZO	4611	9347	HK
MP 190 E 30 W	221	1/93-11/04									
MP 260 E 30 H	221	1/93-11/04									
MP 190 E 34 H	254	1/93-11/04	Fuller	>70976	MFZ 400	7097	400 -2"x 10	FZO	4478	9347	HK
MP 190 E 34 W	254	1/93-11/04									
MP 260 E 34 H	254	1/93-11/04	ZF	>70975	MFZ 400	7097	400 -2"x 10	DZO	4479	9347	HK
MP 260 E 34 W	254	1/93-11/04									
MP 340 E 34 H	254	1/93-11/04									
MP 380 E 34 H	254	1/93-11/04									
MP 400 E 34 HT	254	1/93-11/04									
MP 440 E 34 HT	254	1/93-11/04									

I

© Copyright KAWE, Raalte - Holland

kW | 1/2 | i | Kawe nr

IVECO

EuroTrakker

MP 190 E 37 H	272	1/93-11/04		>70838	MFZ 430	7083	430 -2"x 10	VZO	4437	9347	HK
MP 190 E 37 W	272	1/93-11/04									
MP 190 E 42 H	309	1/93-11/04	ZF	>70837	MFZ 430	7083	430 -2"x 10	DZO	4407	9347	HK
MP 190 E 42 W	309	1/93-11/04									
MP 260 E 37 H	272	1/93-11/04	Fuller	>70838	MFZ 430	7083	430 -2"x 10	VZO	4437	9347	HK
MP 260 E 37 W	272	1/93-11/04									
MP 260 E 42 H	309	1/93-11/04									
MP 260 E 42 W	309	1/93-11/04									
MP 340 E 37 H	272	1/93-11/04									
MP 340 E 42 H	309	1/93-11/04									
MP 380 E 37 H	272	1/93-11/04									
MP 380 E 37 W	272	1/93-11/04									
MP 380 E 42 H	309	1/93-11/04									
MP 380 E 42 W	309	1/93-11/04									
MP 400 E 37 HT	272	1/93-11/04									
MP 400 E 37 WT	272	1/93-11/04									
MP 400 E 42 HT	309	1/93-11/04									
MP 400 E 42 WT	309	1/93-11/04									
MP 410 E 37 H	272	1/93-11/04									
MP 410 E 42 H	309	1/93-11/04									
MP 410 E 42 W	309	1/93-11/04									
MP 440 E 37 HT	272	1/93-11/04									
MP 440 E 42 HT	309	1/93-11/04									
MP 720 E 37 HT	272	1/93-11/04									
MP 720 E 37 WT	272	1/93-11/04									
MP 720 E 42 HT	309	1/93-11/04									
MP 720 E 42 WT	309	1/93-11/04									
MP 720 E 47 HT	345	1/93-11/04			MFZ 430	7061	430 - 2" x 10	DZO	4407	9347	HK
			ID RT 14613		MFZ 430	7083	430 - 2" x 10	VZO	4437	9347	HK
MP 190 E 31 H Cursor	228	9/99-11/04	Iveco / ZF	>70984	MFZ 400	7098	400 - 1.3/4 x 10	FZO	4611	9347	HK
MP 190 E 31 W Cursor	228	9/99-11/04									
MP 190 E 31 H Cursor	228	9/99-11/04									
MP 190 E 31 W Cursor	228	9/99-11/04									
MP 260 E 31 H Cursor	228	9/99-11/04									
MP 260 E 31 HB Cursor	228	1/01-11/04									
MP 260 E 31 H Cursor	228	9/99-11/04									
MP 190 E 35 H Cursor	259	9/99-11/04		>70975	MFZ 400	7097	400 - 2" x 10	DZO	4479	9347	HK
MP 190 E 35 W Cursor	259	9/99-11/04									
MP 190 E 35 H Cursor	259	9/99-11/04									
MP 190 E 35 W Cursor	259	9/99-11/04									
MP 190 E 38 W Cursor	280	1/01-11/04									
MP 190 E 38 W Cursor	280	1/01-11/04									
MP 260 E 35 H Cursor	259	1/00-11/04									
MP 260 E 35 W Cursor	259	9/99-11/04									
MP 260 E 35 H Cursor	259	1/00-11/04									
MP 260 E 35 W Cursor	259	9/99-11/04									
MP 340 E 35 H Cursor	259	9/99-11/04									
MP 340 E 35 HB Cursor	259	1/01-11/04									
MP 340 E 35 H Cursor	259	9/99-11/04									

I

© Copyright KAWE, Raalte - Holland

kW | 1 2 | i | Kawe nr

IVECO

EuroTrakker

MP 190 E 44 W Cursor	324	9/00-11/04		MFZ 430	7061	430 -2"x 10	DZO	4407	9347	HK
MP 190 E 44 W Cursor	324	9/00-11/04								
MP 260 E 44 H Cursor	324	1/01-11/04								
MP 260 E 44 W Cursor	324	1/01-11/04								
MP 260 E 44 H Cursor	324	1/00-11/04								
MP 260 E 44 W Cursor	324	1/01-11/04								
MP 260 E 38 H Cursor	280	1/01-11/04								
MP 260 E 38 H Cursor	280	1/01-11/04								
MP 260 E 38 W Cursor	280	1/01-11/04								
MP 260 E 38 W Cursor	280	1/01-11/04								
MP 340 E 44 H Cursor	324	1/01-11/04								
MP 340 E 44 H Cursor	324	1/01-11/04								
MP 340 E 38 H Cursor	280	1/01-11/04								
MP 340 E 38 H Cursor	280	1/01-11/04								
MP 340 E 38 HB Cursor	280	1/01-11/04								
MP 340 E 44 HB Cursor	324	1/01-11/04								
MP 380 E 38 W Cursor	280	1/01-11/04								
MP 380 E 38 W Cursor	280	1/01-11/04								
MP 380 E 44 H Cursor	324	1/01-11/04								
MP 380 E 44 W Cursor	324	1/01-11/04								
MP 380 E 44 W Cursor	324	1/01-11/04								
MP 380 E 44 H Cursor	324	1/01-11/04								
MP 380 E 38 H Cursor	280	1/01-11/04								
MP 380 E 38 H Cursor	280	1/01-11/04								
MP 410 E 38 H Cursor	280	1/01-11/04								
MP 410 E 38 H Cursor	280	1/01-11/04								
MP 410 E 44 H Cursor	324	1/01-11/04								

M

115-17	124	9/83-12/85	Fiat / ZF		13 DS	6313	327 - 1.1/2 x 10	VLO	3190	9708	HK
115-17	130	1/86-12/91									
115-17 H	130	1/86-12/91									
135-17	124	9/83-12/85									
135-17 T	124	9/83-12/85									
135-17 H	130	1/86-12/92	Fiat / ZF		13 DS	6313	327 - 1.1/2 x 10	VLO	3190	9881	HK
135-17 T	130	1/86-12/91									
145-17	130	2/86-12/91									
175-17	130	9/86-12/92									
159-17	124	7/82-9/86	ZF		GMF 350	6275	350 -1.1/2x 10	VLO	4211	9881	HK
165-24 R	177	6/82-9/86									
165-24 T	177	6/82-9/86									

I

© Copyright KAWE, Raalte - Holland

kW | 1 2 | i | Kawe nr

IVECO

M

165-24 R	177	1/85-12/85								
175-24	176	9/86-11/92	ZF		G 380-T	6276	380 -1.3/4x 10	FZO	4197	9343	HK
175-24 T	176	9/86-11/92									
			Fuller		G 380-T	6276	380 -1.3/4x 10	FZO	4197	9856	HK

MK

75-9 A	64	1/83-5/89		MF 280	6113	280 -1.3/8x 10	VZO	2221	9852	HK
75-9 H	64	1/83-8/85								
80-9 A	64	1/83-2/86								
80-9 AH	64	1/83-2/86								
80-13 A	99	1/83-12/91		12 AS-T	6043	310 - 1.1/2 x 10	VLO	3205	9852	HK
80-13 AH	99	1/83-12/91								
80-13 AT	99	1/83-12/91								
80-13 A	99	1/83-12/91								
90-13 A	99	1/83-12/91								
90-13 AH	99	1/83-12/91								
110-13 A	99	1/83-12/91								
110-13 AH	99	1/83-12/85								
130-13 A	99	1/83-12/91								
130-13 AH	99	1/83-12/91								
80-13 AW	99	1/83-12/91		MF 310	6114	310 -1.1/2x 10	VLO	3205	9852	HK
80-13 AW	99	1/83-12/89								
80-16 A	124	1/83-12/91		GMF 350	6275	350 -1.1/2x 10	VLO	4211	9852	HK
80-16 A	124	1/83-12/91								
80-16 AW	124	1/86-12/89								
80-16 AW	124	1/86-12/89								
110-16 A	124	1/83-12/91								
110-16 AH	124	1/83-12/91								
110-16 AT	124	1/83-12/85								
130-16 A	124	1/83-12/91								
130-16 AH	124	1/83-12/91								

I

© Copyright KAWE, Raalte - Holland

kW | 1 2 | i | Kawe nr

IVECO

P/PA

159-17 H	124	7/82-9/86	ZF		GMF 350	6275	350 -1.1/2x 10	VLO	4211	9881	HK
160-23 AH	168	4/84-5/89	ZF		GF 420-T	7026	420 -1.3/4x 10	FZO	4176	9812	HK
			ZF		GMF 430	7140	420 -1.3/4x 10	FZO	4176	9812	HK
			PTO 70X32		GF 420 N-T	7035	420 -1.3/4x 10	FZO	4226		
160-23 AHW	168	4/84-1/86			G 380-T	6276	380 -1.3/4x 10	FZO	4197	9812	HK
160-23 AHW	168	1/85-12/85									
170-23 AHW,180-23 AHW	174	1/91-12/93									
170-23 AHW	174	4/88-12/90									
160-23 AHW	168	1/86-5/89	ZF		GF 420-T	7026	420 -1.3/4x 10	FZO	4176	9812	HK
160-23 AHW	168	1/85-12/85									
170-23 AHW,180-23 AHW	174	1/91-12/93	ZF		GMF 430	7140	420 -1.3/4x 10	FZO	4176	9812	HK
170-25 AH	194	3/89-12/90									
170-25 AHW	194	3/89-12/90	PTO 70X32		GF 420 N-T	7035	420 -1.3/4x 10	FZO	4226		
170-23 AH	174	4/88-12/90									
170-23 AHW	174	4/88-12/90									
170-25 AH,180-25 AH	194	1/91-12/93									
170-25 AHW,180-25 AHW	194	1/91-12/93									
190-25 AH	188	7/83-6/86									
190-25 AH	188	7/83-6/86									
190-25 AH	188	7/83-6/86									
190-25 AHW	188	7/83-6/86									
190-25 AHW	188	7/83-6/86									
160-30 AH	225	6/86-5/89	ZF		GFX 420-T	7040	420 -1.3/4x 10	FZO	4175	9812	HK
160-30 AH	225	6/86-5/89									
160-30 AHW	225	6/86-5/89									
170-23 AH,180-23 AH	174	1/91-12/93									
170-34 AH	250	4/89-12/90									
170-34 AHW,180-34 AHW	250	1/91-12/93									
170-34 AH	250	4/89-12/90									
170-34 AH,180-34 AH	250	1/91-12/93									
170-34 AH	250	1/91-12/93									
190-30 H	224	4/87-12/90	Fuller		GFX 420-T	7032	420 -1.3/4x 10	FZO	4175	9812	HK
190-30 H	224	4/87-12/90									
190-30 HW	224	4/87-12/90	Fuller		MF 420	7099	420 -1.3/4x 10	FZO	4175	9812	HK
190-30 HT	224	1/89-12/90									
190-30 H	224	1/91-12/92									
190-30 H	224	1/91-12/92									
190-30 HW	224	1/91-12/92									
190-30 HT	224	1/90-12/92									
190-32 AH	235	1/83-12/85			GF 420-T	7001	420 -1.3/4x 10	FZO	4175	9812	HK
190-32 AH	235	1/83-12/85									
190-32 AH	235	1/83-12/85									
190-32 AHW	235	1/83-12/85									
190-32 AHW	235	1/83-12/85									

I

© Copyright KAWE, Raalte - Holland

kW | 1/2 | i | Kawe nr

IVECO

P/PA

260-25 AH	188	3/84-6/86	ZF		GMF 430	7140	420 -1.3/4x 10	FSO	4176	9812	HK
260-25 AH	188	3/84-6/86									
260-25 AH	188	3/84-6/86	ZF		GF 420-T	7026	420 -1.3/4x 10	FSO	4176	9812	HK
260-25 AH	194	4/89-12/92									
260-25 AH	194	4/89-12/92									
260-25 AHW	188	3/84-6/86									
260-25 AHW	188	3/84-6/86									
170-34 AHW	250	4/89-12/90			GFX 420-T	7040	420 -1.3/4x 10	FZO	4175	9812	HK
260-25 AHB	162	12/79-10/85	ZF		G 380-T	6276	380 -1.3/4x 10	FZO	4197	9812	HK
260-25 AHB	162	12/79-10/85									
260-25 AHB	188	3/84-6/86									
260-25 AHB	188	3/84-6/86									
260-32 AH	235	1/83-12/85	ZF		GF 420-T	7001	420 -1.3/4x 10	FZO	4175	9812	HK
260-32 AH	235	1/83-12/85									
260-32 AH	235	1/83-12/85									
260-32 AHT	235	1/83-12/85									
260-32 AHT	235	1/83-12/85									
260-32 AHW	235	1/83-12/85									
260-32 AHW	235	1/83-12/85									
260-30 AH	225	6/86-5/90	ZF		GFX 420-T	7040	420 -1.3/4x 10	FZO	4175	9812	HK
260-30 AH	225	6/86-5/90									
260-30 AH	225	6/86-5/90									
260-30 AHT	225	6/86-5/90									
260-30 AHT	225	6/86-5/90									
260-30 AHW	225	6/86-5/90									
260-30 AHW	225	6/86-5/90									
260-34 AH	250	4/89-12/90									
260-34 AH	250	4/89-12/90									
260-34 AH	250	4/89-12/90									
260-34 AHT	250	4/89-12/90									
260-34 AHT	250	4/89-12/90									
260-34 AH	250	1/91-12/92									
260-34 AH	250	1/91-12/92									
260-34 AHT	250	1/91-12/92									
260-34 AHW	250	1/91-12/92									
300-30 AH	225	4/87-5/89									
300-30 AHB	225	4/87-5/89									
330-30 H	224	1/88-12/90		>70321	GFX 420-T	7032	420 -1.3/4x 10	DZO	4492	9812	HK
330-30 H	224	6/84-12/90									
330-30 H	224	6/84-12/92		>70991	MF 420	7099	420 -1.3/4x 10	FZO	4175	9812	HK
330-30 HT	224	1/88-12/90									
330-30 HT	224	1/88-12/90									
330-30 HW	224	1/88-12/90									
330-30 HW	224	1/88-12/90									
330-30 HW	224	1/88-12/92									
330-30 H	224	1/91-12/92									
330-30 HT	224	1/91-12/92									
330-30 HW	224	1/91-12/92									
340-34 AH	250	3/89-12/92									

I

© Copyright KAWE, Raalte - Holland

kW | 1 2 | i | Kawe nr

IVECO

P/PA

330-36 H	265	1/89-12/90	Fuller	>70863	MFZ 430	7086	430 -2"x 10	FZO	4437		
330-36 H	265	1/89-12/90									
330-36 H	265	1/89-12/92	ZF	>70861	MFZ 430	7086	430 -2"x 10	FZO	4407		
330-36 HT	265	1/89-12/90									
330-36 HT	265	1/89-12/90	Fuller		MFZ 430	7104	430 -2"x 10	FZO	4437	9990	HK
330-36 HT	265	1/89-12/92									
330-36 HW	265	1/89-10/90	ZF		MFZ 430	7104	430 -2"x 10	FZO	4407	9990	HK
330-36 HW	265	1/89-10/90									
330-36 HW	265	1/89-12/92									
330-36 H	265	1/91-12/92									
330-36 HT	265	1/91-12/92									
330-36 HW	265	1/91-12/92									

Nr. 7086: incl. druklager/bearing/butée/Ausrücker/cojinete
Nr. 7086: excl. druklager/bearing/butée/Ausrücker/cojinete = Nr. 7104
Nr. 9990: incl. montageset/assembly kit/piéces pour montage/Montagesat/kit de arandelas

ATTENTIE: lengte koppelvork 125mm
ATTENTION: longuer fourchette d'embrayage 125 mm
ATENCION: ancho de horquilla 125 mm

ATTENTION: length release fork 125 mm
ACHTUNG: Länge Ausrückgabel 125 mm

330-36 H	265	1/89-12/90	PTO, 70x32	>71051	GF 2/380 N	7105	380 -2"x 10	FZO	4494		
330-36 H	265	1/89-12/90		>71051 incl. 7105, 4494 excl 4493				FSO	4493		
330-36 H	265	1/89-12/92									
330-36 H	265	1/91-12/92									

P/PA voertuig met torpedofront / Haubenfahrzeuge

150-16 AN	118	1/83-12/91		GMF 350	6275	350 -1.1/2x 10	VLO	4211	9860	HK
150-16 ANW	118	1/83-12/91								
120-13 ANW	99	1/83-9/90		GF 295	6167	295 -40x 10	FZO	3204	9852	HK
120-16 ANW,120-17 ANW	118	1/83-11/89		GF 350	6164	350 -1.3/4x 10	FZO	4104	9852	HK
160-17 AN	124	7/89-12/93								
160-17 ANW	124	7/89-12/93								
160-23 ANW	168	1/86-5/89								
160-23 ANW	168	4/84-12/85								
170-23 ANW	174	1/91-12/93		GMF 430	7140	420 - 1.3/4 x 10	FZO	4176	9812	HK
170-23 ANW	174	4/88-12/90								

I

© Copyright KAWE, Raalte - Holland

kW | 1/2 | i | Kawe nr

IVECO

P/PA voertuig met torpedofront / Haubenfahrzeuge

190-25 AN	188	7/83-12/86			GMF 430	7140	420 -1.3/4x 10	FZO	4176	9812	HK
190-25 AN	188	1/86-9/90									
190-25 ANW	188	7/83-12/86			GF 420-T	7026	420 -1.3/4x 10	FZO	4176	9812	HK
190-25 ANW	188	1/86-9/90									
190-25 ANW	188	7/83-12/87	PTO 70x32		GF 420 N-T	7035	420 - 52 x 10	FZO	4380		
190-25 AN	188	7/83-12/87									
190-25 ANT	188	7/83-6/86									
190-25 ANT	188	7/86-12/87									
190-30 N	224	4/87-12/90	Fuller		GFX 420-T	7032	420 -1.3/4x 10	FZO	4175	9812	HK
190-30 N	224	1/91-12/93									
190-30 NT	224	4/87-12/90	Fuller		MF 420	7099	420 -1.3/4x 10	FZO	4175	9812	HK
190-30 NT	224	1/91-12/93									
260-25 AN	188	7/83-6/86	ZF		G 380-T	6276	380 -1.3/4x 10	FZO	4197	9812	HK
260-25 ANW	188	7/83-6/86									
260-25 ANW	188	7/83-6/86	ZF		GF 420-T	7026	420 -1.3/4x 10	FZO	4175	9812	HK
260-25 AN	188	7/83-6/86									
			ZF		GMF 430	7140	420 -1.3/4x 10	FZO	4175	9812	HK
330-30 AN	225	5/86-9/90	Fuller , ZF		GF 420-T	7026	420 -1.3/4x 10	FZO	4175	9812	HK
330-30 ANW	225	5/86-9/90									
330-30 AN	225	5/86-9/90	Fuller , ZF		GMF 430	7140	420 -1.3/4x 10	FZO	4175	9812	HK
330-30 AN	225	5/86-9/90									
330-30 ANW	225	5/86-9/90									
330-30 ANW	225	5/86-9/90									
330-30 N	224	10/87-12/90			GFX 420-T	7032	420 -1.3/4x 10	FZO	4175	9812	HK
330-30 NW	224	10/87-12/90									
330-30 N	224	1/91-12/92									
330-30 NW	224	1/91-12/92									
330-30 N	224	10/87-12/90									
330-30 N	224	10/87-12/92									
330-30 NW	224	10/87-12/90									
330-30 NW	224	10/87-12/92									
170-23 ANW	174	1/90-12/90			GMF 430	7140	420 -1.3/4x 10	FZO	4176	9812	HK
170-23 ANW	174	1/91-12/93									
160-23 ANW	168	4/84-12/85									
160-23 ANW	168	4/85-12/85									
160-23 ANW	168	1/88-5/89									

I

© Copyright KAWE, Raalte - Holland

kW | 1 2 | i | Kawe nr

IVECO

Stralis

AD190S40(/P,/FPD)	294	6/03->>>>	>70837	MFZ 430	7083	430 -2"x 10	DZO	4407	9347	HK
AD190S43(/P,/FPD)	316	6/03->>>>								
AD260S40Y/P	294	6/03->>>>								
AD260S40 Y/PS,Y/PT)	294	6/03->>>>								
AD 260S43 (Y/P,Y/PS, Y/PT)	316	6/03->>>>								
AD 440S40 (T/P, T/P HR, LT)	294	6/03->>>>								
AD 440S43 (T/P, T/P HR, LT)	294	6/03->>>>								
AD 440S40TX/P	294	6/03->>>>								
AD 440S43TX/P	316	6/03->>>>								
AS 190S40(P,/FP-CM,/FP GV)	294	2/02->>>>								
AS 190S43(/P,/FP)	316	2/02->>>>								
AS 190S43(CM,/FP GV)	316	2/02->>>>								
AS 190S48 (/P, /FP CM,)	353	2/02->>>>								
AS 190S48 (/FP GV)	353	2/02->>>>								
AT190S40(/P,/FPD	294	6/03->>>>								
AT190S43(/P,/FPD	316	6/03->>>>								
AS 260S40/ (PS,FP-CM)	294	2/02->>>>								
AS 260S40/ FS-CM,FP-GV)	294	2/02->>>>								
AS 260S43/ (PS,FP-CM,FS)	316	2/02->>>>								
AS 260S43/ ,FS-CM,FP-GV)	316	2/02->>>>								
AS 260S48/ (PS,FP-CM)	353	2/02->>>>								
AS 260S48/ (FS-CM,FP-GV)	353	2/02->>>>								
AS 260S54/PS	397	2/02->>>>								
AS 260S48 Z/P	353	2/02->>>>								
AS 260S54/PS	397	2/02->>>>								
AT260S40(Y/P,Y/PS,Y/PT	294	6/03->>>>								
AT 260S43 (Y/P,Y/PS, Y/PT)	316	6/03->>>>								
AS 440S48 (T/P, T/FP-LT)	353	2/02->>>>								
AS 440S54 T/P, T/FP-LT	397	2/02->>>>								
AS 440S48 TX/P	353	2/02->>>>								
AS 440S40 (T/P, T/FP-LT)	294	2/02->>>>								
AS 440S43 (T/P, T/FP-LT)	316	2/02->>>>								
AS 440S40 TX/P	294	2/02->>>>								
AS 440S43 TX/P	316	2/02->>>>								
AS 440S54 TX/P	397	2/02->>>>								
AS 440S48 T/ZP	353	2/02->>>>								
AS 440S54 T/ZP	397	2/02->>>>								
AT 440S40 (T/P, T/P HR, LT)	294	6/03->>>>								
AT 440S43 (T/P, T/P HR, LT)	316	6/03->>>>								
AT 440S40TX/P	294	6/03->>>>								
AT440S43TX/P	316	6/03->>>>								
AT 440S43 TX/P	316	6/03->>>>								
ES 440S54 T/P	397	2/02->>>>								

AD 190S31 (/P, /FP D)	228	6/03->>>>	6S-151, 16S-151		MFZ 400	7097	400 -2"x 10	DZO	4479	9347	HK
AD 190S35 (/P, /FP D)	259	6/03->>>>	12AS 2301DD								
AD 260S31 (Y/P, Y/PS, Y/PT)	228	6/03->>>>	9S-109		MFZ 400	7097	400 -1.3/4x 10	DZO	4611	9347	HK
AD 260S35 (Y/P, Y/PS, Y/PT)	259	6/03->>>>									
AD 440S35 (T/P, T/P HR)	259	6/03->>>>									
AT 190S31 (/P, /FP D)	228	6/03->>>>									
AT 190S35 (/P, /FP D)	259	6/03->>>>									
T 260S31 (Y/P, Y/PS, Y/PT)	228	6/03->>>>									
AT 260S35 (Y/P,Y/PS, Y/PT)	259	6/03->>>>									
AT 440S35 (T/P, T/P HR)	259	6/03->>>>									

I

© Copyright KAWE, Raalte - Holland

kW | 1 2 | i | Kawe nr

IVECO

Trakker

AD 190T31 , AT 190T31	228	10/04->>>>		MFZ 400	7097	400 -1.3/4x 10	FZO	4611	9347	HK
AD 190T31 W, AT 190T31 W	228	10/04->>>>								
AD 190T35 , AT 190T35	259	10/04->>>>								
AD 190T35 W, AT 190T35 W	259	10/04->>>>								
AD 190T38 , AT 190T38	280	10/04->>>>								
AD 190T38 W , AT 190T38 W	280	10/04->>>>								
AD 190T44 , AT 190T44	324	10/04->>>>								
AD 190T44 W, AT 190T44 W	324	10/04->>>>								
AD 260T31 , AT 260T31	228	10/04->>>>								
AD 260T35 , AT 260T35	259	10/04->>>>								
AD 260T38 , AT 260T38	280	10/04->>>>								

I

© Copyright KAWE, Raalte - Holland

kW | 1 2 | i | Kawe nr

IVECO

TurboStar

190-33	243	7/84-9/86	Fuller		GMFZ 430	7067	430 - 2" x 10	FZO	4408	9990	HK
190-33 T	243	7/84-9/86	>chas.140027								
190-33	243	10/86-5/87	ZF		GMFZ 430	7066	430 - 2" x 10	DZO	4407	9989	HK
190-33 T	243	10/86-5/87	>chas.140027								
190-33 P	243	1/86-12/87									
190-36	265	7/87-6/90	ZF		GMFZ 430	7068	430 - 2" x 10	DZO	4407	9989	HK
190-36 T	265	7/87-6/90	chas.140028>								
190-36	277	7/90-12/93									
190-36 T	277	7/90-12/93									
190-36 P	265	7/87-6/90	Fuller		GMFZ 430	7068	430 - 2" x 10	DZO	4408	9989	HK
190-36 P	277	7/90-12/93	chas.140028>								
190-42	309	7/84-9/86									
190-42 T	309	7/84-9/86	Fuller		GMFZ 430	7086	430 - 2" x 10	DZO	4408	9990	HK
190-42	309	10/86-12/90	chas.140028>								
190-42 T	309	10/86-12/90									

Nr. 7067: incl. druklager/bearing/butée/Ausrücker/cojinete
Nr. 7067: excl. druklager/bearing/butée/Ausrücker/cojinete = Nr. 7121
Nr. 9990: incl. montageset/assembly kit/piéces pour montage/Montagesat/kit de arandelas

Nr. 7066: incl. druklager/bearing/butée/Ausrücker/cojinete
Nr. 7066: excl. druklager/bearing/butée/Ausrücker/cojinete = Nr. 7121
Nr. 9989: incl. montageset/assembly kit/piéces pour montage/Montagesat/kit de arandelas

Nr. 7068: incl. druklager/bearing/butée/Ausrücker/cojinete
Nr. 7068: excl. druklager/bearing/butée/Ausrücker/cojinete = Nr. 7104
Nr. 9989: incl. montageset/assembly kit/piéces pour montage/Montagesat/kit de arandelas

Nr. 7068: incl. druklager/bearing/butée/Ausrücker/cojinete
Nr. 7068: excl. druklager/bearing/butée/Ausrücker/cojinete = Nr. 7104
Nr. 9989: incl. montageset/assembly kit/piéces pour montage/Montagesat/kit de arandelas

ATTENTIE: lengte koppelvork 86 mm
ATTENTION: longuer fourchette d'embrayage 86 mm
ATENCION: ancho de horquilla 86 mm

ATTENTION: length release fork 86 mm
ACHTUNG: Länge Ausrückgabel 86 mm

Nr. 7086: incl. druklager/bearing/butée/Ausrücker/cojinete
Nr. 7086: excl. druklager/bearing/butée/Ausrücker/cojinete = Nr. 7104
Nr. 9990: incl. montageset/assembly kit/piéces pour montage/Montagesat/kit de arandelas

ATTENTIE: lengte koppelvork 125mm
ATTENTION: longuer fourchette d'embrayage 125 mm
ATENCION: ancho de horquilla 125 mm

ATTENTION: length release fork 125 mm
ACHTUNG: Länge Ausrückgabel 125 mm

190-48	350	3/89-3/91	Fuller	>70837	MFZ 430	7083	430 -2"x 10	DZO	4407	9347	HK
190-48 T	350	3/89-3/91									
190-48	350	4/91-12/93	ZF	>70838	MFZ 430	7083	430 -2"x 10	DZO	4437	9347	HK
190-48 T	350	4/91-12/93									

TurboTech

190-26	191	1/90-12/92	Fuller, ZF		MF 420	7099	420 - 1.3/4 x 10	FZO	4175	9343	HK
190-26 T	191	1/90-12/92									
190-32	234	1/90-12/92									
190-32 T	234	1/90-12/92									

I

© Copyright KAWE, Raalte - Holland

kW | 1 2 | i | Kawe nr

IVECO

TurboTech

190-36	277	1/90-12/92	ZF	>70681	MFZ 430	7068	430 -2"x 10	VZO	4407	9989	HK
190-36 T	277	1/90-12/92									
220-36 PT	277	1/90-12/92	Fuller		430 DTP	7055	430 -2"x 10	VZO	4437	9989	HK
240-36 P	277	1/90-12/92									

Nr. 7068: incl. druklager/bearing/butée/Ausrücker/cojinete
Nr. 7068: excl. druklager/bearing/butée/Ausrücker/cojinete = Nr. 7104
Nr. 9989: incl. montageset/assembly kit/piéces pour montage/Montagesat/kit de arandelas

ATTENTIE: lengte koppelvork 86 mm
ATTENTION: longuer fourchette d'embrayage 86 mm
ATENCION: ancho de horquilla 86 mm

ATTENTION: length release fork 86 mm
ACHTUNG: Länge Ausrückgabel 86 mm

Zeta

50-8	63	1/83-12/86									
50-8 V	63	1/83-12/86									
50-8 H	63	1/83-12/86									
50-9	65	1/87-3/91			10.1/2 DS	5292	266 - 29 x 10	VLO	2345	9836	HK
50-9 V	65	1/87-3/91									
50-9 H	65	1/87-3/91									
50-10	74	1/79-12/86			11 A6	6135	279 -1.3/8x 10	VLO	2121	9750	DK
50-10 V	74	1/79-12/86									
50-10 H	74	1/79-12/86									
60-8	63	11/79-12/83			10 A6-T	6096	250 - 1.1/4 x 10	VLO	2120	9750	DK
60-8	63	11/79-12/82									
60-8	63	11/79-12/81	mot.8040		10 A6-T	6096	250 - 1.1/4 x 10	VLO	2120	9152	DK
A 60-9	65	9/88-12/92									
60-10	74	11/79-12/86	>08-1983		11 A6	6042	279 - 1.3/8 x 10	VLO	2121	9152	DK
60-10 V	74	11/79-12/86									
60-10 H	74	11/79-12/86									
A 60-10	73	11/79-6/88	09-1983>		11 A6	6135	279 - 1.3/8 x 10	VLO	2121	9152	DK
A 70-12	84	1/83-1/85									
79-10	74	1/83-1/87									
79-10	74	1/83-1/87									
79-10 H	74	1/83-1/87									
79-10 H	74	1/83-1/87									
79-10 V	74	1/83-1/87									
79-10 V	74	1/83-1/87									

I

© Copyright KAWE, Raalte - Holland

kW | 1 2 | i | Kawe nr

IVECO

Zeta

65-9	65	1/87-3/91			10.1/2 DS	5292	266 - 1.1/4 x 10	VLO	2360		

60-11	74	1/87-3/91			11 A6	6042	279 -1.3/8x 10	VLO	2121	9152	DK
60-11 V	74	1/87-3/91									
65-10	74	11/79-1/87									
65-10 V	74	11/79-1/87									
65-10 H	74	11/79-1/87									

65-12	85	1/87-3/91			MF 310	6114	310 -1.1/2x 10	VLO	3205	9852	HK
65-12 V	85	1/87-3/91									
65-12 H	85	1/87-3/91									
A 70-14	102	5/88-12/92	Motor 8040	>62511	310 DBR	6251	305 - 1.1/2 x 10	VLO	3356	9956	HK
79-12	85	1/87-3/91									
79-12	85	1/87-3/91									
79-12 V	85	1/87-3/91									
79-12 V	85	1/87-3/91									
79-12 H	85	1/87-3/91									
79-12 H	85	1/87-3/91									
79-14	99	1/83-11/85									
79-14	99	1/83-11/85									
79-14 V	99	1/83-11/85									
79-14 V	99	1/83-11/85									
79-14 H	99	1/83-11/85									
79-14 H	99	1/83-11/85									
79-14	101	12/85-3/91									
79-14	101	12/85-3/91									
79-14 V	101	12/85-3/91									
79-14 V	101	12/85-3/91									
79-14 H	101	12/85-3/91									
79-14 H	101	12/85-3/91									
95-14	99	7/83-10/85									
95-14 H	99	7/83-10/85									
95-14	101	11/85-3/91									
95-14 H	101	11/85-3/91									
109-14	99	6/83-12/85									
109-14 H	99	6/83-12/85									
109-14	102	11/85-3/91									
109-14 H	102	11/85-3/91									

79-13	96	11/79-12/83			12 AS-T	6043	302 - 1.1/2 x 10	VLO	3119	9722	DK
79-13	96	11/79-12/83									
79-13	96	11/79-12/83									

I

© Copyright KAWE, Raalte - Holland

kW | 1 2 | i | Kawe nr

KAMAZ

4307

motorcode : Cummins, B3.90-140CIV-1			ZF-S5-42		MF 362	6500				9968	HK

4308

motorcode : Cummins, B5.90-180CIV-0			ZF-6S-850		MF 362	6500	360-1.3/4x10	VZO	4603	9555	HK

5350

motorcode : KAMAZ / YAMZ, 740.30-260			KAMAZ 154		MFZ 430	7126	430-1.3/4x10	DZO	4629	9980	HK

6460

motorcode : KAMAZ, 740.37-400			ZF 16S-151		MFZ 430	7083	430-2"x10	FZO	4514	9980	HK
motorcode : KAMAZ / YAMZ, 740.50-360			ZF-Ecosplit 16S-151		MFZ 430	7126	430-2"x10	DZO	4628	9980	HK
motorcode : KAMAZ / YAMZ, 740.51-320											

6520

motorcode : KAMAZ / YAMZ, 740.50-360			ZF-Ecosplit 16S-151		MFZ 430	7126	430-2"x10	DZO	4628	9980	HK
motorcode : KAMAZ / YAMZ, 740.51-320											
KAMAZ, 740.51-320			PTO 70x34		GMFZ 430 N	7114				9475	HK

53215

motorcode : KAMAZ / YAMZ, 740.11-240			KAMAZ, 141 142 152		MF 395	6503	395-1.3/4x10	VZO	4610	9968	HK
motorcode : KAMAZ / YAMZ, 740.31-240											
motorcode : KAMAZ / YAMZ, 740.13-260											
motorcode : KAMAZ / YAMZ, 740.31-240			ZF- 9S-109		MFZ 430	7126	430-1.3/4x10	DZO	4629	9451	HK
motorcode : KAMAZ / YAMZ, 740.31-240		11/05->>>>	ZF-Ecosplit 16S-151		MFZ 430	7126	430-2"x10	DZO	4628	9980	HK

I

© Copyright KAWE, Raalte - Holland

kW | 1 2 | i | Kawe nr

M A N

EL

EL 202,EL 222	169	1/93-6/97
EL 202,EL 262	184	
EL 262	191	

	MFZ 400 X	7115	400 -1.3/4x10	DZO	4423	9980	HK

EM

EM 192	140	10/93-6/97

EM 222,EM 223	162	2/96->>>>

EM 223	162	8/87->>>>

F 2000

19.233 FCNG	170	9/96->>>>
19.273 F,19.273 FL,19.273 FLL	198	1/94-12/95
19.273 FA	198	1/94-12/95
19.273 FS,19.273 FLS	198	1/94-12/95
19.273 FK	198	1/94-12/95
19.273 FAK	198	1/94-12/95
19.293 FC,19.293 FLC,19.293 FLLC	213	1/94->>>>
19.293 FS,19.293 FLS,19.293 FLLS	213	1/94->>>>
19.293 FK,19.293 FLK	213	1/94->>>>
19.293 FAC	213	1/94->>>>
19.293 FAS	213	1/94->>>>
19.293 FAK	213	1/94->>>>
19.323 FC,19.323 FLC,19.323 FLLC	235	1/94-12/95
19.323 FAC	235	1/94-12/95
19.323 FS,19.323 FLS,19.323 FLLS	235	1/94-12/95
19.323 FAS	235	1/94-12/95
19.323 FK,19.323 FLK	235	1/94-12/95
19.323 FAK	235	1/94-12/95
19.343 FC,19.343 FLC,19.343 FLLC	250	1/94->>>>
19.343 FAC	250	1/94->>>>
19.343 FS,19.343 FLS,19.343 FLLS	250	1/94->>>>
19.343 FAS	250	1/94->>>>
19.343 FK,19.343 FLK	250	1/94->>>>
19.343 FAK	250	1/94->>>>
19.373 FC,19.373 FLC,19.373 FLLC	272	1/94-12/95
19.373 FAC	272	1/94-12/95
19.373 FS,19.373 FLS,19.373 FLLS	272	1/94-12/95
19.373 FAS	272	1/94-12/95
19.373 FK,19.373 FLK	272	1/94-12/95
19.373 FAK	272	1/94-12/95
19.403 FC,19.403 FLC,19.403 FLLC	294	1/94->>>>
19.403 FAC	294	1/94->>>>
19.403 FS,19.403 FLS,19.403 FLLS	294	1/94->>>>
19.403 FAS	294	1/94->>>>
19.403 FK,19.403 FLK	294	1/94->>>>
19.403 FAK	294	1/94->>>>

Motor D2866	>70835	MFZ 430	7083	430 -2"x 10	DZO	4402	9980	HK
PTO 70x34	>71141	GMFZ 430 N	7114	430 -2"x 10	DZO	4402	9475	HK
4527=G.S	>71252	MFZ 2/400 X	>71250	400 -2"x 10	FZO	4527	9486	HK
4528=M.S				400 -2"x 10	DZO	4528		

I

© Copyright KAWE, Raalte - Holland

kW | 1 2 | i | Kawe nr

M A N

F 2000

19.423 FC,19.423 FLC,19.423 FLLC	309	1/94-12/95	Motor D2866	>70835	MFZ 430	7083	430 -2"x 10	DZO	4402	9980	HK
19.423 FAC	309	1/94-12/95									
19.423 FS,19.423 FLS,19.423 FLLS	309	1/94-12/95	PTO 70x34	>71141	GMFZ 430 N	7114	430 -2"x 10	DZO	4402	9475	HK
19.423 FAS	309	1/94-12/95									
19.423 FK,19.423 FLK	309	1/94-12/95	4527=G.S	>71252	MFZ 2/400 X	>71250	400 -2"x 10	FZO	4527	9486	HK
19.423 FAK	309	1/94-12/95	4528=M.S				400 -2"x 10	DZO	4528		
19.463 FC,19.463 FLC,19.463 FLLC	338	1/94->>>>									
19.463 FAC	338	1/94->>>>									
19.463 FS,19.463 FLS,19.463 FLLS	338	1/94->>>>									
19.463 FAS	338	1/94->>>>									
19.463 FK,19.463 FLK	338	1/94->>>>									
19.463 FAK	338	1/94->>>>									
19.464 FC,19.464 FLC,19.464 FLLC	338	6/98->>>>									
19.464 FS,19.464 FLS,19.464 FLLS	338	6/98->>>>									
19.464 FAS	338	6/98->>>>									
19.464 FK,19.464 FLK	338	6/98->>>>									
19.464 FAK	338	6/98->>>>									

19.603 FLS	441	4/96->>>>			MFZ 430	7083	430 -2"x 10	DZO	4402	9980	HK
			4527=G.S	>71252	MFZ 2/400 X	>71250	400 -2"x 10	FZO	4527	9486	HK
			4528=M.S				400 -2"x 10	DZO	4528		

19.314 FC,19.314 FLC,19.314 FLLC	228	6/98->>>>		>70835	MFZ 430	7083	430 -2"x 10	DZO	4402	9980	HK
19.314 FS,19.314 FLS,19.314 FLLS	228	6/98->>>>									
19.314 FK,19.314 FLK	228	6/98->>>>									
19.364 FC,19.364 FLC,19.364 FLLC	265	6/98->>>>									
19.364 FS,19.364 FLS,19.364 FLLS	265	6/98->>>>									
19.364 FK,19.364 FLK	265	6/98->>>>									
19.364 FAC	265	6/98->>>>									
19.364 FAK	265	6/98->>>>									
19.364 FAS	265	6/98->>>>									
19.414 FC,19.414 FLC,19.414 FLLC	301	6/98->>>>									
19.414 FS,19.414 FLS,19.414 FLLS	301	6/98->>>>									
19.414 FAS	301	6/98->>>>									
19.414 FAK	301	6/98->>>>									
19.414 FAC	301	6/98->>>>									
19.414 FK,19.414 FLK	301	6/98->>>>									
19.314 FAS	228	6/98->>>>									

23.293 FNLLC	213	1/94->>>>	mot.D2866	>70835	MFZ 430	7083	430 -2"x 10	DZO	4402	9980	HK
23.343 FNLLC	250	1/94->>>>									
23.403 FNLLC	294	1/94->>>>	PTO 70x34	>71141	GMFZ 430 N	7114	430 -2"x 10	DZO	4402	9475	HK
23.463 FNLLC	338	1/94->>>>									
			4527=G.S	>71252	MFZ 2/400 X	>71250	400 -2"x 10	FZO	4527	9486	HK
			4528=M.S				400 -2"x 10	DZO	4528		

24.273 FNLLC	198	1/94-12/95	mot.D2866	>70835	MFZ 430	7083	430 -2"x 10	DZO	4402	9980	HK
24.293 FNLLC	213	1/94->>>>									
24.323 FNLLC	235	1/94-12/95	PTO 70x34	>71141	GMFZ 430 N	7114	430 -2"x 10	DZO	4402	9475	HK
24.343 FNLLC	250	1/94->>>>									
24.373 FNLLC	272	1/94-12/95		>71252	MFZ 2/400 X	>71250	400 -2"x 10	FZO	4527	9486	HK
24.403 FNLLC	294	1/94->>>>									
24.423 FNLLC	309	1/94-12/95									
24.463 FNLLC	338	1/94->>>>									

I

© Copyright KAWE, Raalte - Holland

kW | 1 2 | i | Kawe nr

M A N

F 2000

26.233 FVLCNG	170	9/96->>>>	mot.D2866	>70835	MFZ 430	7083	430 -2"x 10	DZO	4402	9980	HK
26.273 DFC,26.273 DFLC	198	1/94-12/95									
26.273 DFS,26.273 DFLS	198	1/94-12/95	PTO 70x34	>71141	GMFZ 430 N	7114	430 -2"x 10	DZO	4402	9475	HK
26.273 DFK,26.273 DFLK	198	1/94-12/95									
26.273 FNLC,26.273 FNLLC	198	1/94-12/95	4527=G.S	>71252	MFZ 2/400 X	>71250	400 -2"x 10	FZO	4527	9486	HK
26.273 FVLC	198	1/94-12/95	4528=M.S				400 -2"x 10	DZO	4528		
26.273 FNLS,26.273 FVLS	198	1/94-12/95									
26.293 DFC,26.293 DFLC	213	1/94->>>>									
26.293 DFS,26.293 DFLS	213	1/94->>>>									
26.293 DFK,26.293 DFLK	213	1/94->>>>									
26.293 FNLC,26.293 FNLLC,26.293 FVLC	213	1/94->>>>									
26.293 FNLS,26.293 FVLS	213	1/94->>>>									
26.323 DFC,26.323 DFLC	235	1/94-12/95									
26.323 DFS,26.323 DFLS	235	1/94-12/95									
26.323 DFK,26.323 DFLK	235	1/94-12/95									
26.323 FNLC,26.323 FNLLC,26.323 FVLC	235	1/94-12/95									
26.323 FNLS,26.323 FVLS	235	1/94-12/95									
26.343 DFC,26.343 DFLC	250	1/94->>>>									
26.343 DFS,26.343 DFLS	250	1/94->>>>									
26.343 DFK,26.343 DFLK	250	1/94->>>>									
26.343 FNLC	250	1/94->>>>									
26.343 FNLLC,26.343 FVLC	250	1/94->>>>									
26.343 FNLS,26.343 FVLS	250	1/94->>>>									
26.373 DFC,26.373 DFLC	272	1/94-12/95									
26.373 DFS,26.373 DFLS	272	1/94-12/95									
26.373 DFK,26.373 DFLK	272	1/94-12/95									
26.373 FNLC,26.373 FNLLC	272	1/94-12/95									
26.373 FVLC	272	1/94-12/95									
26.373 FNLS,26.373 FVLS	272	1/94-12/95									
26.403 DFC,26.403 DFLC	294	1/94->>>>									
26.403 DFS,26.403 DFLS	294	1/94->>>>									
26.403 DFK,26.403 DFLK	294	1/94->>>>									
26.403 FNLC,26.403 FNLLC	294	1/94->>>>									
26.403 FVLC	294	1/94->>>>									
26.403 FNLS,26.403 FVLS	294	1/94->>>>									
26.423 DFC,26.423 DFLC	309	1/94-12/95									
26.423 DFS,26.423 DFLS	309	1/94-12/95									
26.423 DFK,26.423 DFLK	309	1/94-12/95									
26.423 FNLC,26.423 FNLLC	309	1/94-12/95									
26.423 FVLC	309	1/94-12/95									
26.423 FNLS,26.423 FVLS	309	1/94-12/95									
26.463 DFC,26.463 DFLC	338	1/94->>>>									
26.463 DFS,26.463 DFLS	338	1/94->>>>									
26.463 DFK,26.463 DFLK	338	1/94->>>>									
26.463 FNLC,26.463 FNLLC	338	1/94->>>>									
26.463 FVLC	338	1/94->>>>									
26.463 FNLS,26.463 FVLS	338	1/94->>>>									

26.603 DFC,26.603 DFLC	441	6/96->>>>	4527=G.S	>71252	MFZ 2/400 X	>71250	400 -2"x 10	FZO	4527	9486	HK
26.603 DFS,26.603 DFLS	441	6/96->>>>	4528=M.S				400 -2"x 10	DZO	4528		
26.603 DFK,26.603 DFLK	441	6/96->>>>									

I

© Copyright KAWE, Raalte - Holland

kW | 1 2 | i | Kawe nr

M A N

F 2000

27.273 DFC	198	1/94-12/95	mot.D2866	>70835	MFZ 430	7083	430 -2"x 10	DZO	4402	9980	HK
27.273 DFS	198	1/94-12/95									
27.273 DFK	198	1/94-12/95	PTO 70x34	>71141	GMFZ 430 N	7114	430 -2"x 10	DZO	4402	9475	HK
27.273 DFAC	198	1/94-12/95									
27.273 DFAS	198	1/94-12/95	4527=G.S	>71252	MFZ 2/400 X	>71250	400 -2"x 10	FZO	4527	9486	HK
27.273 DFAK	198	1/94-12/95	4528=M.S				400 -2"x 10	DZO	4528		
27.293 DFC	213	1/94->>>>									
27.293 DFS	213	1/94->>>>									
27.293 DFK	213	1/94->>>>									
27.293 DFAC	213	1/94->>>>									
27.293 DFAS	213	1/94->>>>									
27.293 DFAK	213	1/94->>>>									
27.323 DFC	235	1/94-12/95									
27.323 DFS	235	1/94-12/95									
27.323 DFK	235	1/94-12/95									
27.323 DFAC	235	1/94-12/95									
27.323 DFAS	235	1/94-12/95									
27.323 DFAK	235	1/94-12/95									
27.343 DFC	250	1/94->>>>									
27.343 DFS	250	1/94->>>>									
27.343 DFK	250	1/94->>>>									
27.343 DFAC	250	1/94->>>>									
27.343 DFAS	250	1/94->>>>									
27.343 DFAK	250	1/94->>>>									
27.373 DFC	272	1/94-12/95									
27.373 DFS	272	1/94-12/95									
27.373 DFK	272	1/94-12/95									
27.403 DFC	294	1/94->>>>									
27.403 DFS	294	1/94->>>>									
27.403 DFK	294	1/94->>>>									
27.423 DFC	309	1/94-12/95									
27.423 DFS	309	1/94-12/95									
27.423 DFK	309	1/94-12/95									
27.463 DFC	338	1/94->>>>									
27.463 DFS	338	1/94->>>>									
27.463 DFK	338	1/94->>>>									
27.463 DFAC	338	1/94->>>>									
27.463 DFAS	338	1/94->>>>									
27.463 DFAK	338	1/94->>>>									

27.603 DFS	441	1/96->>>>	4527=G.S	>71252	MFZ 2/400 X	>71250	400 -2"x 10	FZO	4527	9486	HK
27.603 DFAS	441	1/96->>>>	4528=M.S				400 -2"x 10	DZO	4528		

27.373 DFAC	272	1/94-12/95	Motor D2866	>70835	MFZ 430	7083	430 -2"x 10	DZO	4402	9980	HK
27.373 DFAS	272	1/94-12/95									
27.373 DFAK	272	1/94-12/95			GMFZ445W	7166	445 - 2" x 10	VLO	4634		
27.403 DFAC	294	1/94->>>>									
27.403 DFAS	294	1/94->>>>									
27.403 DFAK	294	1/94->>>>									
27.423 DFAC	309	1/94-12/95									
27.423 DFAS	309	1/94-12/95									
27.423 DFAK	309	1/94-12/95									

I

© Copyright KAWE, Raalte - Holland

kW | 1 2 | i | Kawe nr

M A N

F 2000

32.293 VFC	213	8/95->>>>	Motor D2866	>70835	MFZ 430	7083	430 -2"x 10	DZO	4402	9980	HK
32.343 VFC	250	8/95->>>>									
32.343 VFK	250	8/95->>>>	PTO 70x34	>71141	GMFZ 430 N	7114	430 -2"x 10	DZO	4402	9475	HK
32.403 VFC	294	8/95->>>>									
32.403 VFK	294	8/95->>>>	4527=G.S	>71252	MFZ 2/400 X	>71250	400 -2"x 10	FZO	4527	9486	HK
32.463 VFC	338	8/95->>>>	4528=M.S				400 -2"x 10	DZO	4528		
32.463 VFK	338	8/95->>>>									

33.323 DFC	235	1/94-12/95	Motor D2866	>70835	MFZ 430	7083	430 -2"x 10	DZO	4402	9980	HK
33.323 DFS	235	1/94-12/95									
33.323 DFK	235	1/94-12/95	PTO 70x34	>71141	GMFZ 430 N	7114	430 -2"x 10	DZO	4402	9475	HK
33.343 DFC	250	1/94->>>>									
33.343 DFS	250	1/94->>>>	4527=G.S	>71252	MFZ 2/400 X	>71250	400 -2"x 10	FZO	4527	9486	HK
33.343 DFK	250	1/94->>>>	4528=M.S				400 -2"x 10	DZO	4528		
33.373 DFC	272	1/94-12/95									
33.373 DFS	272	1/94-12/95									
33.373 DFK	272	1/94-12/95									
33.373 DFAC	272	1/94-12/95									
33.373 DFAS	272	1/94-12/95									
33.373 DFAK	272	1/94-12/95									
33.403 DFC	294	1/94->>>>									
33.403 DFS	294	1/94->>>>									
33.403 DFK	294	1/94->>>>									
33.403 DFAC	294	1/94->>>>									
33.403 DFAS	294	1/94->>>>									
33.403 DFAK	294	1/94->>>>									
33.423 DFC	309	1/94-12/95									
33.423 DFS	309	1/94-12/95									
33.423 DFK	309	1/94-12/95									
33.423 DFAC	309	1/94-12/95									
33.423 DFAS	309	1/94-12/95									
33.423 DFAK	309	1/94-12/95									
33.463 DFC	338	1/94->>>>									
33.463 DFS	338	1/94->>>>									
33.463 DFK	338	1/94->>>>									
33.463 DFAC	338	1/94->>>>									
33.463 DFAS	338	1/94->>>>									
33.463 DFAK	338	1/94->>>>									

33.603 DFC	441	6/96->>>>	4527=G.S	>71252	MFZ 2/400 X	>71250	400 -2"x 10	FZO	4527	9486	HK
33.603 DFS	441	6/96->>>>	4528=M.S				400 -2"x 10	DZO	4528		
33.603 DFAC	441	6/96->>>>									
33.603 DFAS	441	6/96->>>>									

33.323 DFAC	235	1/94-12/95		>70835	MFZ 430	7083	430 -2"x 10	DZO	4402	9980	HK
33.323 DFAS	235	1/94-12/95									
33.323 DFAK	235	1/94-12/95									
33.343 DFAC	250	1/94->>>>									
33.343 DFAS	250	1/94->>>>									
33.343 DFAK	250	1/94->>>>									

I

© Copyright KAWE, Raalte - Holland

kW | 1 2 | i | Kawe nr

M A N

F 2000

35.343 VFC	250	8/95->>>>	Motor D2866	>70835	MFZ 430	7083	430 -2"x 10	DZO	4402	9980	HK
35.343 VFK	250	8/95->>>>									
35.403 VFC	294	8/95->>>>	PTO 70x34	>71141	GMFZ 430 N	7114	430 -2"x 10	DZO	4402	9475	HK
35.403 VFK	294	8/95->>>>									
35.463 VFC	338	8/95->>>>	4527=G.S	>71252	MFZ 2/400 X	>71250	400 -2"x 10	FZO	4527	9486	HK
35.463 VFK	338	8/95->>>>	4528=M.S				400 -2"x 10	DZO	4528		

41.343 VFC	250	8/95->>>>	Motor D2866	>70835	MFZ 430	7083	430 -2"x 10	DZO	4402	9980	HK
41.343 VFK	250	8/95->>>>									
41.403 VFC	294	8/95->>>>	PTO 70x34	>71141	GMFZ 430 N	7114	430 -2"x 10	DZO	4402	9475	HK
41.403 VFK	294	8/95->>>>									
41.463 VFC	338	8/95->>>>	4527=G.S	>71252	MFZ 2/400 X	>71250	400 -2"x 10	FZO	4527	9486	HK
41.463 VFK	338	8/95->>>>	4528=M.S				400 -2"x 10	DZO	4528		

F 90

19.242 F,19.242 FL,19.242 FLL	177	1/88-1/89		>70770	MFZ 400	7077	400-1.3/4 x10	DZO	4423	9980	HK
19.242 FS,19.242 FLS,19.242 FLLS	177	1/88-1/89									
19.242 FK	177	1/88-2/89		>70771	MFZ 400	7077	400 - 2" x 10	DZO	4424	9980	HK
19.262 F,19.262 FL,19.262 FLL	191	1/88-2/90									
19.262 FA	191	2/89-2/90	PTO 70x32		GFX 420 N-T	7084	420 -2"x 10	DZO	4434		
19.262 FS,19.262 FLS,19.262 FLLS	191	1/88-2/90									
19.262 FAS	191	2/89-2/90									
19.262 FK	191	1/88-2/90									
19.262 FAK	191	2/89-2/90									
19.272 F,19.272 FL,19.272 FLL	198	2/90-5/95									
19.272 FA	198	2/90-5/95									
19.272 FS,19.272 FLS,19.272 FLLS	198	2/90-5/95									
19.272 FAS	198	2/90-5/95									
19.272 FK	198	2/90-5/95									
19.272 FAK	198	2/90-5/95									

19.292 F,19.292 FL,19.292 FLL	213	7/86-2/90		>70770	MFZ 400	7077	400 - 1.3/4 x 10	DZO	4423	9980	HK
19.292 FA	213	5/88-2/90									
19.292 FS,19.292 FLS,19.292 FLLS	213	7/86-2/90		>70771	MFZ 400	7077	400 - 2" x 10	DZO	4424	9980	HK
19.292 FAS	213	5/88-2/90									
19.292 FK	213	7/86-2/90		>70835	MFZ 430	7083	430 - 2" x 10	DZO	4402	9980	HK
19.292 FAK	213	5/88-2/90									
19.322 F,19.322 FL,19.322 FLL	235	2/90-5/95	PTO 70x32		GFX 420 N-T	7084	420 -2"x 10	DZO	4434		
19.322 FA	235	2/90-6/96									
19.322 FS,19.322 FLS,19.322 FLLS	235	2/90-5/95									
19.322 FAS	235	2/90-6/96									
19.322 FK	235	2/90-5/95									
19.322 FAK	235	2/90-6/96									
19.332 F,19.332 FL,19.332 FLL	243	7/86-2/90									
19.332 FA	243	5/88-2/90									
19.332 FS,19.332 FLS,19.332 FLLS	243	7/86-2/90									
19.332 FAS	243	5/88-2/90									
19.332 FK	243	7/86-2/90									
19.332 FAK	243	5/88-2/90									
19.362 F,19.362 FL,19.362 FLL	265	7/86-2/90									
19.362 FA	265	5/88-2/90									
19.362 FS,19.362 FLS,19.362 FLLS	265	7/86-2/90									
19.362 FAS	265	5/88-2/90									
19.362 FK	265	7/86-2/90									
19.362 FAK	265	5/88-2/90									

I

© Copyright KAWE, Raalte - Holland

kW | 1 2 | i | Kawe nr

M A N

F 90

19.372 F,19.372 FL,19.372 FLL	272	2/90-5/95		>70770	MFZ 400	7077	400 - 1.3/4 x 10	DZO	4423	9980	HK
19.372 FA	272	2/90-6/96									
19.372 FS,19.372 FLS,19.372 FLLS	272	2/90-5/95		>70771	MFZ 400	7077	400 - 2" x 10	DZO	4424	9980	HK
19.372 FAS	272	2/90-6/96									
19.372 FK	272	2/90-5/95		>70835	MFZ 430	7083	430 - 2" x 10	DZO	4402	9980	HK
19.372 FAK	272	2/90-6/96									
19.372 F,19.372 FL,19.372 FLL	249	5/90-4/95	PTO 70x32		GFX 420 N-T	7084	420 -2"x 10	DZO	4434		
19.372 FS,19.372 FLS,19.372 FLLS	249	5/90-4/95									
19.372 FK	249	5/90-4/95									

19.342 F,19.342 FL,19.342 FLL	250	5/94-5/95		>70835	MFZ 430	7083	430 -2"x 10	DZO	4402	9980	HK
19.342 FA	250	5/94-6/96									
19.342 FS,19.342 FLS,19.342 FLLS	250	5/94-5/95									
19.342 FAS	250	5/94-6/96									
19.342 FK	250	5/94-5/95									
19.342 FAK	250	5/94-6/96									
19.402 F,19.402 FL,19.402 FLL	294	5/94-5/95									
19.402 FA	294	5/94-6/96									
19.402 FS,19.402 FLS,19.402 FLLS	294	5/94-5/95									
19.402 FAS	294	5/94-6/96									
19.402 FK	294	5/94-5/95									
19.402 FAK	294	5/94-6/96									

19.422 F,19.422 FL,19.422 FLL	309	2/90-5/95		>70835	MFZ 430	7083	430 -2"x 10	DZO	4402	9980	HK
19.422 FA	309	2/90-6/96									
19.422 FS,19.422 FLS,19.422 FLLS	309	2/90-5/95	PTO 70x32		GFX 420 N-T	7084	420 -2"x 10	DZO	4434		
19.422 FAS	309	2/90-6/96									
19.422 FK	309	2/90-5/95									
19.422 FAK	309	2/90-6/96									

19.462 F,19.462 FL	338	5/87-2/90		>70835	MFZ 430	7083	430 -2"x 10	DZO	4402	9980	HK
19.462 FS,19.462 FLS	338	5/87-2/90									
19.462 FK	338	5/87-2/90	4462=G.S.	>70915	MFZ 2/400 X	>70910	400 -2"x 10	FZO	4462	9980	HK
19.502 F,19.502 FL,19.502 FLL	368	2/90-6/96	4463=M.S.				400 -2"x 10	DZO	4463		
19.502 FS,19.502 FLS,19.502 FLLS	368	2/90-6/96									
			PTO 70x32		GFX 420 N-T	7084	420 -2"x 10	DZO	4434		

24.242 DF	177	1/88-7/89		>70770	MFZ 400	7077	400 - 1.3/4 x 10	DZO	4423	9980	HK
24.242 DFS	177	1/88-7/89									
24.242 DFK	177	1/88-7/89		>70771	MFZ 400	7077	400 - 2" x 10	DZO	4424	9980	HK
24.242 FNL,24.242 FNLL	177	1/88-2/90									
24.242 FVL	177	1/88-2/90	4462=G.S.	>70915	MFZ 2/400 X	>70910	400 -2"x 10	FZO	4462	9980	HK
24.262 DF	191	1/88-2/90	4463=M.S.					DZO	4463		
24.262 DFS,24.262 DFLS	191	1/88-2/90									
24.262 DFK	191	1/88-2/90	PTO 70x32		GFX 420 N-T	7084	420 -2"x 10	DZO	4434		
24.262 FNL,24.262 FNLL	191	1/88-2/90									
24.262 FVL	191	1/88-2/90									
24.272 DF	198	2/90-12/90									
24.272 DFS,24.272 DFLS	198	2/90-4/95									
24.272 FNL,24.272 FNLL	198	2/90-5/95									
24.272 FVL	198	2/90-5/95									
24.272 FNLS,24.272 FVLS	198	2/90-5/95									
24.272 DFK	198	2/90-12/90									

I

© Copyright KAWE, Raalte - Holland

kW | 1 2 | i | Kawe nr

M A N

F 90

24.292 DF	213	4/87-2/90		>70770	MFZ 400	7077	400 - 1.3/4 x 10	DZO	4423	9980	HK
24.292 DFS,24.292 DFLS	213	4/87-2/90									
24.292 DFK	213	4/87-2/90		>70771	MFZ 400	7077	400 - 2" x 10	DZO	4424	9980	HK
24.292 FNL,24.292 FNLL	213	10/86-2/90									
24.292 FVL	213	10/86-2/90	4462=G.S.	>70915	MFZ 2/400 X	>70910	400 -2"x 10	FZO	4462	9980	HK
24.292 FNLS,24.292 FVLS	213	10/86-2/90	4463=M.S.					DZO	4463		
24.302 DF	220	5/90-12/90									
24.302 DFS,24.302 DFLS	220	5/90-4/95	PTO 70x32		GFX 420 N-T	7084	420 -2"x 10	DZO	4434		
24.302 DFK	220	5/90-12/90									
24.302 FNL,24.302 FNLL	220	5/90-10/90									
24.302 FVL	220	5/90-10/90									
24.322 DF	235	2/90-12/90									
24.322 DFS,24.322 DFLS	235	2/90-12/90									
24.322 DFK	235	2/90-12/90									
24.322 FNL,24.322 FNLL,24.322 FVL	235	2/90-5/95									
24.322 FNLS,24.322 FVLS	235	2/90-5/95									
24.332 DF	243	4/87-2/90									
24.332 DFS,24.332 DFLS	243	4/87-2/90									
24.332 DFK	243	4/87-2/90									
24.332 FNL,24.332 FNLL	243	10/86-2/90									
24.332 FVL	243	10/86-2/90									
24.332 FNLS,24.332 FVLS	243	10/86-2/90									
24.372 DF	249	5/90-12/90									
24.372 DFS	249	5/90-12/90									
24.372 DFK	249	5/90-12/90									
24.372 DF	272	2/90-12/90									
24.372 DFS,24,372 DFLS	272	2/90-4/95									
24.372 DFK	272	2/90-12/90									
24.372 FVL	249	5/90-12/90									
24.372 FVLS	249	5/90-12/90									
24.372 FNL,24.372 FNLL	272	2/90-5/95									
24.372 FVL	272	2/90-5/95									
24.372 FNLS,24.372 FVLS	272	2/90-5/95									
24.402 FNL,24.402 FNLL	294	5/94-5/95									
24.462 FVLS	338	5/87-7/87									

24.342 FNL,24.342 FNLL	250	5/94-5/95		>70835	MFZ 430	7083	430 -2"x 10	DZO	4402	9980	HK
24.362 DF	265	4/87-2/90									
24.362 DFS,24.362 DFLS	265	4/87-2/90	4462=G.S.	>70915	MFZ 2/400 X	>70910	400 -2"x 10	FZO	4462	9980	HK
24.362 DFK	265	4/87-2/90	4463=M.S.				400 -2"x 10	DZO	4463		
24.362 FNL,24.362 FNLL	265	10/86-2/90									
24.362 FVL	265	10/86-2/90									
24.362 FNLS,24.362 FVLS	265	10/86-2/90	PTO 70x32		GFX 420 N-T	7084	420 -2"x 10	DZO	4434		
24.422 DF	309	2/90-12/90									
24.422 DFS,24.422 DFLS	309	2/90-12/90									
24.422 DFK	309	2/90-12/90									
24.422 FNL,24.422 FNLL	309	2/90-5/95									
24.422 FVL	309	2/90-5/95									
24.462 DF	338	2/89-2/90									
24.462 DFS	338	2/89-2/90									
24.462 FNL	338	4/89-2/90									
24.502 DF	368	2/90-12/90									
24.502 DFS	368	2/90-12/90									
24.502 DFK	368	2/90-12/90									
24.502 FNL	368	2/90-12/90									

I

© Copyright KAWE, Raalte - Holland

kW | 1 2 | i | Kawe nr

M A N

F 90

24.372 DF	249	5/90-12/90		>70835	MFZ 430	7083	430 -2"x 10	DZO	4402	9980	HK
24.372 DFS	249	5/90-12/90									
24.372 DFK	249	5/90-12/90									
24.372 DF	272	2/90-12/90									
24.372 DFS,24,372 DFLS	272	2/90-4/95									
24.372 DFK	272	2/90-12/90									
24.372 FVL	249	5/90-12/90									
24.372 FVLS	249	5/90-12/90									
24.372 FNL,24.372 FNLL	272	2/90-5/95									
24.372 FVL	272	2/90-5/95									
24.372 FNLS,24.372 FVLS	272	2/90-5/95									
24.402 FNL,24.402 FNLL	294	5/94-5/95									

25.272 DF	198	9/90-12/92	>70835	MFZ 430	7083	430 -2"x 10	DZO	4402	9980	HK
25.272 DFS,25.272 DFLS	198	9/90-12/92								
25.272 DFK	198	9/90-12/92								
25.272 FNL,25.272 FNLL	198	9/90-10/93								
25.272 FVL	198	9/90-10/93								
25.302 DF	220	9/90-12/91								
25.302 DFS,25.302 DFLS	220	9/90-12/91								
25.302 DFK	220	9/90-12/91								
25.302 FNL,25.302 FNLL	220	9/90-12/91								
25.302 FNLS,25.302 FVLS	220	9/90-12/91								
25.322 DF	235	9/90-12/92								
25.322 DFS,25.322 DFLS	235	9/90-12/92								
25.322 DFK	235	9/90-12/92								
25.322 FNL,25.322 FNLL	235	9/90-12/92								
25.322 FNLS,25.322 FVLS	235	9/90-12/92								
25.372 DF	249	9/90-12/92								
25.372 DFS	249	9/90-12/92								
25.372 DFK	249	9/90-12/92								
25.372 DF	272	9/90-12/92								
25.372 DFS,25.372 DFLS	272	9/90-12/92								
25.372 DFK	272	9/90-12/92								
25.372 FVLS	249	9/90-10/93								
25.372 FNL,25.372 FNLL	272	9/90-12/92								
25.372 FNLS,25.372 FVLS	272	9/90-10/93								

25.272 DF	198	9/90-12/92		>70770	MFZ 400	7077	400 - 1.3/4 x 10	DZO	4423	9980	HK
25.272 DFS,25.272 DFLS	198	9/90-12/92									
25.272 DFK	198	9/90-12/92		>70771	MFZ 400	7077	400 - 2" x 10	DZO	4424	9980	HK
25.272 FNL,25.272 FNLL	198	9/90-10/93									
25.272 FVL	198	9/90-10/93	4462=G.S.	>70915	MFZ 2/400 X	>70910	400 -2"x 10	FZO	4462	9980	HK
25.302 DF	220	9/90-12/91	4463=M.S.				400 -2"x 10	DZO	4463		
25.302 DFS,25.302 DFLS	220	9/90-12/91									
25.302 DFK	220	9/90-12/91									
25.302 FNL,25.302 FNLL	220	9/90-12/91	PTO 70x32		GFX 420 N-T	7084	420 -2"x 10	DZO	4434		
25.302 FNLS,25.302 FVLS	220	9/90-12/91									
25.322 DF	235	9/90-12/92									
25.322 DFS,25.322 DFLS	235	9/90-12/92									
25.322 DFK	235	9/90-12/92									
25.322 FNL,25.322 FNLL	235	9/90-12/92									
25.322 FNLS,25.322 FVLS	235	9/90-12/92									

I

© Copyright KAWE, Raalte - Holland

kW | 1 2 | i | Kawe nr

M A N

F 90

25.372 DF	249	9/90-12/92		>70770	MFZ 400	7077	400 - 1.3/4 x 10	DZO	4423	9980	HK
25.372 DFS	249	9/90-12/92									
25.372 DFK	249	9/90-12/92		>70771	MFZ 400	7077	400 - 2" x 10	DZO	4424	9980	HK
25.372 DF	272	9/90-12/92									
25.372 DFS,25.372 DFLS	272	9/90-12/92	4462=G.S.	>70915	MFZ 2/400 X	>70910	400 -2"x 10	FZO	4462	9980	HK
25.372 DFK	272	9/90-12/92	4463=M.S.				400 -2"x 10	DZO	4463		
25.372 FVLS	249	9/90-10/93									
25.372 FNL,25.372 FNLL	272	9/90-12/92									
25.372 FNLS,25.372 FVLS	272	9/90-10/93	PTO 70x32		GFX 420 N-T	7084	420 -2"x 10	DZO	4434		
25.502 DF	368	9/90-12/92									
25.502 DFS	368	9/90-12/92									
25.502 FNL	368	9/90-12/92									

25.422 DF	309	9/90-12/92		>70835	MFZ 430	7083	430 -2"x 10	DZO	4402	9980	HK
25.422 DFS,25.422 DFLS	309	9/90-12/92									
25.422 DFK	309	9/90-12/92	4462=G.S.	>70915	MFZ 2/400 X	>70910	400 -2"x 10	FZO	4462	9980	HK
25.422 FNL,25.422 FNLL	309	9/90-12/92	4463=M.S.				400 -2"x 10	DZO	4463		
25.422 FNLS,25.422 FVLS	309	9/90-12/92									
			PTO 70x32		GFX 420 N-T	7084	420 -2"x 10	DZO	4434		

26.242 DF	177	1/88-7/89		>70770	MFZ 400	7077	400 - 1.3/4 x 10	DZO	4423	9980	HK
26.242 DFS	177	1/88-7/89									
26.242 DFK	177	1/88-7/89		>70771	MFZ 400	7077	400 - 2" x 10	DZO	4424	9980	HK
26.242 DFAK	177	2/89-7/89									
26.262 DF	191	1/88-2/90	4462=G.S.	>70915	MFZ 2/400 X	>70910	400 -2"x 10	FZO	4462	9980	HK
26.262 DFS	191	1/88-2/90	4463=M.S.				400 -2"x 10	DZO	4463		
26.262 DFK	191	1/88-2/90									
26.262 DFA	191	2/89-2/90									
26.262 DFAS	191	2/89-2/90	PTO 70x32		GFX 420 N-T	7084	420 -2"x 10	DZO	4434		
26.262 DFAK	191	2/89-2/90									
26.272 DF	198	2/90-6/96									
26.272 DFS,26.272 DFLS	198	2/90-6/96									
26.272 DFK	198	2/90-6/96									
26.272 DFA	198	2/90-12/92									
26.272 DFAS	198	2/90-12/92									
26.272 DFAK	198	2/90-12/92									
26.272 FNL,26.272 FNLL	198	3/91-5/95									
26.272 FNLS,26.272 FVLS	198	9/90-12/95									
26.302 DF	220	5/90-12/91									
26.302 DFS	220	5/90-12/91									

26.292 DF	213	9/87-2/90		>70771	MFZ 400	7077	400 - 2" x 10	DZO	4424	9980	HK
26.292 DFS	213	9/87-2/90									
26.292 DFK	213	9/87-2/90		>70835	MFZ 430	7083	430 -2"x 10	DZO	4402	9980	HK
26.292 DFA	213	5/88-2/90									
26.292 DFAS	213	5/88-2/90	4462=G.S.	>70915	MFZ 2/400 X	>70910	400 -2"x 10	FZO	4462	9980	HK
26.292 DFAK	213	5/88-2/90	4463=M.S.				400 -2"x 10	DZO	4463		
26.332 DF	243	9/87-2/90									
26.332 DFS	243	9/87-2/90									
26.332 DFK	243	9/87-2/90	PTO 70x32		GFX 420 N-T	7084	420 -2"x 10	DZO	4434		
26.332 DFA	243	5/88-2/90									
26.332 DFAS	243	5/88-2/90									
26.332 DFAK	243	5/88-2/90									

I

© Copyright KAWE, Raalte - Holland

kW | 1 2 | i | Kawe nr

M A N

F 90

26.302 DFK	220	5/90-12/91		>70771	MFZ 400	7077	400 - 2" x 10	DZO	4424	9980	HK
26.302 DFA	220	5/90-12/91									
26.302 DFAS	220	5/90-12/91	4462=G.S.	>70915	MFZ 2/400 X	>70910	400 -2"x 10	FZO	4462	9980	HK
26.302 DFAK	220	5/90-12/91	4463=M.S.				400 -2"x 10	DZO	4463		
26.302 FNL,26.302 FNLL	220	3/91-12/91									
26.302 FNLS,26.302 FVLS	220	9/90-12/91									
26.322 DF	235	2/90-6/96	PTO 70x32		GFX 420 N-T	7084	420 -2"x 10	DZO	4434		
26.322 DFS,26.322 DFLS	235	2/90-6/96									
26.322 DFK	235	2/92-6/96									
26.322 DFA	235	2/90-12/92									
26.322 DFAS	235	2/90-12/92									
26.322 DFAK	235	2/90-12/92									
26.322 FNL,26.322 FNLL	235	3/91-5/95									
26.322 FNLS,26.322 FVLS	235	9/90-12/95									
26.342 DF,26.342 DFL	250	5/94-6/96			MFZ 430	7083	430 -2"x 10	DZO	4402	9980	HK
26.342 DFS	250	4/94-6/96									
26.342 DFK,26.342 DFLK	250	5/94-6/96									
26.362 DF,26.362 DFL	265	9/87-2/90		>70770	MFZ 400	7077	400 -1.3/4x 10	DZO	4423	9980	HK
				>70835	MFZ 430	7083	430 -2"x 10	DZO	4402	9980	HK
			4462=G.S.	>70915	MFZ 2/400 X	>70910	400 -2"x 10	FZO	4462	9980	HK
			4463=M.S.				400 -2"x 10	DZO	4463		
			PTO 70x32		GFX 420 N-T	7084	420 -2"x 10	DZO	4434		
26.362 DFA	265	5/88-2/90		>70835	MFZ 430	7083	430 -2"x 10	DZO	4402	9980	HK
26.362 DFAS	265	5/88-2/90									
26.362 DFAK	265	5/88-2/90	4462=G.S.	>70915	MFZ 2/400 X	>70910	400 -2"x 10	FZO	4462	9980	HK
26.462 DF	338	2/89-2/90	4463=M.S.				400 -2"x 10	DZO	4463		
26.462 DFA	338	8/89-2/90									
26.462 DFS	338	2/89-2/90									
26.462 DFAS	338	8/89-2/90									
26.502 DF	368	2/90-6/96									
26.502 DFA	368	2/90-12/92									
26.502 DFS,26.502 DFLS	368	2/90-6/96									
26.502 DFAS	368	2/90-12/92									
26.502 FNL,26.502 FNLL	368	9/91-6/96									
26.372 DF,26.372 DFL	272	2/90-6/96		>70771	MFZ 400	7077	400 - 2" x 10	DZO	4424	9980	HK
26.372 DFS	272	2/90-6/96									
				>70835	MFZ 430	7083	430 -2"x 10	DZO	4402	9980	HK
					GMFZ445W	7166	445 - 2" x 10	VLO	4634		
			4462=G.S.	>70915	MFZ 2/400 X	>70910	400 -2"x 10	FZO	4462	9980	HK
			4463=M.S.				400 -2"x 10	DZO	4463		
			PTO 70x32		GFX 420 N-T	7084	420 -2"x 10	DZO	4434	9478	HK

I

© Copyright KAWE, Raalte - Holland

kW | 1 2 | i | Kawe nr

M A N

F 90

26.372 DFA	272	2/90-12/92		>70771	MFZ 400	7077	400 - 2" x 10	DZO	4424	9980	HK
26.372 FNL,26.372 FNLL	272	9/90-12/95									
26.372 FVL	272	9/90-12/95		>70835	MFZ 430	7083	430 -2"x 10	DZO	4402	9980	HK
26.372 DFAS	272	2/90-12/92									
26.372 FNLS,26.372 FVLS	272	1/92-6/96	4462=G.S.	>70915	MFZ 2/400 X	>70910	400 -2"x 10	FZO	4462	9980	HK
26.372 DFK	272	1/92-6/96	4463=M.S.				400 -2"x 10	DZO	4463		
26.372 DFAK	272	1/92-6/96									
			PTO 70x32		GFX 420 N-T	7084	420 -2"x 10	DZO	4434	9478	HK

26.362 DFS	265	9/87-2/90		>70835	MFZ 430	7083	430 -2"x 10	DZO	4402	9980	HK
26.362 DFK	265	9/87-2/90									
					GMFZ445W	7166	445 - 2" x 10	VLO	4634		
			4462=G.S.	>70915	MFZ 2/400 X	>70910	400 -2"x 10	FZO	4462	9980	HK
			4463=M.S.				400 -2"x 10	DZO	4463		

26.402 DF,26.402 DFL	294	5/94-6/96			MFZ 430	7083	430 -2"x 10	DZO	4402	9980	HK
26.402 FNL,26.402 FNLL	294	5/94-6/96									
26.402 FVL	294	5/94-6/96									
26.402 DFS	294	5/94-12/95									
26.402 FNLS,26.402 FVLS	294	5/94-6/96									
26.402 DFK,26.402 DFLK	294	5/94-6/96									

26.422 DF,26.422 DFL	309	2/90-6/96		>70835	MFZ 430	7083	430 -2"x 10	DZO	4402	9980	HK
26.422 DFS	309	2/90-12/95									
26.422 DFK	309	2/90-12/95			GMFZ445W	7166	445 - 2" x 10	VLO	4634		
			4462=G.S.	>70915	MFZ 2/400 X	>70910	400 -2"x 10	FZO	4462	9980	HK
			4463=M.S.				400 -2"x 10	DZO	4463		
			PTO 70x32		GFX 420 N-T	7084	420 -2"x 10	DZO	4434	9478	HK

26.422 DFA	309	2/90-12/92		>70835	MFZ 430	7083	430 -2"x 10	DZO	4402	9980	HK
26.422 DFAS	309	2/90-12/92									
26.422 DFAK	309	2/90-12/92	4462=G.S.	>70915	MFZ 2/400 X	>70910	400 -2"x 10	FZO	4462	9980	HK
26.422 FNL,26.422 FNLL	309	9/90-12/95	4463=M.S.				400 -2"x 10	DZO	4463		
26.422 FVL	309	9/90-12/95									
26.422 FNLS,26.422 FVLS	309	1/92-12/95									
			PTO 70x32		GFX 420 N-T	7084	420 -2"x 10	DZO	4434	9478	HK

32.262 VF	191	2/89-2/90		>70770	MFZ 400	7077	400 -1.3/4x 10	DZO	4423	9980	HK
32.262 VFK	191	2/89-2/90									
32.262 VFTM	191	2/89-2/90									

32.272 VFK	198	2/90-4/95		>70770	MFZ 400	7077	400 -1.3/4x 10	DZO	4423	9980	HK
32.272 VF	198	2/90-4/95									
			PTO 70x32		GFX 420 N-T	7084	420 -2"x 10	DZO	4434		

I

© Copyright KAWE, Raalte - Holland

kW | 1 2 | i | Kawe nr

M A N

F 90

32.292 VF	213	3/88-2/90		>70771	MFZ 400	7077	400 - 2" x 10	DZO	4424	9980	HK
32.292 VFK	213	3/88-2/90									
32.322 VF	235	2/90-6/96		>70835	MFZ 430	7083	430 -2"x 10	DZO	4402	9980	HK
32.322 VFK	235	2/90-6/96									
32.332 VF	243	3/88-2/90									
32.332 VFK	243	3/88-2/90									
32.372 VF	272	2/90-6/96									
32.372 VFK	272	2/90-6/96									
32.372 VF	249	2/90-6/96									
32.372 VFK	249	5/90-4/95									
32.302 VF	220	5/90-9/91		>70771	MFZ 400	7077	400 - 2" x 10	DZO	4424	9980	HK
32.302 VFK	220	5/90-9/91									
			PTO 70x32		GFX 420 N-T	7084	420 -2"x 10	DZO	4434	9478	HK
32.342 VFK	250	5/94-6/96		>70835	MFZ 430	7083	430 -2"x 10	DZO	4402	9980	HK
32.402 VFK	294	5/94-6/96									
32.422 VF	309	2/90-6/96									
32.422 VFK	309	2/90-6/96									
32.362 VF	265	3/88-2/90		>70835	MFZ 430	7083	430 -2"x 10	DZO	4402	9980	HK
32.362 VFK	265	3/88-2/90									
			PTO 70x32		GFX 420 N-T	7084	420 -2"x 10	DZO	4434		
33.242 DFK	177	1/88-8/88		>70770	MFZ 400	7077	400 -1.3/4x 10	DZO	4423	9980	HK
33.242 DFAK	177	1/88-8/88									
33.272 DF	198	10/92-4/95									
33.272 DFA	198	10/92-4/95									
33.272 FVL	191	10/92-4/95									
33.262 DF	191	8/88-2/90		>70770	MFZ 400	7077	400 -1.3/4x 10	DZO	4423	9980	HK
33.262 DFA	191	7/89-2/90									
33.262 DFK	191	8/88-2/90	PTO 70x32		GFX 420 N-T	7084	420 -2"x 10	DZO	4434		
33.262 DFAK	191	7/89-2/90									
33.292 DF	213	9/87-2/90		>70771	MFZ 400	7077	400 - 2" x 10	DZO	4424	9980	HK
33.292 DFA	213	5/88-2/90									
33.292 DFS	213	9/87-2/90		>70835	MFZ 430	7083	430 -2"x 10	DZO	4402	9980	HK
33.292 DFAS	213	5/88-2/90									
33.292 DFK	213	9/87-2/90	PTO 70x32		GFX 420 N-T	7084	420 -2"x 10	DZO	4434		
33.292 DFAK	213	5/88-2/90									
33.332 DF	243	9/87-2/90									
33.332 DFA	243	5/88-2/90									
33.332 DFS	243	9/87-2/90									
33.332 DFAS	243	5/88-2/90									
33.332 DFK	243	9/87-2/90									
33.332 DFAK	243	5/88-2/90									
33.372 DF	272	9/91-6/96									
33.372 DFA	272	9/91-6/96									
33.372 DFS	272	9/91-6/96									
33.372 DFK	272	1/91-6/96									
33.372 DFAK	272	1/91-6/96									

I

© Copyright KAWE, Raalte - Holland

kW | 1 2 | i | Kawe nr

M A N

F 90

33.322 DF	235	9/91-6/96		>70771	MFZ 400	7077	400 - 2" x 10	DZO	4424	9980	HK
			4462=G.S.	>70915	MFZ 2/400 X	>70910	400 -2"x 10	FZO	4462	9980	HK
			4463=M.S.				400 -2"x 10	DZO	4463		
33.322 DFA	235	9/91-6/96		>70771	MFZ 400	7077	400 - 2" x 10	DZO	4424	9980	HK
			PTO 70x32		GFX 420 N-T	7084	420 -2"x 10	DZO	4434		
33.322 FVL	235	9/91-6/96		>70835	MFZ 430	7083	430 -2"x 10	DZO	4402	9980	HK
33.342 DF	250	5/94-6/96		>70771	MFZ 400	7077	400 - 2" x 10	DZO	4424	9980	HK
33.342 DFA	250	5/94-6/96									
				>70835	MFZ 430	7083	430 -2"x 10	DZO	4402	9980	HK
			4462=G.S.	>70915	MFZ 2/400 X	>70910	400 -2"x 10	FZO	4462	9980	HK
			4463=M.S.				400 -2"x 10	DZO	4463		
33.362 DF	265	9/87-2/90		>70835	MFZ 430	7083	430 -2"x 10	DZO	4402	9980	HK
33.362 DFA	265	5/88-2/90									
33.362 DFS	265	9/87-2/90			GMFZ445W	7166	445 - 2" x 10	VLO	4634		
33.362 DFAS	265	5/88-2/90									
33.362 DFK	265	9/87-2/90	PTO 70x32		GFX 420 N-T	7084	420 -2"x 10	DZO	4434		
33.362 DFAK	265	5/88-2/90									
33.402 DF	294	5/94-6/96		>70835	MFZ 430	7083	430 -2"x 10	DZO	4402	9980	HK
33.402 DFA	294	5/94-6/96									
33.402 DFS	294	5/94-6/96	4462=G.S.	>70915	MFZ 2/400 X	>70910	400 -2"x 10	FZO	4462	9980	HK
33.402 DFK	294	5/94-6/96	4463=M.S.				400 -2"x 10	DZO	4463		
33.402 DFAK	294	5/94-6/96									
33.502 DF	368	9/91-6/96									
33.502 DFA	368	9/91-6/96									
33.422 DF	309	9/91-6/96		>70835	MFZ 430	7083	430 -2"x 10	DZO	4402	9980	HK
33.422 DFA	309	9/91-6/96									
33.422 DFS	309	1/94-6/96	PTO 70x32		GFX 420 N-T	7084	420 -2"x 10	DZO	4434		
33.422 DFK	309	1/94-6/96									
33.422 DFAK	309	1/94-6/96									
33.462 DF	338	7/89-2/90		>70835	MFZ 430	7083	430 -2"x 10	DZO	4402	9980	HK
33.462 DFA	338	7/89-2/90									
			4462=G.S.	>70915	MFZ 2/400 X	>70910	400 -2"x 10	FZO	4462	9980	HK
			4463=M.S.				400 -2"x 10	DZO	4463		
			PTO 70x32		GFX 420 N-T	7084	420 -2"x 10	DZO	4434		

I

© Copyright KAWE, Raalte - Holland

kW | 1 2 | i | Kawe nr

M A N

F 90

35.262 VF	191	2/89-2/90		>70770	MFZ 400	7077	400 - 1.3/4 x 10	DZO	4423	9980	HK
35.262 VFA	191	7/89-2/90									
35.272 VF	198	2/90-12/91		>70771	MFZ 400	7077	400 - 2" x 10	DZO	4424	9980	HK
35.272 VFK	198	2/90-12/92									
			PTO 70x32		GFX 420 N-T	7084	420 -2"x 10	DZO	4434		
35.292 VF	213	10/88-4/95		>70771	MFZ 400	7077	400 - 2" x 10	DZO	4424	9980	HK
35.292 VFK	213	10/88-4/95									
				>70835	MFZ 430	7083	430 -2"x 10	DZO	4402	9980	HK
			PTO 70x32		GFX 420 N-T	7084	420 -2"x 10	DZO	4434	9478	HK
35.302 VF	220	5/90-9/91		>70771	MFZ 400	7077	400 - 2" x 10	DZO	4424	9980	HK
35.302 VFK	220	5/90-9/91									
35.302 VFK	220	5/90-9/91	PTO 70x32		GFX 420 N-T	7084	420 -2"x 10	DZO	4434	9478	HK
35.302 VF	220	5/90-9/91									
35.322 VK	235	2/90-6/96									
35.322 VFK	235	2/90-6/96									
35.322 VFK	235	2/90-6/96									
35.322 VFAK	235	2/90-6/96									
35.302 VFA	220	5/90-9/91		>70835	MFZ 430	7083	430 -2"x 10	DZO	4402	9980	HK
35.302 VFAK	220	5/90-9/91									
35.362 VF	265	10/88-2/90									
35.362 VFK	265	10/88-2/90									
35.422 VF	309	2/90-12/97									
35.422 VFK	309	2/90-6/96									
35.422 VFK	309	2/90-12/97									
35.262 VFK	191	2/89-2/90		>70770	MFZ 400	7077	400 - 1.3/4 x 10	DZO	4423	9980	HK
			PTO 70x32		GFX 420 N-T	7084	420 -2"x 10	DZO	4434	9478	HK
35.332 VF	243	10/88-4/95		>70771	MFZ 400	7077	400 - 2" x 10	DZO	4424	9980	HK
35.332 VFK	243	10/88-4/95									
35.372 VF	272	2/90-6/96		>70835	MFZ 430	7083	430 -2"x 10	DZO	4402	9980	HK
35.372 VF	272	2/90-12/97									
35.372 VFK	272	2/90-6/96									
35.372 VFK	272	2/90-12/97									
35.372 VF	249	2/90-4/95									
35.372 VFK	249	2/90-4/95									
35.342 VF	250	5/94-6/96		>70835	MFZ 430	7083	430 -2"x 10	DZO	4402	9980	HK
35.342 VFK	250	5/94-6/96									
35.402 VF	294	5/94-6/96	PTO 70x32		GFX 420 N-T	7084	420 -2"x 10	DZO	4434	9478	HK
35.402 VF	294	5/94-12/97									
35.402 VFK	294	5/94-6/96									
35.402 VFK	294	5/94-12/97									

M

© Copyright KAWE, Raalte - Holland

kW | 1 2 | i | Kawe nr

M A N

F 90

40.372 DF	272	12/91-6/96	4462=G.S.	>70915	MFZ 2/400 X	>70910	400 -2"x 10	FZO	4462	9980	HK
40.372 DFA	272	12/91-6/96	4463=M.S.				400 -2"x 10	DZO	4463		
40.402 DF	294	5/95-6/96									
40.422 DF	309	12/91-6/96									
40.402 DFA	294	5/95-6/96		>70835	MFZ 430	7083	430 -2"x 10	DZO	4402	9980	HK
40.422 DFA	309	12/91-6/96									
			4462=G.S.	>70915	MFZ 2/400 X	>70910	400 -2"x 10	FZO	4462	9980	HK
			4463=M.S.				400 -2"x 10	DZO	4463		
40.462 DF	338	7/89-2/90		>70835	MFZ 430	7083	430 -2"x 10	DZO	4402	9980	HK
40.462 DFA	338	7/89-2/90									
			PTO 70x32		GFX 420 N-T	7084	420 -2"x 10	DZO	4434	9478	HK
40.502 DFA	368	2/90-6/96									
41.262 VF	191	7/89-2/90		>70771	MFZ 400	7077	400 - 2" x 10	DZO	4424	9980	HK
41.262 VFK	191	7/89-2/90									
41.272 VF	198	2/90-12/91		>70835	MFZ 430	7083	430 -2"x 10	DZO	4402	9980	HK
41.292 VF	213	10/88-2/90									
41.292 VFK	213	10/88-2/90	PTO 70x32		GFX 420 N-T	7084	420 -2"x 10	DZO	4434	9478	HK
41.322 VF	235	2/90-6/96									
41.332 VF	243	10/88-2/90									
41.332 VFK	243	10/88-2/90									
41.372 VF	272	2/90-6/96									
41.342 VF	250	5/94-6/96		>70835	MFZ 430	7083	430 -2"x 10	DZO	4402	9980	HK
41.362 VF	265	10/88-2/90									
41.362 VFK	265	10/88-2/90	PTO 70x32		GFX 420 N-T	7084	420 -2"x 10	DZO	4434	9478	HK
41.402 VF	294	5/94-6/96									
41.422 VF	309	2/90-6/96									
48.292 VF	213	7/89-2/90		>70771	MFZ 400	7077	400 - 2" x 10	DZO	4424	9980	HK
48.292 VFA	213	7/89-2/90									
48.292 VFAK	213	7/89-2/90									
48.332 VF	243	7/89-2/90		>70835	MFZ 430	7083	430 -2"x 10	DZO	4402	9980	HK
48.332 VFA	243	7/89-2/90									
48.332 VFAK	243	7/89-2/90									
48.362 VF	265	7/89-2/90									
48.362 VFA	265	7/89-2/90									
48.362 VFAK	265	7/89-2/90									
48.462 VF	338	7/89-2/90		>70835	MFZ 430	7083	430 -2"x 10	DZO	4402	9980	HK
			PTO 70x32		GFX 420 N-T	7084	420 -2"x 10	DZO	4434	9478	HK

M

© Copyright KAWE, Raalte - Holland

kW 1/2

M A N

G

6.90 F	66	10/79-9/87	>62251	MFZ 280	6225	280 -29,4x 28	VZO	2313	9455	HK
6.90 FK	66	10/79-9/87								
8.90 F	66	10/79-9/87	>62251	MFZ 280	6225	280 -29,4x 28	VZO	2313	9455	HK
8.90 FK	66	10/79-9/87								
8.136 FAE	100	12/83-8/88	>62275	MFZ 310	6227	310 -29,4x 28	VLO	3319	9455	HK
8.136 F,8.136 FL	100	10/79-9/87	>62251	MFZ 280	6225	280 -29,4x 28	VZO	2313	9455	HK
8.136 FOC	100	3/82-7/88								
8.136 FK	100	10/79-8/88	>62275	MFZ 310	6227	310 -29,4x 28	VLO	3319	9455	HK
9.136 F,9.136 FL	100	10/79-9/87	>62251	MFZ 280	6225	280 -29,4x 28	VZO	2313	9455	HK
9.136 FOC	100	3/82-7/88								
9.136 FK	100	10/79-8/88	>62275	MFZ 310	6227	310 -29,4x 28	VLO	3319	9455	HK
9.136 FAE	100	12/83-8/88	>62275	MFZ 310	6227	310 -29,4x 28	VLO	3319	9455	HK
10.136 F,10.136 FL	100	9/81-9/87	>62275	MFZ 310	6227	310 -29,4x 28	VLO	3319	9455	HK
10.136 FK	100	9/81-9/87								

G 90

6.100 F	75	9/87-10/93	>62251	MFZ 280	6225	280 -29,4x 28	VZO	2313	9455	HK
6.100 FK	75	9/87-10/93								
8.100 F	75	9/87-10/93	>62251	MFZ 280	6225	280 -29,4x 28	VZO	2313	9455	HK
8.100 FK	75	9/87-10/93								
			>62275	MFZ 310	6227	310 -29,4x 28	VLO	3319	9455	HK
8.150 F,8.150 FL	92	5/90-10/93	>62275	MFZ 310	6227	310 -29,4x 28	VLO	3319	9455	HK
8.150 F,8.150 FL	114	9/87-10/93								
8.150 FAE	114	5/88-5/95								
8.150 FS,8.150 FLS	114	9/87-10/93								
8.150 FAKO	110	10/92-5/95								
8.150 FOC	114	7/88-10/93								
8.150 FK	114	9/87-10/93								
8.170 FOC	131	2/89-10/93	>62275	MFZ 310	6227	310 -29,4x 28	VLO	3319	9455	HK

M

© Copyright KAWE, Raalte - Holland

kW | 1 2 | i | Kawe nr

M A N

G 90

9.150 F,9.150 FL	92	5/90-10/93	>62275	MFZ 310	6227	310 -29,4x 28	VLO	3319	9455	HK
9.150 F,9.150 FL	114	9/87-10/93								
9.150 FAE	114	5/88-5/92								
9.150 FS,9.150 FLS	114	9/87-10/93								
9.150 FAKO	110	10/92-5/95								
9.150 FOC	114	7/88-10/93								
9.150 FK	114	9/87-10/93								
9.170 FOC	131	2/89-10/93	>62275	MFZ 310	6227	310 -29,4x 28	VLO	3319	9455	HK
10.150 F,10.150 FL	114	9/87-10/93	>62275	MFZ 310	6227	310 -29,4x 28	VLO	3319	9455	HK
10.150 FK	114	9/87-10/93								
10.150 F,10.150 FL	92	5/90-10/93		MF 350	6269	350 -1.1/2x 10	FZO	4517	9852	HK

L 2000

8.103 LC,8.103 LLC	75	10/93-6/96	>62920	MFZ 330	6292	330 -1.1/2x 10	DLO	3410	9433	XH
8.103 LK	75	10/93-6/96								
excl.bearing			>65044	MFZ 362	6504	360 - 1.1/2 x 10	DLO	4602	9433	XH
8.113 LC,8.113 LLC	81	8/95->>>>								
8.113 LK	81	8/95->>>>								
8.150 FOC,8.150 FOCL	118	2/95->>>>								
8.153 LC,8.153 LLC	114	10/93-7/97								
8.153 LLS	114	10/93-6/96								
8.153 LAEC	114	1/95-6/96								
8.153 LK	114	10/93-7/97								
8.153 LAEK	114	1/95-9/96								
8.163 LC,8.163 LLC	104	8/95->>>>								
8.163 LC,8.163 LLC	118	5/94->>>>								
8.163 LAEC	104	8/95-3/97								
8.163 LAEC	118	1/95->>>>								
8.163 LLS	118	5/94->>>>								
8.163 LK	118	5/94->>>>								
8.220 FOC,8.220 FOCL	162	4/95->>>>		MF 350	6269	350 -1.1/2x 10	DZO	4524	9852	HK
8.223 LAEC	162	1/95-6/96								

M

© Copyright KAWE, Raalte - Holland

kW | 1 2 | i | Kawe nr

M A N

L 2000

8.223 LC,8.223 LLC	169	10/93-6/96	>02-94 model L34	>62697	MF 350	6269	350 -1.1/2x 10	DZO	4517	9852	HK
8.223 LLS	169	10/93-6/96									
8.223 LK	169	10/93-6/96									
			03-94> model L21,L23,L34		MF 350	6269	350 -1.1/2x 10	DZO	4524	9852	HK
8.224 LC,8.224 LLC	162	5/94->>>>			MF 350	6269	350 -1.1/2x 10	DZO	4524	9852	HK
8.224 LAEC	162	1/95->>>>									
8.224 LLS	162	5/94->>>>									
8.224 LK	162	5/94->>>>									
8.224 LAEK	162	1/95->>>>									
8.113 LC,8.113 LLC (LE110C)	83	9/00->>>>	excl.bearing	>65044	MFZ 362	6504	360 - 1.1/2 x 10	DLO	4602	9433	XH
8.145 LC,8.145 LLC (LE140C)	103	9/00->>>>	excl.bearing	>65110	MF 362	6511	360 - 1.1/2 x 10	DZO	4618		
8.185 LC,8.185 LLC (LE180C)	132	9/00->>>>									
8.225 LC,8.225 LLC (LE220C)	162	9/00->>>>									
8.145 LK (LE140C)	103	9/00->>>>	incl.bearing	>65111	MF 362	6511	360 - 1.1/2 x 10	DZO	4618	9552	XH
8.145 LLS (LE140C)	103	9/00->>>>									
8.185 LK (LE180C)	132	9/00->>>>									
8.185 LLS (LE180C)	132	9/00->>>>									
8.225 LK (LE220C)	162	9/00->>>>									
8.225 LLS (LE220C)	162	9/00->>>>									
8.185 LAEC (LE180C)	132	9/00->>>>									
8.185 LAEK (LE180C)	132	9/00->>>>									
8.225 LAEC (LE220C)	162	9/00->>>>									
8.225 LAEK (LE220C)	162	9/00->>>>									
8.163 LC,8.163 LLC (LE160C)	114	9/00->>>>	excl.bearing	>65044	MFZ 362	6504	360 - 1.1/2 x 10	DLO	4602	9433	XH
9.153 LC,9.153 LLC	114	10/93-6/96		>62920	MFZ 330	6292	330 -1.1/2x 10	DLO	3410	9433	XH
9.153 LLS	114	10/93-12/95									
9.153 LK	114	10/93-6/96	excl.bearing	>65044	MFZ 362	6504	360 - 1.1/2 x 10	DLO	4602	9433	XH
9.163 LC	104	8/95-3/97									
9.163 LC,9.163 LLC	118	5/94->>>>									
9.163 LLS	118	5/94->>>>									
9.163 LK	104	8/95-3/97									
9.163 LK	118	5/94->>>>									
9.223 LC,9.223 LLC	162	10/93-6/96	>02-94 model L34	>62697	MF 350	6269	350 -1.1/2x 10	DZO	4517	9852	HK
9.223 LLS	162	10/93-6/96									
9.223 LK	162	10/93-6/96									
			03-94> model L21,L23,L34		MF 350	6269	350 -1.1/2x 10	DZO	4524	9852	HK

M

© Copyright KAWE, Raalte - Holland

kW | 1 2 | i | Kawe nr

M A N

L 2000

9.224 LC,9.224 LLC	162	5/94->>>>		>62697	MF 350	6269	350 -1.1/2x 10	DZO	4517	9852	HK
9.224 LLS	162	5/94->>>>									
9.224 LK	162	5/94->>>>			MF 350	6269	350 -1.1/2x 10	DZO	4524	9852	HK
9.185 LC,9.185 LLC (LE180C)	132	9/00->>>>	excl.bearing	>65110	MF 362	6511	360 - 1.1/2 x 10	DZO	4618		
9.225 LC,9.225 LLC (LE220C)	162	9/00->>>>									
9.145 LC,9.145 LLC (LE140C)	103	9/00->>>>									
9.145 LK (LE140C)	103	9/00->>>>	incl.bearing	>65111	MF 362	6511	360 - 1.1/2 x 10	DZO	4618	9552	XH
9.145 LLS (LE140C)	103	9/00->>>>									
9.185 LK (LE180C)	132	9/00->>>>									
9.185 LLS (LE 180C)	132	9/00->>>>									
9.225 LLS (LE220C)	162	9/00->>>>									
9.225 LK (LE220C)	162	9/00->>>>									
10.150 FOC	118	2/95-1/96	excl.bearing	>65044	MFZ 362	6504	360 - 1.1/2 x 10	DLO	4602	9433	XH
10.163 LC,10.163 LLC (LE160C)	114	9/00->>>>									
10.153 LC,10.153 LLC	114	10/93-6/96	>03-96	>62697	MF 350	6269	350 -1.1/2x 10	DZO	4517	9852	HK
10.153 LLS	114	10/93-6/96	model								
10.153 LK	114	10/93-6/96	L24,L26,L35								
10.153 LAEK	114	10/93-6/96									
10.163 LC,10.163 LLC	118	5/94->>>>	excl.bearing	>65044	MFZ 362	6504	360 - 1.1/2 x 10	DLO	4602	9433	XH
10.163 LLS	118	5/94->>>>	04-96>								
10.163 LAEC	118	5/94->>>>	model								
10.163 LK	118	5/94->>>>	L24,L26,L35								
10.163 LAEK	118	1/95->>>>									
10.220 FOC,10.220 FOCL	162	2/95->>>>			MF 350	6269	350 -1.1/2x 10	DZO	4524	9852	HK
10.223 LAEC	162	1/95-6/96									
10.223 LC,10.223 LLC	169	10/93-6/96	>02-94	>62697	MF 350	6269	350 -1.1/2x 10	DZO	4517	9852	HK
10.223 LLS	169	10/93-6/96	model								
10.223 LK	169	10/93-6/96	L25,L36								
			03-94>		MF 350	6269	350 -1.1/2x 10	DZO	4524	9852	HK
			model								
			L25,L27,L36								
10.224 LC,10.224 LLC	162	5/94->>>>		>62697	MF 350	6269	350 -1.1/2x 10	DZO	4517	9852	HK
10.224 LAEC	162	1/95->>>>									
10.224 LLS	162	5/94->>>>									
10.224 LK	162	5/94->>>>									
10.224 LAEK	162	1/95->>>>									

M

© Copyright KAWE, Raalte - Holland

kW | 1 2 | i | Kawe nr

M A N

L 2000

10.185 LC,10.185 LLC (LE180C)	132	9/00->>>>	excl.bearing	>65110	MF 362	6511	360 - 1.1/2 x 10	DZO	4618		
10.225 LC, 10.225 LLC (LE220C)	162	9/00->>>>									
10.145 LC,10.145 LLC (LE140C)	103	9/00->>>>									
10.145 LLS (LE140C)	103	9/00->>>>	incl.bearing	>65111	MF 362	6511	360 - 1.1/2 x 10	DZO	4618	9552	XH
10.145 LK (LE140C)	103	9/00->>>>									
10.185 LLS (LE180C)	132	9/00->>>>									
10.185 LK (LE180C)	132	9/00->>>>									
10.225 LLS (LE220C)	162	9/00->>>>									
10.225 LK (LE220C)	162	9/00->>>>									
10.185 LAEC (LE180C)	132	9/00->>>>									
10.185 LAEK (LE180C)	132	9/00->>>>									
10.225 LAEC (LE220C)	162	9/00->>>>									
10.225 LAEK (LE220C)	162	9/00->>>>									

12.185 LC, LLC (LE180C)	132	9/99->>>>	excl.bearing	>65110	MF 362	6511	360 - 1.1/2 x 10	DZO	4618		
12.225 LC, LLC (LE220C)	162	9/99->>>>									
			incl.bearing	>65111	MF 362	6511	360 - 1.1/2 x 10	DZO	4618	9552	XH

LIONS COMFORT

RN 313	228	9/96->>>>		MFZ 430	7083	430 -1.3/4 x 10	DZO	4515	9980	HK
RN 353	257	6/97->>>>	>70835	MFZ 430	7083	430 -2"x 10	DZO	4402	9980	HK

LIONS COACH

FRH 352,RH 353	257	9/95->>>>	>70835	MFZ 430	7083	430 -2"x 10	DZO	4402	9980	HK
FRH 402,RH 403	294	9/95->>>>								
RH 403	294	9/98->>>>	ZF 8S-180	MFZ 430	7083	430 -2"x 10	DZO	4499	9980	HK
RH 413	301	1/00->>>>								
RHC 414	301	6/02->>>>	ZF 8S-180	>70835	MFZ 430	7083	430 -2"x 10	DZO	4402	9980	HK
			ZF 8S-180 incl.bearing	>71635	MFZ 430	A.N.S.					
			AS-Tronic		MFZ 430	7148	430 -2"x 10	DZO	4499	9347	HK

M

© Copyright KAWE, Raalte - Holland

kW | 1 2 | i | Kawe nr

M A N

LIONS COACH

RH 463, RHC 464	338	1/00->>>>	ZF 8S-180		MFZ 430	7083	430 -2"x 10	DZO	4499	9980	HK
			ZF 8S-180	>70835	MFZ 430	7083	430 -2"x 10	DZO	4402	9980	HK
			ZF 8S-180 excl bearing	>71610	MFZ 430	A.N.S.					
			ZF 8S-180 incl.bearing	>71615	MFZ 430	A.N.S.					
			AS-Tronic	>71475	MFZ 430	7147	430 -2"x 10	DZO	4612	9347	HK

LION'S STAR

FRH 352,RH 353	257	9/95->>>>	ZF 6S-85	>70835	MFZ 430	7083	430 -2"x 10	DZO	4402	9980	HK
FRH 402,RH 403	294	9/95->>>>	ZF 8S-180								
FRH 422	309	1/93-9/96	ZF 8S-180		MFZ 430	7083	430 -2"x 10	FZO	4514	9980	HK
			ZF 6S-85		GMFZ 430	7116	430 -1.3/4x 10	DZO	4515	9980	HK
RH 414, RHS 414	301	3/00->>>>									
RH 464, RHS 464	338	3/00->>>>	ZF 8S-180 AS-Tronic		MFZ 430	7083	430 -1.3/4x 10	DZO	4515	9980	HK
RH 464, RHS 464	338	1/02->>>>	AS-Tronic	>71475	MFZ 430	7147	430 -2"x 10	DZO	4612	9347	HK
RH 414, RHS 414	301	1/02->>>>									

M 2000 L

12.163 LC,12.163 LLC	114	8/95->>>>	>62920	MFZ 330	6292	330 -1.1/2x 10	DLO	3410	9433	XH
12.163 LK	114	8/95->>>>								
14.163 LC,14.163 LLC	114	8/95->>>>	>65044	MFZ 362	6504	360 - 1.1/2 x 10	DLO	4602	9433	XH
14.163 LK	114	8/95->>>>								
			>71125	MFZ 395	7112	395 -1.3/4x 10	DZO	4508	9497	HK

M

© Copyright KAWE, Raalte - Holland

kW | 1 2 | i | Kawe nr

M A N

M 2000 L

12.224 LC,12.224 LLC	162	8/95->>>>		>71125	MFZ 395	7112	395 -1.3/4x 10	DZO	4508	9497	HK
12.224 LK	162	8/95->>>>									
14.224 LC,14.224 LLC,14.224 LLLC	162	8/95->>>>									
14.224 LAC	162	8/95->>>>									
14.224 LK	162	8/95->>>>									
14.224 LAK	162	8/95->>>>									
14.264 LC,14.264 LLC,14.264 LLLC	191	8/95->>>>									
14.264 LAC	191	8/95->>>>									
14.264 LK	191	8/95->>>>									
14.264 LAK	191	8/95->>>>									
14.284 LC,14.284 LLC,14.284 LLLC	206	10/98->>>>									
14.284 LAC	206	6/98->>>>									
14.284 LK	206	10/98->>>>									
14.284 LAK	206	6/98->>>>									
14.284 LA-LF	206	6/98->>>>									
14.225 LC, 14.225 LLC (LE220B)	162	9/00->>>>	ZF	>65027	MF 395	6502	395 -1.3/4x 10	DZO	4508	9552	XH
14.225 LLLC (LE220B)	162	9/00->>>>									
14.225 LK (LE220B)	162	9/00->>>>	Eaton	>71125	MFZ 395	7112	395 -1.3/4x 10	DZO	4508	9497	HK
14.225 LAC (LE220B)	162	9/00->>>>									
14.225 LAK (LE220B)	162	9/00->>>>									
14.255 LC, LLC, LLLC (LE250B)	180	9/00->>>>									
14.285 LC, LLC, LLLC (LE280B)	206	9/00->>>>									
15.163 LC,15.163 LLC	114	8/95->>>>		>62920	MFZ 330	6292	330 -1.1/2x 10	DLO	3410	9433	XH
				>65044	MFZ 362	6504	360 - 1.1/2 x 10	DLO	4602	9433	XH
				>71125	MFZ 395	7112	395 -1.3/4x 10	DZO	4508	9497	HK
15.163 LK	114	8/95->>>>		>62920	MFZ 330	6292	330 -1.1/2x 10	DLO	3410	9433	XH
				>65044	MFZ 362	6504	360 - 1.1/2 x 10	DLO	4602	9433	XH
15.284 LC,15.284 LLC,15.284 LLLC	206	6/98->>>>		>71125	MFZ 395	7112	395 -1.3/4x 10	DZO	4508	9497	HK
15.284 LK	206	6/98->>>>									
15.224 LC,15.224 LLC,15.224 LLLC	162	8/95->>>>									
15.224 LK	162	8/95->>>>									
15.264 LC,15.264 LLC,15.264 LLLC	191	8/95->>>>									
15.264 LK	191	8/95->>>>									
15.225 LC, LLC, LLLC (LE220B)	162	9/99->>>>	ZF	>65027	MF 395	6502	395 -1.3/4x 10	DZO	4508	9552	
15.225 LK (LE220B)	162	9/99->>>>									
15.255 LC, LLC, LLLC (LE250B)	180	9/99->>>>	Eaton	>71125	MFZ 395	7112	395 -1.3/4x 10	DZO	4508	9497	
15.285 LC,LLC,LLLC (LE280B)	206	9/99->>>>									
15.255 LK (LE250B)	180	9/99->>>>									
15.285 LK (LE280B)	206	9/99->>>>									

M

© Copyright KAWE, Raalte - Holland

kW | 1 2 | i | Kawe nr

M A N

M 2000 L

18.224 LAC	162	8/95->>>>		>71125	MFZ 395	7112	395 -1.3/4x 10	DZO	4508	9497	HK
18.224 LAK	162	8/95->>>>									
18.284 LAK	206	6/98->>>>									
18.284 LAC	206	6/98->>>>									
18.224 LC,18.224 LLC,18.224 LLLC	162	8/95->>>>	ZF 6S850	>65027	MF 395	6502	395 - 1.3/4 x 10	DZO	4508	9552	XH
18.224 LK,18.224 LLK	162	8/95->>>>									
18.255 LC, LLC, LLLC (LE250B)	180	9/99->>>>	Eaton	>71125	MFZ 395	7112	395 -1.3/4x 10	DZO	4508	9497	HK
18.285 LC, LLC, LLLC (LE280B)	206	9/99->>>>									
			PTO 70x32		GN 380-T	7036	380 - 1.3/4 x 10	FZO	4511	9478	HK
18.264 LC,18.264 LLC,18.264 LLLC	191	8/95->>>>	Eaton	>71125	MFZ 395	7112	395 -1.3/4x 10	DZO	4508	9497	HK
18.264 LAC	191	8/95->>>>									
18.264 LK,18.264 LLK	191	8/95->>>>	PTO 70x32		GN 380-T	7036	380 - 1.3/4 x 10	FZO	4511	9478	HK
18.264 LAK	191	8/95->>>>									
18.284 LC,18.284 LLC,18.284 LLLC	206	6/98->>>>									
18.284 LK,18.284 LLK	206	6/98->>>>									
18.284 L-KO	206	6/98->>>>									
18.285 LAC (LE280B)	206	9/99->>>>	ZF	>65027	MF 395	6502	395 -1.3/4x 10	DZO	4508	9952	HK
18.285 LAK (LE280B)	206	9/99->>>>									
			Eaton	>71125	MFZ 395	7112	395 -1.3/4x 10	DZO	4508	9497	HK

M

M 2000 M

14.224 MC,14.224 MLC,14.224 MLLC	162	8/95->>>>		>71125	MFZ 395	7112	395 -1.3/4x 10	DZO	4508	9497	HK
14.224 MLS	162	8/95->>>>									
14.224 MK	162	8/95->>>>									
14.224 MAK	162	8/95->>>>									
14.264 MC,14.264 MLC	191	8/95->>>>									
14.264 MLLC	191	8/95->>>>									
14.264 MLS	191	8/95->>>>									
14.284 MC,14.284 MLC	206	6/98->>>>									
14.284 MLLC	206	6/98->>>>									
14.284 MLS	206	6/98->>>>									
14.284 MAK	206	6/98->>>>									
14.284 MA-KO,14.284 MA-LF	206	6/98->>>>									
14.285 MLC, MLLC (ME280C)	206	9/99->>>>									
18.224 MC,18.224 MLC	162	8/95->>>>		>71125	MFZ 395	7112	395 -1.3/4x 10	DZO	4508	9497	HK
18.224 MLLC	162	8/95->>>>									
18.224 MAC	162	8/95->>>>									
18.224 MLS	162	8/95->>>>									
18.224 MK,18.224 MLK	162	8/95->>>>									
18.224 MAK	162	8/95->>>>									
18.264 MC,18.264 MLC	191	8/95->>>>									
18.264 MLLC	191	8/95->>>>									
18.264 MAC	191	8/95->>>>									
18.264 MLS	191	8/95->>>>									
18.264 MK,18.264 MLK	191	8/95->>>>									
18.264 MAK	191	8/95->>>>									

© Copyright KAWE, Raalte - Holland

kW | 1 2 | i | Kawe nr

M A N

M 2000 M

18.284 MC,18.284 MLC	206	6/98->>>>	>71125	MFZ 395	7112	395 -1.3/4x 10	DZO	4508	9497	HK
18.284 MLLC	206	6/98->>>>								
18.284 MLS	206	6/98->>>>								
18.284 MK,18.284 MLK	206	6/98->>>>								
18.284 MAK	206	6/98->>>>								
18.284 MAC	206	6/98->>>>								
25.224 MNLC,25.224 MNLLC	162	8/95->>>>	>71125	MFZ 395	7112	395 -1.3/4x 10	DZO	4508	9497	HK
25.224 MVLC	162	8/95->>>>								
25.264 MNLC,25.264 MNLLC	191	8/95->>>>								
25.264 MVLC	191	8/95->>>>								

M 90

12.152 F,12.152 FL	114	12/88-5/94		MF 310	6282	310 - 1.1/2 x 10	VLO	3388	9852	HK
12.152 FS,12.152 FLS	114	12/88-5/94								
12.152 FK	114	12/88-5/94	>62920	MFZ 330	6292	330 -1.1/2x 10	DLO	3410	9433	XH
			>65044	MFZ 362	6504	360 - 1.1/2 x 10	DLO	4602	9433	XH
12.192 F,12.192 FL	140	7/90-6/96	>62697	MF 350	6269	350 -1.1/2x 10	FZO	4517	9860	HK
12.192 FS,12.192 FLS	140	7/90-6/96								
12.192 FA	140	10/92-6/96		GMF 380	6102	380 -1.3/4x 10	DZO	4131	9972	HK
12.192 FK	140	7/90-6/96								
12.192 FAK	140	10/92-6/96								
12.222 F,12.222 FL	162	5/94-6/96		MF 310	6282	310 -1.1/2x 10	VLO	3388	9860	HK
12.222 FA	162	5/94-6/96								
12.222 FLS	162	5/94-6/96	>62920	MFZ 330	6292	330 -1.1/2x 10	DLO	3410	9860	HK
12.222 FK	162	5/94-6/96								
12.222 FAK	162	5/94-6/96	>62697	MF 350	6269	350 -1.1/2x 10	FZO	4517	9852	HK
12.262 F,12.262 FL	191	8/95-6/96								
12.262 FS,12.262 FLS	191	8/95-6/96		GMF 380	6102	380 -1.3/4x 10	DZO	4152	9860	HK
12.262 FK	191	8/95-6/96								
12.232 F,12.232 FL	169	8/88-6/96		GMF 380	6102	380 -1.3/4x 10	DZO	4152	9708	HK
12.232 FA	169	5/90-6/96								
12.232 FS,12.232 FLS	169	8/88-6/96		GMF 380	6102	380 -1.3/4x 10	FZO	4197	9708	HK
12.232 FK	169	8/88-6/96								
12.232 FAK	169	5/90-6/96								
12.272 F,12.272 FL	198	10/92-6/96								
12.272 F,12.272 FL	198	9/91-10/92								
12.272 FA	198	10/93-4/95								
12.272 FS,12.272 FLS	198	10/92-6/96								
12.272 FS,12.272 FLS	198	9/91-10/92								
12.272 FK	198	10/92-6/96								
12.272 FK	198	9/91-10/92								
12.272 FAK	198	10/93-4/95								

M

© Copyright KAWE, Raalte - Holland

kW | 1 2 | i | Kawe nr

M A N

M 90

14.152 F,14.152 FL	114	5/94-6/96			MF 310	6282	310 - 1.1/2 x 10	VLO	3388	9852	HK
14.152 F,14.152 FL	114	12/88-4/94									
14.152 FS,14.152 FLS	114	5/94-6/96		>62920	MFZ 330	6292	330 -1.1/2x 10	DLO	3410	9433	XH
14.152 FS,14.152 FLS	114	12/88-5/94									
14.152 FK	114	5/94-6/96		>65044	MFZ 362	6504	360 - 1.1/2 x 10	DLO	4602	9433	XH
14.152 FK	114	12/88-5/94									
14.162 F,14.162 FL	118	8/95-6/96			MF 310	6282	310 -1.1/2x 10	VLO	3388	9860	HK
14.162 FS,14.162 FLS	118	8/95-6/96									
14.162 FK	118	8/95-6/96		>62920	MFZ 330	6292	330 -1.1/2x 10	DLO	3410	9860	HK
14.222 F,14.222 FL	162	5/94-6/96									
14.222 FLS	162	5/94-6/96		>62697	MF 350	6269	350 -1.1/2x 10	FZO	4517	9852	HK
14.222 FK	162	5/94-6/96									
14.262 FS,14.262 FLS	191	8/95-6/96			GMF 380	6102	380 -1.3/4x 10	DZO	4152	9860	HK
14.262 FK	191	8/95-6/96									
14.192 F,14.192 FL	137	8/88-6/90		>62697	MF 350	6269	350 -1.1/2x 10	FZO	4517	9860	HK
14.192 F,14.192 FL	140	7/90-6/96									
14.192 FS,14.192 FLS	137	8/88-6/90			GMF 380	6102	380 -1.3/4x 10	DZO	4131	9972	HK
14.192 FS,14.192 FLS	140	7/90-6/96									
14.192 FK	137	8/88-6/90									
14.192 FK	140	7/90-6/96									
14.232 F,14.232 FL	169	8/88-6/96			GMF 380	6102	380 -1.3/4x 10	DZO	4152	9708	HK
14.232 F,14.232 FL	160	5/90-4/95									
14.232 FS,14.232 FLS	169	8/88-6/96			GMF 380	6102	380 -1.3/4x 10	FZO	4197	9708	HK
14.232 FS,14.232 FLS	160	5/90-4/95									
14.232 FK	169	8/88-6/96									
14.262 F,14.262 FL	191	8/95-6/96									
14.272 F,14.272 FL	198	10/92-6/96									
14.272 F,14.272 FL	198	9/91-10/92									
14.272 FS,14.272 FLS	198	12/92-6/96									
14.272 FS,14.272 FLS	198	9/91-10/92									
14.272 FK	198	10/92-6/96									
14.272 FK	198	9/91-10/92									
17.192 F,17.192 FL	137	8/88-6/90		>62697	MF 350	6269	350 -1.1/2x 10	FZO	4517	9860	HK
17.192 F,17.192 FL	140	7/90-4/95									
17.192 FA	137	2/89-6/90			GMF 380	6102	380 -1.3/4x 10	DZO	4152	9708	HK
17.192 FA	140	7/90-6/96									
17.192 FS,17.192 FLS	137	8/88-6/90			GMF 380	6102	380 -1.3/4x 10	FZO	4197	9708	HK
17.192 FS,17.192 FLS	140	7/90-4/95									
17.192 FK	137	8/88-6/90	PTO 70x32		GN 380-T	7036	380 - 1.3/4 x 10	FZO	4511		
17.192 FK	140	7/90-1/91									
17.192 FAK	137	2/89-6/90									
17.192 FAK	140	7/90-6/96									
17.272 FLS	198	9/91-5/95									
17.222 FA	162	5/94-6/96		>62697	MF 350	6269	350 -1.1/2x 10	FZO	4517	9860	HK
17.222 FAK	162	5/94-6/96									
					GMF 380	6102	380 -1.3/4x 10	DZO	4152	9708	HK
					GMF 380	6102	380 -1.3/4x 10	FZO	4197	9708	HK

M

© Copyright KAWE, Raalte - Holland

kW | 1 2 | i | Kawe nr

M A N

M 90

17.232 F,17.232 FL	160	5/90-4/95			GMF 380	6102	380 -1.3/4x 10	DZO	4152	9708	HK
17.232 FA	160	5/90-4/95									
17.232 F,17.232 FL	169	8/88-4/95			GMF 380	6102	380 -1.3/4x 10	FZO	4197	9708	HK
17.232 FA	169	2/89-6/96									
17.232 FS,17.232 FLS	160	5/90-4/95	PTO 70x32		GN 380-T	7036	380 - 1.3/4 x 10	FZO	4511		
17.232 FS,17.232 FLS	169	8/88-4/95									
17.232 FK	160	5/90-1/91									
17.232 FK	169	8/88-1/91									
17.232 FAK	160	5/90-4/95									
17.232 FAK	169	2/89-6/96									
17.272 FLS	198	10/92-5/95									

18.192 F,18.192 FL,18.192 FLL	140	9/90-6/96		>62697	MF 350	6269	350 -1.1/2x 10	FZO	4517	9860	HK
18.192 FK	140	9/90-6/96									
18.272 F,18.272 FL,18.272 FLL	198	9/91-5/94			GMF 380	6102	380 -1.3/4x 10	DZO	4152	9708	HK
18.272 FK	198	9/91-5/94									
					GMF 380	6102	380 -1.3/4x 10	FZO	4197	9708	HK
			PTO 70x32		GN 380-T	7036	380 - 1.3/4 x 10	FZO	4511		

18.222 F,18.222 FL,18.222 FLL	162	5/94-6/96		>62697	MF 350	6269	350 -1.1/2x 10	FZO	4517	9860	HK
18.222 FK	162	5/94-6/96									
18.262 F,18.262 FL,18.262 FLL	191	8/95-6/96			GMF 380	6102	380 -1.3/4x 10	DZO	4152	9708	HK
18.262 FK	191	8/95-6/96									
					GMF 380	6102	380 -1.3/4x 10	FZO	4197	9708	HK

18.232 F,18.232 FL,18.232 FLL	169	9/90-6/96			GMF 380	6102	380 -1.3/4x 10	DZO	4152	9708	HK
18.232 FK	169	9/90-6/96									
					GMF 380	6102	380 -1.3/4x 10	FZO	4197	9708	HK
				>71125	MFZ 395	7112	395 -1.3/4x 10	DZO	4508	9497	HK
			PTO, 70x32		GN 380-T	7036	380 - 1.3/4 x 10	FZO	4511		

18.272 F,18.272 FL,18.272 FLL	198	10/92-6/96			GMF 380	6102	380 -1.3/4x 10	DZO	4152	9708	HK
18.272 FK	198	10/92-6/96									
					GMF 380	6102	380 -1.3/4x 10	FZO	4197	9708	HK
			PTO 70x32		GN 380-T	7036	380 - 1.3/4 x 10	FZO	4511		

24.192 FNL,24.192 FNLL	140	7/89-6/96		>62697	MF 350	6269	350 -1.1/2x 10	FZO	4517	9860	HK
24.192 FVL	140	7/89-6/96									
24.222 FNL,24.222 FNLL	162	5/94-6/96									
24.222 FVL	162	5/94-6/96			GMF 380	6102	380 -1.3/4x 10	DZO	4152	9708	HK
24.262 FNL,24.262 FNLL	191	8/95-6/96									
24.262 FVL	191	8/95-6/96			GMF 380	6102	380 -1.3/4x 10	FZO	4197	9708	HK

M

© Copyright KAWE, Raalte - Holland

kW | 1 2 | i | Kawe nr

M A N

M 90

24.232 FNL	160	5/90-4/95			GMF 380	6102	380 -1.3/4x 10	DZO	4152	9708	HK
24.232 FNL,24.232 FNLL	169	7/89-6/96									
24.232 FVL	169	7/89-6/96			GMF 380	6102	380 -1.3/4x 10	FZO	4197	9708	HK
24.272 FNL,24.272 FNLL	198	10/92-6/96									
24.272 FVL	198	10/92-6/96									
24.272 FNL,24.272 FVL	198	9/91-5/94		>70771	MFZ 400	7077	400 - 2" x 10	DZO	4424	9980	HK
				>70835	MFZ 430	7083	430 - 2" x 10	DZO	4402	9980	HK
			PTO, 70x32		GFX 420 N-T	7084	420 -2"x 10	DZO	4434	9478	HK

NG

NG 262,NG 272	198	8/92-7/98									
NG 262	191	6/97-7/98									
NG 262,NG 263	191	7/98->>>>									
NG 312	228	9/95-7/98									
NG 312,NG 313	228	7/98->>>>									

NL

NL 202	157	9/89-4/94									
NL 202,NL 222,NL 223	162	8/92->>>>	S 6-85		MFZ 430	7083	430 -1.3/4x 10	DZO	4516	9980	HK
NL 202,NL 262,NL 263	184	4/91->>>>	S 6-85		MFZ 430	7083	430 -1.3/4x 10	DZO	4516	9980	HK
			S 6-85		GMFZ 430	7116	430 -1.3/4x 10	DZO	4516	9980	HK
NL 262	191	6/97->>>>									
NL 262,NL 263	191	7/98->>>>	S 6-85		GMFZ 430	7116	430 -1.3/4x 10	DZO	4516	9980	HK

M

© Copyright KAWE, Raalte - Holland

kW | 1 2 | i | Kawe nr

M A N

NL

NL 312	228	11/95-7/98									
NL 313	228	7/98->>>>	S 6-85		GMFZ 430	7116	430 -1.3/4x 10	DZO	4516	9980	HK

NM

NM 152	110	5/90-10/93									
NM 152	114	4/92-3/97									
NM 182,NM 192	140	5/90-3/97									
NM 222,NM 223	162	2/96->>>>									
NM 223	162	8/87->>>>									

NÜ

NÜ 263	191	7/98->>>>			MFZ 400 X	7115	400 -1.3/4x 10	DZO	4484	9980	HK
NÜ 263	191	9/96-7/98									
NÜ 263	191	7/98->>>>			MFZ 400 X	7115	400 -1.3/4x 10	DZO	4484	9980	HK
				>71645	MFZ 430		ANS				
NÜ 313	228	7/98->>>>			MFZ 400 X	7115	400 -1.3/4x 10	DZO	4484	9980	HK
NÜ 313 15M	228	7/98->>>>									
				>71645	MFZ 430		ANS				
NÜ 353 15M	257	7/98->>>>			MFZ 400 X	7115	400 -1.3/4x 10	DZO	4484	9980	HK

R

R 292,FR 292,FRH 292	229	5/85-1/93									
FRH 362	274	5/85-12/92									

M

© Copyright KAWE, Raalte - Holland

kW

Kawe nr

M A N

SD

SD 200	129	4/74-9/75							
SD 200	128	10/75-4/80							
SD 200	141	4/74-9/75							
SD 200	147	10/75-11/86							
SD 200	162	6/79-12/86							
SD 202	155	10/85-4/94							

SG

SG 220	147	5/80-1/85							
SG 220	162	7/76-4/80							
SG 220,SG 240 H?,SG 242 H	177	5/80-1/86							
SG 240 H?	206	9/81-1/86							
SG 240 H,SG 242,SG 242 H	177	9/85-4/94							
SG 240 H,SG 292 H	213	11/84-9/89							
SG 312,SG 322	235	2/94-6/97							
SG 242,SG 292	229	9/85-4/94							

M

© Copyright KAWE, Raalte - Holland

kW 1 2

Kawe nr

M A N

SL

SL 200	150	5/80-4/87							
SL 200	177	5/80-1/86							
SL 200	177	1/86-4/87							

SL II

SL 202	147	6/84-4/93		GMF 430	7139	420 -1.3/4x 10	FZO	4457	9860	HK
SL 202	177	6/84-4/94		MF 420	7099	420 -1.3/4x 10	DZO	4141	9969	HK

SM

SM 152	114	11/87-4/94							
SM 182,SM 192	140	11/87-2/95							

SR

SR 240	177	10/75-6/83		GMF 430	7139	420 - 1.3/4 x 10	DZO	4141	9863	HK
SR 280,SR 280 H	206	1/77-11/86		GMF 430	7137	420 - 1.3/4 x 10	DZO	4141	9863	HK
SR 321 H	235	3/82-11/86		GFX 420-T	7040	420 - 1.3/4 x 10	DZO	4497	9972	HK

SÜ

SÜ 240	150	5/80-9/89	Model 193	GF 420-T	7001	420 - 1.3/4 x 10	DZO	4141	9708	HK
SÜ 240	177	10/75-1/86		GMF 430	7136					
			Model 789	GMF 430	7139	420 - 1.3/4 x 10	DZO	4141	9863	HK
SÜ 240	206	11/82-1/86		GMF 430	7139	420 - 1.3/4 x 10	DZO	4141	9863	HK
SÜ 240	177	1/86-9/89								
SÜ 240	213	1/86-9/89								

M

© Copyright KAWE, Raalte - Holland

kW | 1 2 | i | Kawe nr

M A N

SÜ

SÜ 242	180	1/87-4/93			MF 420	7099	420 - 1.3/4 x 10	DZO	4141	9969	HK
SÜ 263	265	9/03->>>>									
SÜ 272	198	4/93-5/95									
SÜ 283	206	9/03->>>>									
SÜ 292	229	4/92-4/93									
SÜ 313	228	9/03->>>>									
SÜ 322	235	5/95-6/97									

TGA

18.310 FAC	228	9/02->>>>	4527=G.S	>71252	MFZ 2/400 X	>71250	400 -2"x 10	FZO	4527	9486	HK
18.310 FAK, FAK-L	228	9/02->>>>	4528=M.S				400 -2"x 10	DZO	4528		
18.310 FAS	228	9/02->>>>									
18.310 FAC, FHLC	228	5/04->>>>	ZF Ecosplit-3	>71485	MFZ 430	7148	430 - 2" x 10	DZO	4543	9980	HK
18.310 FAS, FHLS	228	5/04->>>>									
18.310 FAK, FAK-L, FALK	228	5/04->>>>	AS-Tronic	>71486	MFZ 430	7148	430 - 2" x 10	DZO	4402	9347	HK
18.310 FALK-L, FHLK	228	5/04->>>>									
18.310 FC, FLC, FLLC	228	4/00->>>>	ZF 16S-151/181	>71141	GMFZ 430 N	7114	430 -2"x 10	DZO	4402	9475	HK
18.310 FLLC/N, FLLW	228	4/00->>>>	PTO 70x34								
18.310 FLS, FLLS, FLLS/N, FLS-TS	228	4/00->>>>									
18.310 FK, FLK, FK-L	228	12/00->>>>									
18.310, 18.320 FC, FLC, FLLC	235	5/04->>>>									
18.310, 18.320 FLLC/N, FLLW	235	5/04->>>>									
18.310, 18.320 FLLW/N	235	5/04->>>>									
18.310, 18.320 FLS, FLLS	235	5/04->>>>									
18.350 FAC	257	5/04->>>>									
18.350 FAK, FAK-L, FALK, FALK-L	257	5/04->>>>									
18.350 FAS, FALS	257	5/04->>>>									
18.350 FC, FLC, FLLC, FLLC/N	257	5/04->>>>									
18.350 FLLW, FLLW/N	257	5/04->>>>									
18.350 FK, FK-L, FLK, FLK/M,	257	5/04->>>>									
18.350 FLS, FLS/N, FLS/M	257	5/04->>>>									
18.350 FLS-TS, FLLS, FLLS/N	257	5/04->>>>									
18.360 FAC	265	9/02->>>>									
18.360 FAS, FALS	265	9/02->>>>									
18.360 FAK, FALK, FAK-L, FALK-L	265	9/02->>>>									
18.360 FLLC/N, FLLW	265	4/00->>>>									
18.360 FC, FLC, FLLC	265	4/00->>>>									
18.360 FLS, FLLS, FLLS/N, FLS-TS	265	4/00->>>>									
18.360 FK, FLK, FK-L	265	12/00->>>>									

© Copyright KAWE, Raalte - Holland

kW | 1 2 | i | Kawe nr

M A N

TGA

18.390 FAC	287	5/04->>>>	4527=G.S	>71252	MFZ 2/400 X	>71250	400 -2"x 10	FZO	4527	9486	HK
18.390 FAK, FAK-L, FALK, FALK-L	287	5/04->>>>	4528=M.S				400 -2"x 10	DZO	4528		
18.390 FAS, FALS	287	5/04->>>>									
18.390 FLLW, FLLW/N	287	5/04->>>>	ZF Ecosplit-3	>71485	MFZ 430	7148	430 - 2" x 10	DZO	4543	9980	HK
18.390 FC, FLC, FLLC, FLLC/N	287	5/04->>>>									
18.390 FK, FLK, FLK/M	287	5/04->>>>	AS-Tronic	>71486	MFZ 430	7148	430 - 2" x 10	DZO	4402	9347	HK
18.390 FLS, FLS-TS, FLS/M, FLLS	287	5/04->>>>									
18.390 FLLS/N, FLLS/M	287	5/04->>>>	ZF 16S-151/181 PTO 70x34	>71141	GMFZ 430 N	7114	430 -2"x 10	DZO	4402	9475	HK
18.410 FAC	301	9/02->>>>									
18.410 FAK, FAK-L	301	9/02->>>>									
18.410 FAS	301	9/02->>>>									
18.410 FC, FLC, FLLC, FLLC/N	301	4/00->>>>									
18.410 FLLW	301	4/00->>>>									
18.410 FLS, FLLS	301	4/00->>>>									
18.410 FLLS/N, FLS-TS	301	4/00->>>>									
18.410 FK, FK-L, FLK	301	12/00->>>>									

18.430 FAC	316	5/04->>>>	4527=G.S	>71252	MFZ 2/400 X	>71250	400 -2"x 10	FZO	4527	9486	HK
18.430 FAK, FALK, FALK-L	316	5/04->>>>	4528=M.S				400 -2"x 10	DZO	4528		
18.430 FAS, FALS	316	5/04->>>>									
18.430 FK, FK-L, FLK, FLK/M	316	5/04->>>>	ZF Ecosplit-3, Eaton	>71476	MFZ 430	7147	430 - 2" x 10	DZO	4612	9980	HK
18.430 FLS, FLS/M, FLS-TS	316	5/04->>>>									
18.430 FLLS, FLLS/N	316	5/04->>>>	AS-Tronic	>71475	MFZ 430	7147	430 - 2" x 10	DZO	4612	9347	HK
18.430 FC, FLC, FLLC	316	5/04->>>>									
18.430 FLLW, FLLW/N	316	5/04->>>>	ZF-16S-151/181 PTO 70x34	>71141	GMFZ 430 N	7114	430 -2"x 10	DZO	4402	9475	HK
18.460 FC, FLC, FLLC	338	4/00->>>>									
18.460 FLLC/N, FLLW	338	4/00->>>>									
18.460 FLS, FLLS, FLLS/N, FLS-TS	338	4/00->>>>									
18.460 FK, FK-L, FLK	338	12/00->>>>									
18.480 FAC	353	9/02->>>>									
18.480 FAK, FAK-L	353	9/02->>>>									
18.480 FAS	353	9/02->>>>									
18.480 FC, FLC, FLLC, FLLW	353	9/02->>>>									
18.480 FLS, FLLS, FLLS/N, FLS-TS	353	9/02->>>>									
18.480 FK, FLK, FK-L	353	9/02->>>>									
18.510 FC, FLC, FLLC	375	9/00->>>>									
18.510 FLLC/N, FLLW	375	9/00->>>>									
18.510 FLS, FLLS, FLLS/N	375	4/00->>>>									
18.530 FC, FLC, FLLC	390	9/02->>>>									
18.530 FLLC/N, FLLW	390	9/02->>>>									
18.530 FLS, FLLS, FLLS/N	390	9/02->>>>									

24.360 FNLLC/N	265	9/01->>>>	ZF Ecosplit-3	>71252	MFZ 2/400 X	>71250	400 -2"x 10	FZO	4527	9486	HK
24.410 FNLLC/N	301	9/01->>>>									
			ZF Ecosplit-3	>71485	MFZ 430	7148	430 - 2" x 10	DZO	4543	9980	HK
			AS-Tronic	>71486	MFZ 430	7148	430 - 2" x 10	DZO	4402	9347	HK
			ZF 16S-151/181 PTO 70x34	>71141	GMFZ 430 N	7114	430 -2"x 10	DZO	4402	9475	HK

24.460 FNLLC/N	338	9/01->>>>	4527=G.S	>71252	MFZ 2/400 X	>71250	400 -2"x 10	FZO	4527	9486	HK
24.480 FNNLC/N	353	9/02->>>>	4528=M.S				400 -2"x 10	DZO	4528		
24.510 FNLLC/N	375	9/01->>>>									
24.530 FNLLC/N	390	9/01->>>>	ZF Ecosplit-3, Eaton	>71476	MFZ 430	7147	430 - 2" x 10	DZO	4612	9980	HK
			AS-Tronic	>71475	MFZ 430	7147	430 - 2" x 10	DZO	4612	9347	HK
			ZF 16S-151/181 PTO 70x34	>71141	GMFZ 430 N	7114	430 -2"x 10	DZO	4402	9475	HK

M

© Copyright KAWE, Raalte - Holland

kW | 1 2 | i | Kawe nr

M A N

TGA

26.280 FNLC, FNLLC, FNLLW	206	11/02->>>>	4527=G.S	>71252	MFZ 2/400 X	>71250	400 -2"x 10	FZO	4527	9486	HK
26.310 FDAC	228	2/02->>>>	4528=M.S				400 -2"x 10	DZO	4528		
26.310 FDAK	228	2/02->>>>									
26.310 FDAS	228	2/02->>>>	ZF Ecosplit-3	>71485	MFZ 430	7148	430 - 2" x 10	DZO	4543	9980	HK
26.310 FDC, FDLC	228	1/01->>>>									
26.310 FDK, FDLK	228	9/02->>>>	AS-Tronic	>71486	MFZ 430	7148	430 - 2" x 10	DZO	4402	9347	HK
26.310 FDS, FDLS, FDLS/M	228	1/01->>>>									
26.310 FVLC, FNLLW	228	9/00->>>>	ZF 16S-151/181	>71141	GMFZ 430 N	7114	430 -2"x 10	DZO	4402	9475	HK
26.310 FNLC, FNLLC	228	9/00->>>>	PTO 70x34								
26.310 FPLS, FVLS, FNLS, FNLLS	228	12/00->>>>									
26.310 FVL-KO	228	12/00->>>>									
26.310 FD-TM	228	10/00->>>>									
26.330 FNLC, FNLLC, FNLLW	240	11/02->>>>									
26.360 FDAC	265	2/02->>>>									
26.360 FDAS	265	2/02->>>>									
26.360 FDAK	265	2/02->>>>									
26.360 FDC, FDLC	265	1/01->>>>									
26.360 FDK, FDLK	265	9/02->>>>									
26.360 FDS, FDLS, FPLS	265	12/00->>>>									
26.360 FD-TM	265	1/01->>>>									
26.360 FNLC, FNLLC	265	9/00->>>>									
26.360 FNLLW, FVLC	265	9/00->>>>									
26.360 FNLS, FNLLS, FVLS	265	12/00->>>>									
26.360 FVL-KO	265	12/00->>>>									
26.410 FDAC	301	2/02->>>>									
26.410 FDAK	301	2/02->>>>									
26.410 FDAS	301	2/02->>>>									
26.410 FDC, FDLC	301	1/01->>>>									
26.410 FDK, FDLK	301	9/01->>>>									
26.410 FDS, FDLS, FDLS/M	301	6/01->>>>									
26.410 FD-TM	301	1/01->>>>									
26.410 FNLC, FNLLC	301	4/00->>>>									
26.410 FNLLW, FVLC	301	4/00->>>>									
26.410 FPLS, FVLS, FNLS, FNLLS	301	12/00->>>>									
26.410 FVL-KO	301	12/00->>>>									

M

26.460 FNLC, FNLLC, FNLLW	338	4/00->>>>	4527=G.S	>71252	MFZ 2/400 X	>71250	400 -2"x 10	FZO	4527	9486	HK
26.460 FPLS, FVLS, FNLS, FNLLS	338	12/00->>>>	4528=M.S				400 -2"x 10	DZO	4528		
26.460 FVL-KO	338	12/00->>>>									
26.460 FDC, FDLC	338	1/01->>>>	ZF Ecosplit-3, Eaton	>71476	MFZ 430	7147	430 - 2" x 10	DZO	4612	9980	HK
26.460 FDK, FDLK	338	1/01->>>>									
26.460 FVLC	338	2/01->>>>	AS Tronic	>71475	MFZ 430	7147	430 - 2" x 10	DZO	4612	9347	HK
26.460 FDS, FDLS, FDLS/M	338	6/01->>>>									
26.460 FD-TM	338	1/01->>>>	ZF 16S-151/181	>71141	GMFZ 430 N	7114	430 -2"x 10	DZO	4402	9475	HK
26.480 FDAC	353	9/02->>>>	PTO 70x34								
26.480 FDAK	353	9/02->>>>									
26.480 FDAS	353	9/02->>>>									
26.480 FDC, FDLC	353	9/02->>>>									
26.480 FDK, FDLK	353	9/02->>>>									
26.480 FDS, FDLS, FDLS/M	353	9/02->>>>									
26.480 FD-TM	353	9/02->>>>									
26.480 FNLC, FNLLC	353	9/02->>>>									
26.480 FVLC, FVLLW	353	9/02->>>>									
26.480 FVL-KO	353	9/02->>>>									
26.480 FNLS, FNLLS, FPLS, FVLS	353	9/02->>>>									
26.510 FDC, FDLC, FDC/M	375	1/01->>>>									
26.510 FDS, FDLS, FDLS/M	375	1/01->>>>									
26.510 FNLC, FNLLC	375	12/00->>>>									
26.510 FNLLW, FVLC	375	12/00->>>>									
26.510 FNLS, FNLLLS, FPLS, FLS	375	12/00->>>>									
26.530 FDC, FDLC, FDC/M	390	1/01->>>>									
26.530 FDS, FDLS, FDLS/M	390	1/01->>>>									
26.530 FDK, FDLK	390	9/02->>>>									
26.530 FNLC, FNLLC	390	9/02->>>>									
26.530 FNLLW, FVLC	390	9/02->>>>									
26.530 FNLS, FNLLS, FVLS, FPLS	390	9/02->>>>									

© Copyright KAWE, Raalte - Holland

kW | 1 2 | i | Kawe nr

M A N

TGA

28.310 FNLC	228	9/02->>>>	4527=G.S	>71252	MFZ 2/400 X	>71250	400 -2"x 10	FZO	4527	9486	HK
28.310 FNLS	228	9/02->>>>	4528=M.S				400 -2"x 10	DZO	4528		
28.360 FNLC	265	9/02->>>>									
28.360 FNLS	265	9/02->>>>	ZF Ecosplit-3	>71485	MFZ 430	7148	430 - 2" x 10	DZO	4543	9980	HK
28.410 FNLC	301	9/02->>>>									
28.410 FNLS	301	9/02->>>>	AS-Tronic	>71486	MFZ 430	7148	430 - 2" x 10	DZO	4402	9347	HK
			ZF 16S-151/181 PTO 70x34	>71141	GMFZ 430 N	7114	430 -2"x 10	DZO	4402	9475	HK

28.460 FNLC	338	9/02->>>>	4527=G.S	>71252	MFZ 2/400 X	>71250	400 -2"x 10	FZO	4527	9486	HK
28.460 FNLS	338	9/02->>>>	4528=M.S				400 -2"x 10	DZO	4528		
28.480 FNLC	353	9/02->>>>									
28.480 FNLS	353	9/02->>>>	ZF Ecosplit-3, Eaton	>71476	MFZ 430	7147	430 - 2" x 10	DZO	4612	9980	HK
28.510 FNLC	375	9/02->>>>									
28.510 FNLS	375	9/02->>>>	AS-Tronic	>71475	MFZ 430	7147	430 - 2" x 10	DZO	4612	9347	HK
28.530 FNLC	390	9/02->>>>									
28.530 FNLS	390	9/02->>>>	ZF 16S-151/181 PTO 70x34	>71141	GMFZ 430 N	7114	430 -2"x 10	DZO	4402	9475	HK

32.310 FFDC, FFDLC	228	1/02->>>>	4527=G.S	>71252	MFZ 2/400 X	>71250	400 -2"x 10	FZO	4527	9486	HK
32.310 FFDK, FFDLK	228	1/02->>>>	4528=M.S				400 -2"x 10	DZO	4528		
32.310 FFD-TM	228	1/02->>>>									
32.360 FFDC, FFDLC	265	1/02->>>>	ZF Ecosplit-3	>71485	MFZ 430	7148	430 - 2" x 10	DZO	4543	9980	HK
32.360 FFDK, FFDLK	265	1/02->>>>									
32.360 FFD-TM	265	1/02->>>>	AS-Tronic	>71486	MFZ 430	7148	430 - 2" x 10	DZO	4402	9347	HK
32.410 FFDC, FFDLC	301	1/02->>>>									
32.410 FFDK, FFDLK	301	1/02->>>>	ZF 16S-151/181 PTO 70x34	>71141	GMFZ 430 N	7114	430 -2"x 10	DZO	4402	9475	HK
32.410 FFD-TM	301	1/02->>>>									

32.460 FFDC, FFDLC	338	1/02->>>>	4527=G.S	>71252	MFZ 2/400 X	>71250	400 -2"x 10	FZO	4527	9486	HK
32.460 FFDK, FFDLK	338	1/02->>>>	4528=M.S				400 -2"x 10	DZO	4528		
32.460 FFD-TM	338	1/02->>>>									
32.480 FFDC, FFDLC	353	9/02->>>>	ZF Ecosplit-3, Eaton	>71476	MFZ 430	7147	430 - 2" x 10	DZO	4612	9980	HK
32.480 FFDK, FFDLK	353	9/02->>>>									
32.480 FFD-TM	353	9/02->>>>	AS-Tronic	>71475	MFZ 430	7147	430 - 2" x 10	DZO	4612	9347	HK
			ZF 16S-151/181 PTO	>71141	GMFZ 430 N	7114	430 -2"x 10	DZO	4402	9475	HK

33.360 FDAC	265	9/02->>>>	4527=G.S	>71252	MFZ 2/400 X	>71250	400 -2"x 10	FZO	4527	9486	HK
33.360 FDAK	265	9/02->>>>	4528=M.S				400 -2"x 10	DZO	4528		
33.360 FDAS	265	9/02->>>>									
33.360 FDC	265	10/00->>>>	ZF Ecosplit-3	>71485	MFZ 430	7148	430 - 2" x 10	DZO	4543	9980	HK
33.360 FDS	265	10/00->>>>									
33.360 FDK	265	1/01->>>>	AS-Tronic	>71486	MFZ 430	7148	430 - 2" x 10	DZO	4402	9347	HK
33.360 FD-TM	265	1/01->>>>									
33.410 FDAC	301	9/02->>>>	ZF 16S-151/181 PTO 70x34	>71141	GMFZ 430 N	7114	430 -2"x 10	DZO	4402	9475	HK
33.410 FDAK	301	9/02->>>>									
33.410 FDAS	301	9/02->>>>									
33.410 FDC	301	10/00->>>>									
33.410 FDS	301	10/00->>>>									
33.410 FDK	301	10/00->>>>									
33.410 FD-TM	301	10/00->>>>									

M

© Copyright KAWE, Raalte - Holland

kW | 1 2 | i | Kawe nr

M A N

TGA

33.460 FDC	338	9/02->>>>	4527=G.S	>71252	MFZ 2/400 X	>71250	400 -2"x 10	FZO	4527	9486	HK
33.460 FDK	338	9/02->>>>	4528=M.S				400 -2"x 10	DZO	4528		
33.460 FDS	338	9/02->>>>									
33.460 FD-TM	338	9/02->>>>	ZF Ecosplit-3, Eaton	>71476	MFZ 430	7147	430 - 2" x 10	DZO	4612	9980	HK
33.480 FDC	353	9/02->>>>									
33.480 FDK	353	9/02->>>>	AS-Tronic	>71475	MFZ 430	7147	430 - 2" x 10	DZO	4612	9347	HK
33.480 FDS	353	9/02->>>>									
33.480 FD-TM	353	9/02->>>>	ZF 16S-151/181	>71141	GMFZ 430 N	7114	430 -2"x 10	DZO	4402	9475	HK
33.510 FDC, FDC/M	375	9/02->>>>	PTO 70x34								
33.510 FDS	375	9/02->>>>									
33.480 FDAC	353	9/02->>>>									
33.480 FDAK	353	9/02->>>>									
33.480 FDAS	353	9/02->>>>									
33.530 FDC, FDC/M	390	9/02->>>>									
33.530 FDK	390	9/02->>>>									
33.530 FDS	390	9/02->>>>									

41.360 FFDC, FFDC/M	265	1/03->>>>	ZF Ecosplit-3	>71252	MFZ 2/400 X	>71250	400 -2"x 10	FZO	4527	9486	HK
			ZF Ecosplit-3	>71485	MFZ 430	7148	430 - 2" x 10	DZO	4543	9980	HK
			AS-Tronic	>71486	MFZ 430	7148	430 - 2" x 10	DZO	4402	9347	HK
			ZF 16S-151/181	>71141	GMFZ 430 N	7114	430 -2"x 10	DZO	4402	9475	HK
			PTO 70x34								

41.530 FVDS, FVDLS	390	9/02->>>>	4527=G.S	>71252	MFZ 2/400 X	>71250	400 -2"x 10	FZO	4527	9486	HK
41.660 FVDS, FVDLS	485	9/02->>>>	4528=M.S				400 -2"x 10	DZO	4528		
			ZF Ecosplit-3, Eaton	>71476	MFZ 430	7147	430 - 2" x 10	DZO	4612	9980	HK
			AS-Tronic	>71475	MFZ 430	7147	430 - 2" x 10	DZO	4612	9347	HK
			ZF 16S-151/181	>71141	GMFZ 430 N	7114	430 -2"x 10	DZO	4402	9475	HK
			PTO 70x34								

18.310, 18.320 FK, FLK, FLK/M	235	5/04->>>>									

18.480 FC	353	1/06->>>>									
18.480 FK, FK-L	353	1/06->>>>									

24.350, 24.360 FNLLC, FNLLW/N	265	5/04->>>>									

24.350, 24.360 FPLS, FPLRS	265	2/04->>>>									

24.390, 24.400 FNLLC/N, FNLLW/N	294	5/04->>>>									

M

© Copyright KAWE, Raalte - Holland

kW i Kawe nr

M A N

TGA

24.390, 24.400 FPLS, FPLRS	294	5/04->>>>								
24.430, 24.440 FNLLC/N, FNLRC	324	5/04->>>>								
24.430, 24.440 FPLS, FPLRS	324	5/04->>>>								
26.310, 26.320 FNLC, FNLLC	235	5/04->>>>								
26.310, 26.320 FNLRC, FNLLRC	235	5/04->>>>								
26.310, 26.320 FNLS, FNLLS	235	5/04->>>>								
26.310, 26.320 FNLRS, FNLLRS	235	5/04->>>>								
26.350, 26.360 FNLC, FNLLC	265	5/04->>>>								
26.350, 26.360 FNLLW, FNLRC	265	5/04->>>>								
26.350, 26.360 FNLLRC	265	5/04->>>>								
26.350, 26.360 FNLS, FNLLS	265	5/04->>>>								
26.350, 26.360 FNLRS, FNLLRS	265	5/04->>>>								
26.390, 26.400 FNLC, FNLLC	294	5/04->>>>								
26.390, 26.400 FNLLW, FNLRC	294	5/04->>>>								
26.390, 26.400 FNLLRC	294	5/04->>>>								
26.390, 26.400 FNLS, FNLLS	294	5/04->>>>								
26.390, 26.400 FNLRS, FNLLRS	294	5/04->>>>								
26.430, 26.440, FNLLW, FNLRC	324	5/04->>>>								
26.430, 26.440, FNLLW, FNLRC	324	5/04->>>>								
26.430, 26.440, FNLLRC	324	5/04->>>>								
26.430, 26.440, FNLS, FNLLS	324	5/04->>>>								
26.430, 26.440, FNLRS, FNLLRS	324	5/04->>>>								
26.310, 26.320 FDC, FDRC	235	5/04->>>>								
26.310, 26.320 FDC/M, FDRC/M	235	5/04->>>>								
26.350, 26.360 FDC, FDRC	265	5/04->>>>								
26.350, 26.360 FDC/M, FDRC/M	265	5/04->>>>								

M

© Copyright KAWE, Raalte - Holland

kW | 1 2 | i | Kawe nr

M A N

TGA

26.390, 26.400 FDC, FDRC	294	5/04->>>>								
26.390, 26.400 FDC/M, FDRC/M	294	5/04->>>>								
26.430, 26.440 FDC, FDRC	324	5/04->>>>								
26.430, 26.440 FDC/M, FDRC/M	324	5/04->>>>								
26.310, 26.320 FDK, FDLK	235	5/04->>>>								
26.310, 26.320 FDS, FDLS, FNHLS	235	5/04->>>>								
26.350, 26.360 FDK, FDLK	265	5/04->>>>								
26.350, 26.360 FDS, FDLS, FNHLS	256	5/04->>>>								
26.350, 26.360 FPHLS, FVHLS	265	5/04->>>>								
26.390, 26.400 FDK, FDLK	294	5/04->>>>								
26.390, 26.400 FNHLS, FPHLS	294	5/04->>>>								
26.390, 26.400 FDS, FDLS	294	5/04->>>>								
26.430, 26.440 FDK, FDLK	324	5/04->>>>								
26.480 FDC, FDLC, FNHLC	353	2/06->>>>								
26.480 FDK, FDLK	353	2/06->>>>								
26.480 FDS, FDLS, FNHLC	353	2/06->>>>								
26.480 FNLC, FNLRC	353	2/06->>>>								
26.480 FNLS, FNLRS	353	2/06->>>>								
26.310, 26.320 FVHL-KO	235	6/05->>>>								

M

© Copyright KAWE, Raalte - Holland

kW | 1 2 | i | Kawe nr

M A N

TGA

26.350, 26.360 FVHL-KO	265	6/05->>>>								
26.430 FDK-WW	316	6/05->>>>								
35.310 FFDC, FFDLC	228	6/03->>>>								
35.310 FFDK, FFDLK	228	6/03->>>>								
35.360 FFDC, FFDLC	265	10/03->>>>								
35.360 FFDK, FFDLK	265	10/03->>>>								
35.410 FFDC, FFDLC	301	10/03->>>>								
35.460 FFDC	338	10/03->>>>								
35.460 FFDK	338	10/03->>>>								
35.480 FFDC, FFDLC	353	10/03->>>>								
35.480 FFDK, FFDLK	353	10/03->>>>								
35.410 FFDK, FFDLK	301	10/03->>>>								
35.530 FFDC, FFDLC	390	4/04->>>>								
35.530 FFDK, FFDLK	390	4/04->>>>								
40.410 FDS-WW	301	4/04->>>>								
40.410 FDK-WW	301	4/04->>>>								

M

© Copyright KAWE, Raalte - Holland

kW | 1 2 | i | Kawe nr

M A N

TGA

40.460 FDS-WW	338	4/04->>>>								
40.460 FDK-WW	338	4/04->>>>								
40.480 FDS-WW	353	4/04->>>>								
40.480 FDK-WW	353	4/04->>>>								
35.310, 35.320 FFDC, FFDLC	235	2/04->>>>								
35.310, 35.320 FFDK, FFDLK	235	2/04->>>>								
35.310, 35.320 FFD-TM	235	2/04->>>>								
35.350, 35.360 FFDLC	265	2/04->>>>								
35.350, 35.360 FFDC, FFDRC	265	2/04->>>>								
35.350, 35.360 FFDK, FFDRK	265	2/04->>>>								
35.350, 35.360 FFDLK	265	2/04->>>>								
35.350, 35.360 FFD-TM	265	2/04->>>>								
35.390, 35.400 FFDC, FFDRC	294	2/04->>>>								
35.390, 35.400 FFDLC	294	2/04->>>>								
35.390, 35.400 FFDK, FFDRK	294	2/04->>>>								
35.390, 35.400 FFDLK	294	2/04->>>>								
35.390, 35.400 FFD-TM	294	2/04->>>>								
35.430, 35.440 FFDC, FFDRC	324	2/04->>>>								
35.430, 35.440 FFDLC	324	2/04->>>>								
35.430, 35.440 FFDK, FFDRK	324	2/04->>>>								
35.430, 35.440 FFDLK	324	2/04->>>>								

M

© Copyright KAWE, Raalte - Holland

kW

M A N

TGA

35.430, 35.440 FFD-TM	324	2/04->>>>									
35.480 FFDC, FFDLC	353	2/04->>>>									
35.480 FFDK	353	2/04->>>>									
35.480 FFD-TM	353	2/04->>>>									
37.310, 37.320 FFDC	235	12/04->>>>									
37.310, 37.320 FFDK	235	12/04->>>>									
37.310, 37.320 FFD-TM	235	12/04->>>>									
37.350, 37.360 FFDC	265	12/04->>>>									
37.350, 37.360 FFDK	265	12/04->>>>									
37.350, 37.360 FFD-TM	265	12/04->>>>									
37.390, 37.400 FFDC	294	12/04->>>>									
37.390, 37.400 FFDK	294	12/04->>>>									
37.390, 37.400 FFD-TM	294	12/04->>>>									
37.430, 37.440 FFDC	324	12/04->>>>									
37.430, 37.440 FFDK	324	12/04->>>>									
37.430, 37.440 FFD-TM	324	12/04->>>>									

M

© Copyright KAWE, Raalte - Holland

kW | 1 2 | i | Kawe nr

M A N

TGA

37.480 FFDC	353	2/06->>>>									
37.480 FFDK	353	2/06->>>>									
37.480 FFD-TM	353	2/06->>>>									
40.390 FDK-WW	287	6/05->>>>									
40.390 FDS-WW	287	6/05->>>>									
40.430 FDS-WW	316	6/05->>>>									
41.350, 41.360 FFDC	265	12/04->>>>									
41.350, 41.360 FFDK	265	12/04->>>>									
41.350, 41.360 FFD-TM	265	12/04->>>>									
41.390, 41.400 FFDC, FFDC/M	294	12/04->>>>									
41.390, 41.400 FFDK	294	12/04->>>>									
41.390, 41.400 FFD-TM	294	12/04->>>>									
41.430, 41.440 FFDC, FFDC/M	324	12/04->>>>									
41.430, 41.440 FFDK	324	12/04->>>>									
41.430, 41.440 FFD-TM	324	12/04->>>>									
41.480 FFDC, FFDC/M	353	2/06->>>>									

M

© Copyright KAWE, Raalte - Holland

kW | 1 2 | i | Kawe nr

M A N

TGA

41.480 FFDK	353	2/06->>>>							
41.480 FFD-TM	353	2/06->>>>							

TGL

7.150 FC,FRC, FLC, FLRC	110	4/05->>>>							
7.180 FC,FRC, FLC, FLRC	132	4/05->>>>							
8.180 FK,FK-L, FRK, FRK-L	132	4/05->>>>							
8.210 FK, FK-L, FRK, FRK-L	151	4/05->>>>							
8.240 FK, FK-L, FRK, FRK-L	176	4/05->>>>							
8.210 FC, FRC, FLC, FLRC	151	4/05->>>>							
8.240 FC, FRC, FLC, FLRC	176	4/05->>>>							
8.180 FC,FRC, FLC, FLRC	132	4/05->>>>							
10.180 FC,FRC, FLC, FLRC	132	4/05->>>>							
10.210 FC, FRC, FLC, FLRC	151	4/05->>>>							
10.240 FC, FRC, FLC, FLRC	176	4/05->>>>							
10.180 FK, FRK	132	4/05->>>>							
10.210 FK, FRK	151	4/05->>>>							

M

© Copyright KAWE, Raalte - Holland

kW

Kawe nr

M A N

TGL

10.240 FK, FRK	176	4/05->>>>									
12.180 FC,FRC, FLC, FLRC	132	4/05->>>>									
12.210 FC, FRC, FLC, FLRC	151	4/05->>>>									
12.240 FC, FRC, FLC, FLRC	176	4/05->>>>									
12.180 FK, FRK	132	4/05->>>>									
12.210 FK, FRK	151	4/05->>>>									
12.240 FK, FRK	176	4/05->>>>									

TGM

18.240 FC, FRC, FLC, FLRC	176	10/05->>>>			MFZ 395	7112	395 -1.3/4x 10	DZO	4508	9497	HK
18.240 FK, FRK, FK-L	176	10/05->>>>									
18.280 FC, FRC, FLC, FLRC	206	10/05->>>>									
18.280 FK, FRK, FK-L	206	10/05->>>>									
18.330 FC, FRC	240	10/05->>>>									
18.330 FK, FRK, FK-L	240	10/05->>>>									

F90 unterflur

19.322 U,19.322 ULL	235	2/90-5/94		>70771	MFZ 400	7077	400 -2"x 10	DZO	4424	9980	HK
19.332 U,19.322 ULL	243	7/86-2/90									
19.362 U,19.362 ULL	265	7/86-1/91		>70835	MFZ 430	7083	430 -2"x 10	DZO	4402	9980	HK
19.372 U,19.372 ULL	272	2/90-5/94									
19.422 U,19.422 ULL	309	2/90-5/94	PTO 70x32		GFX 420 N-T	7084	420 -2"x 10	DZO	4434		
24.322 UNL,24.322 UNLL	235	2/90-12/90		>70771	MFZ 400	7077	400 -2"x 10	DZO	4424	9980	HK
24.332 UNL,24.332 UNLL	243	10/86-2/90									
24.362 UNL,24.362 UNLL	265	10/86-2/90		>70835	MFZ 430	7083	430 -2"x 10	DZO	4402	9980	HK
24.372 UNL,24.372 UNLL	272	2/90-12/90									
24.422 UNL,24.422 UNLL	309	2/90-12/90	PTO 70x32		GFX 420 N-T	7084	420 -2"x 10	DZO	4434		
25.322 UNL,25.322 UNLL	235	9/90-12/92		>70771	MFZ 400	7077	400 -2"x 10	DZO	4424	9980	HK
25.372 UNL,25.372 UNLL	272	9/90-12/92									
25.422 UNL,25.422 UNLL	309	9/90-12/92		>70835	MFZ 430	7083	430 -2"x 10	DZO	4402	9980	HK
			PTO 70x32		GFX 420 N-T	7084	420 -2"x 10	DZO	4434		

© Copyright KAWE, Raalte - Holland

kW | 1 2 | i | Kawe nr

M A N

F90 unterflur

26.322 UNL,26.322 UNLL	235	9/90-5/94		>70771	MFZ 400	7077	400 -2"x 10	DZO	4424	9980	HK
26.372 UNL,26.372 UNLL	272	9/90-5/94									
26.422 UNL,26.422 UNLL	309	9/90-5/94		>70835	MFZ 430	7083	430 -2"x 10	DZO	4402	9980	HK
			PTO 70x32		GFX 420 N-T	7084	420 -2"x 10	DZO	4434		

ÜL

ÜL 272	198	3/93->>>>		MFZ 430	7083	430 -1.3/4x 10	DZO	4516	9980	HK
ÜL 312,ÜL 322	235	4/92-9/96		GFX 420-T	7040	420 -1.3/4x 10	DZO	4497	9980	HK
				MFZ 430	7083	430 -1.3/4x 10	DZO	4516	9980	HK
ÜL 242	177	9/89-3/93		GMF 430	7139	420 -1.3/4x 10	DZO	4141	9980	HK
				MF 420	7099	420 -1.3/4x 10	DZO	4141	9969	HK
ÜL 313	228	9/96->>>>		MFZ 430	7083	430 - 2" x 10	FZO	4514	9980	HK
ÜL 353	257	6/97->>>>		MFZ 430	7083	430 -1.3/4x 10	DZO	4516	9980	HK
			mot.D 2866 LUH 25 S 6-1600	MFZ 430	7083	430 - 2" x 10	DZO	4486	9980	HK
			mot.D2866 LOH 28 mot.D2866 LUH 25 S 6-1600	MFZ 430	7083	430 - 2" x 10	DZO	4499	9980	HK
			mot.D2866 LUH 30 8 S-180	MFZ 430	7083	430 - 2" x 10	DZO	4460	9980	HK

M

© Copyright KAWE, Raalte - Holland

kW | 1 2 | i | Kawe nr

MERCEDES

ACTROS 1800 -

1831,1831L	230	4/96-10/02	>71200 incl. 9492	>71202	MFZ2/400X	>71200	400-50x18	FZO	4522	9492	HK
1831AK	230	4/97-10/02	4522=G.S				400-50x18	FZO	4523		
1831K	230	4/97-10/02	4523=M.S								
1831S,1831LS	230	4/96-10/02	OM501LA								
1835,1835L	260	4/96-10/02									
1835S,1835LS	260	4/96-10/02									
1840,1840L	290	4/96-10/02									
1840S,1840LS	290	4/96-10/02									
1843,1843L	315	4/96-10/02									
1843S,1843LS	315	4/96-10/02									
1848,1848L	350	4/96-10/02									
1848S,1848LS	350	4/96-10/02									
1853,1853L	390	4/96-10/02									
1853S,1853LS	390	4/96-10/02									
1857LS	420	4/97-10/02									

1831AK	230	4/97-10/02	7118incl.9482	>71185	MFZ430	7118	430-50x18	DZO	4518	9482	HK
1831,1831L	230	4/96-10/02	SA504682/15								
1831K	230	4/97-10/02	OM501LA								
1831S,1831LS	230	4/96-10/02									
1835,1835L	260	4/96-10/02	7118incl.9482	>71186	MFZ430	7118	430-50x18	VZO	4519	9482	HK
1835AK	260	4/97-10/02	SA504682-04								
1835K	260	4/97-10/02	OM502LA								
1835S,1835LS	260	4/96-10/02	OM906LA								
1840,1840L	290	4/96-10/02									
1840AK	290	4/97-10/02									
1840K	290	4/97-10/02									
1840S,1840LS	290	4/96-10/02									
1843,1843L	315	4/96-10/02									
1843AK	315	4/97-10/02									
1843K	315	4/97-10/02									
1843S,1843LS	315	4/96-10/02									
1848,1848L	350	4/96-10/02									
1848AK	350	4/97-10/02									
1848K	350	4/97-10/02									
1848S,1848LS	350	4/96-10/02									
1853,1853L	390	4/96-10/02									
1853S,1853LS	390	4/96-10/02									
1857LS	420	4/97-10/02									

1831AK	230	4/97-10/02	7134incl.9553	>71341	GMFZ430N	7134	430-50x18	DZO	4518	9553	HK
1831,1831L	230	4/96-10/02	PTO								
1831S,1831LS	230	4/96-10/02	OM501LA								
1835,1835L	260	4/96-10/02									
1835S,1835LS	260	4/96-10/02									
1840,1840L	290	4/96-10/02									
1840S,1840LS	290	4/96-10/02									
1843,1843L	315	4/96-10/02									
1843S,1843LS	315	4/96-10/02									
1848,1848L	350	4/96-10/02									
1848S,1848LS	350	4/96-10/02									
1853,1853L	390	4/96-10/02									
1853S,1853LS	390	4/96-10/02									
1857LS	420	4/97-10/02									

M

© Copyright KAWE, Raalte - Holland

kW | 1 2 | i | Kawe nr

MERCEDES

ACTROS 1800 -

1848AK	350	4/97-10/02	PTO	>71572	GMFZ2/400N		400-50x18	FZO	4523	9006	HK
1848,1848L	350	4/96-10/02	SA504682-08								
1848K	350	4/97-10/02	OM502LA								
1848S,1848LS	350	4/96-10/02	4523=M.S								
1853,1853L	390	4/96-10/02									
1853S,1853LS	390	4/96-10/02									
1857LS	420	4/97-10/02									

ACTROS 2000 -

2031	230	4/97-10/02	7118incl.9482	>71185	MFZ430	7118	430-50x18	DZO	4518	9482	HK
2040	290	9/96-10/02	SA504682/15								
2031A	230	4/97-10/02	OM501LA								
2031AK	203	9/96-10/02									
2031AS	230	4/96-10/02	7118incl.9482	>71186	MFZ430	7118	430-50x18	VZO	4519	9482	HK
2031K	230	4/97-10/02	SA504682-04								
2031S	230	4/96-10/02	OM502LA								
2035A	260	4/97-10/02	OM906LA								
2040AK	290	9/96-10/02									
2040AS	290	4/96-10/02									
2040S	290	4/96-10/02									
2053S	390	4/96-10/02									
2531,2531L	230	9/96-10/02									
2531LS	230	9/96-10/02									
2535L	260	9/96-10/02									
2535LS	260	9/96-10/02									
2540,2540L	290	9/96-10/02									
2540LS	290	9/96-10/02									
2543,2543L	315	9/96-10/02									
2543LS	315	9/96-10/02									
2548,2548L	350	9/96-10/02									
2548LS	350	9/96-10/02									
2553,2553L	390	9/96-10/02									
2553LS	390	9/96-10/02									
2557L	420	9/96-10/02									
2631,2631L	230	4/96-10/02									
2631B	230	4/97-10/02									
2631K	230	4/97-10/02									
2635,2635L	260	4/96-10/02									
2635B	260	4/97-10/02									
2635K	260	4/97-10/02									
2640,2640L	290	4/96-10/02									
2640B	290	4/97-10/02									
2640S,2640LS	290	9/96-10/02									
2643,2643L	315	4/96-10/02									
2643B	315	4/97-10/02									
2643K,2643LK	315	4/97-10/02									
2643S,2643LS	315	4/97-10/02									
2648,2648L	350	4/96-10/02									
2648,2648L	350	4/96-10/02									
2648K,2648LK	350	4/97-10/02									
2648S,2648LS	350	9/96-10/02									
2653,2653L	390	4/96-10/02									
2653K,2653LK	390	4/97-10/02									
2653S,2653LS	390	9/96-10/02									
2657K,2657LK	420	4/97-10/02									
2657L	420	4/97-10/02									
2657S	420	4/97-10/02									

M

© Copyright KAWE, Raalte - Holland

kW | 1/2 | i | Kawe nr

MERCEDES

ACTROS 2000 -

2040	290	9/96-10/02	>71200 incl. 9492	>71202	MFZ2/400X	>71200	400-50x18	FZO	4522	9492	HK
2031A	230	4/97-10/02	4522=G.S				400-50x18	FZO	4523		
2031AK	203	9/96-10/02	4523=M.S								
2031AS	230	4/96-10/02	OM501LA								
2031K	230	4/97-10/02									
2031S	230	4/96-10/02									
2035A	260	4/97-10/02									
2040AK	290	9/96-10/02									
2040AS	290	4/96-10/02									
2040S	290	4/96-10/02									
2053S	390	4/96-10/02									
2543,2543L	315	9/96-10/02									
2548,2548L	350	9/96-10/02									
2553,2553L	390	9/96-10/02									
2557L	420	9/96-10/02									
2631,2631L	230	4/96-10/02									
2631B	230	4/97-10/02									
2635,2635L	260	4/96-10/02									
2635B	260	4/97-10/02									
2640,2640L	290	4/96-10/02									
2640B	290	4/97-10/02									
2640S,2640LS	290	9/96-10/02									
2643,2643L	315	4/96-10/02									
2643S,2643LS	315	4/97-10/02									
2648,2648L	350	4/96-10/02									
2648S,2648LS	350	9/96-10/02									
2653,2653L	390	4/96-10/02									
2653S,2653LS	390	9/96-10/02									
2657L	420	4/97-10/02									

M

2040	290	9/96-10/02	7134incl.9553	>71341	GMFZ430N	7134	430-50x18	DZO	4518	9553	HK
2031A	230	4/97-10/02	PTO									
2031AK	203	9/96-10/02	OM501LA									
2031AS	230	4/96-10/02										
2031K	230	4/97-10/02										
2031S	230	4/96-10/02										
2035A	260	4/97-10/02										
2040AK	290	9/96-10/02										
2040AS	290	4/96-10/02										
2040S	290	4/96-10/02										
2053S	390	4/96-10/02										
2631,2631L	230	4/96-10/02										
2631B	230	4/97-10/02										
2635,2635L	260	4/96-10/02										
2635B	260	4/97-10/02										
2640,2640L	290	4/96-10/02										
2640B	290	4/97-10/02										
2640S,2640LS	290	9/96-10/02										
2643,2643L	315	4/96-10/02										
2643B	315	4/97-10/02										
2643S,2643LS	315	4/97-10/02										
2648,2648L	350	4/96-10/02										
2648S,2648LS	350	9/96-10/02										
2653,2653L	390	4/96-10/02										
2653S,2653LS	390	9/96-10/02										

© Copyright KAWE, Raalte - Holland

kW | 1 2 | i | Kawe nr

MERCEDES

ACTROS 2000 -

2053S	390	4/96-10/02	PTO	>71572	GMFZ2/400N		400-50x18	FZO	4523	9006	HK
2548,2548L	350	9/96-10/02	SA504682-08								
2548LS	350	9/96-10/02	OM502LA								
2553,2553L	390	9/96-10/02	4523=M.S								
2553LS	390	9/96-10/02									
2648,2648L	350	4/96-10/02									
2648K,2648LK	350	4/97-10/02									
2648S,2648LS	350	9/96-10/02									
2653,2653L	390	4/96-10/02									
2653K,2653LK	390	4/97-10/02									
2653S,2653LS	390	9/96-10/02									
2657K,2657LK	420	4/97-10/02									
2657S	420	4/97-10/02									

2653,2653L	390	4/96-10/02	OM442LA	>70795	MFZ 2/400 X	>70790	400-2"x10	FZO	4427	9432	HK
			4427=G.S				400-2"x10	FZO	4428		
			4428=M.S								

ACTROS 3000 -

3235	260	4/97-10/02	7118incl.9482	>71185	MFZ430	7118	430-50x18	DZO	4518	9482	HK
3240	290	4/97-10/02	SA504682/15								
3243	315	4/97-10/02	OM501LA								
3331	230	4/97-10/02									
3335	260	4/97-10/02									
3340	290	4/97-10/02	7118incl.9482	>71186	MFZ430	7118	430-50x18	VZO	4519	9482	HK
3343	315	4/97-10/02	SA504682-04								
3346	335	9/02-10/02	OM502LA								
3348	350	4/97-10/02	OM906LA								
3353	390	4/97-10/02									
3357	420	4/97-10/02									
3231B	230	4/97-10/02									
3231K	230	4/97-10/02									
3235B	260	4/97-10/02									
3235K	260	4/97-10/02									
3240B	290	4/97-10/02									
3240K	290	4/97-10/02									
3243B	315	4/97-10/02									
3243K	315	4/97-10/02									
3331A	230	4/97-10/02									
3331AK	230	4/97-10/02									
3331AS	230	4/97-10/02									
3331B	230	4/97-10/02									
3331K	230	4/97-10/02									
3331S	230	4/97-10/02									
3335K	260	4/97-10/02									
3335S	260	4/97-10/02									
3340A	290	4/97-10/02									
3340AK	290	4/97-10/02									
3340AS	290	4/97-10/02									
3340B	290	4/97-10/02									
3340K	290	4/97-10/02									
3340S	290	4/97-10/02									
3343AK	315	4/97-10/02									
3343AS	315	4/97-10/02									
3343K	315	4/97-10/02									
3343S	315	4/97-10/02									
3348AK	350	4/97-10/02									
3348AS	350	4/97-10/02									
3348K	350	4/97-10/02									
3348S	350	4/97-10/02									
3353AS	390	4/97-10/02									
3353S	390	4/97-10/02									
3357S	420	4/97-10/02									

M

© Copyright KAWE, Raalte - Holland

kW | 1 2 | i | Kawe nr

MERCEDES

ACTROS 3000 -

3235	260	4/97-10/02	7134incl.9553	>71341	GMFZ430N	7134	430-50x18	DZO	4518	9553	HK
3331	230	4/97-10/02									
3340	290	4/97-10/02	PTO								
3343	315	4/97-10/02	OM501LA								
3346	335	9/02-10/02									
3348	350	4/97-10/02									
3353	390	4/97-10/02									
3231B	230	4/97-10/02									
3235B	260	4/97-10/02									
3240B	290	4/97-10/02									
3243B	315	4/97-10/02									
3331A	230	4/97-10/02									
3331B	230	4/97-10/02									
3331S	230	4/97-10/02									
3335B	260	4/97-10/02									
3340A	290	4/97-10/02									
3340B	290	4/97-10/02									
3340S	290	4/97-10/02									
3343S	315	4/97-10/02									
3348S	350	4/97-10/02									
3353S	390	4/97-10/02									
3357S	420	4/97-10/02									

3331	230	4/97-10/02	7120incl.9492	>71202	MFZ2/400X	7120	400-50x18	FZO	4522	9492	HK
3340	290	4/97-10/02	4522=G.S				400-50x18	FZO	4523		
3343	315	4/97-10/02	4523=M.S								
3348	350	4/97-10/02	OM501LA								
3353	390	4/97-10/02									
3231B	230	4/97-10/02									
3235B	260	4/97-10/02									
3240B	290	4/97-10/02									
3243B	315	4/97-10/02									
3331A	230	4/97-10/02									
3331B	230	4/97-10/02									
3331S	230	4/97-10/02									
3335B	260	4/97-10/02									
3340B	290	4/97-10/02									
3340S	290	4/97-10/02									
3343S	315	4/97-10/02									
3348S	350	4/97-10/02									
3353S	390	4/97-10/02									
3357S	420	4/97-10/02									

3348AK	350	4/97-10/02	PTO	>71572	GMFZ2/400N		400-50x18	FZO	4523	9006	HK
3348AS	350	4/97-10/02	SA504682-08								
3348K	350	4/97-10/02	OM502LA								
3348S	350	4/97-10/02	4523=M.S								
3353AS	390	4/97-10/02									
3353S	390	4/97-10/02									
3357S	420	4/97-10/02									

M

© Copyright KAWE, Raalte - Holland

kW | 1 2 | i | Kawe nr

MERCEDES

ACTROS 4000 -

4140AK	290	4/97-10/02	7118incl.9482	>71185	MFZ430	7118	430-50x18	DZO	4518	9482	HK
4140B	290	4/97-10/02	SA504682/15								
4140K	290	4/97-10/02	OM501LA								
4140K	290	4/97-10/02									
4143AK	315	4/97-10/02	7118incl.9482	>71186	MFZ430	7118	430-50x18	VZO	4519	9482	HK
4143K	315	4/97-10/02	SA504682-04								
4143K	315	4/97-10/02	OM502LA								
4148AK	350	4/97-10/02	OM906LA								
4148K	350	4/97-10/02									
4148K	350	4/97-10/02									
4140B	290	4/97-10/02	7134incl.9553	>71341	GMFZ430N	7134	430-50x18	DZO	4518	9553	HK
			PTO								
			OM501LA								
4140B	290	4/97-10/02	7120incl.9492	>71202	MFZ2/400X	7120	400-50x18	FZO	4522	9492	HK
			4522=G.S				400-50x18	FZO	4523		
			4523=M.S								
			OM501LA								
4148K	350	4/97-10/02	PTO	>71572	GMFZ2/400N		400-50x18	FZO	4523	9006	HK
			SA504682-08								
			OM502LA								
			4523=M.S								
2035S	260	4/96-10/02									
2043AS	315	4/96-10/02									
2048AS	350	4/96-10/02									
3340B	290	4/97-10/02									
3343B	315	4/97-10/02									

M

© Copyright KAWE, Raalte - Holland

kW | 1 2 | i | Kawe nr

MERCEDES

ACTROS MP2 1800 -

1832AK	235	4/03->>>>	7120incl.9492	>71202	MFZ2/400X	7120	400-50x18	FZO	4522	9492	HK
1832,L,LL	235	4/03->>>>	4522=G.S				400-50x18	FZO	4523		
1832K	235	4/03->>>>	4523=M.S								
1832LS,LLS	235	4/03->>>>	SA504682-13								
1836,L,LL	265	4/03->>>>									
1836AK	265	4/03->>>>									
1836K	265	4/03->>>>									
1836LS,LLS	265	4/03->>>>									
1841,L,LL	300	4/03->>>>									
1841AK	300	4/03->>>>									
1841K	300	4/03->>>>									
1841LS,LLS	300	4/03->>>>									
1844,L,LL	320	4/03->>>>									
1844AK	320	4/03->>>>									
1844K	320	4/03->>>>									
1844LS,LLS	320	4/03->>>>									
1846,L	335	4/03->>>>									
1846AK	335	4/03->>>>									
1846K	335	4/03->>>>									
1846LS	335	4/03->>>>									
1850,L	370	4/03->>>>									
1850AK	370	4/03->>>>									
1850K	370	4/03->>>>									
1850LS	370	4/03->>>>									
1854,L	395	4/03->>>>									
1854LS	395	4/03->>>>									
1858,L	425	4/03->>>>									
1858LS	425	4/03->>>>									

M

1832AK	235	4/03->>>>	7118incl.9482	>71185	MFZ430	7118	430-50x18	DZO	4518	9482	HK
1832,L,LL	235	4/03->>>>	SA504682-02								
1832K	235	4/03->>>>	SA504682-15								
1832LS,LLS	235	4/03->>>>									
1836,L,LL	265	4/03->>>>									
1836AK	265	4/03->>>>									
1836K	265	4/03->>>>									
1836LS,LLS	265	4/03->>>>									
1841,L,LL	300	4/03->>>>									
1841AK	300	4/03->>>>									
1841K	300	4/03->>>>									
1841LS,LLS	300	4/03->>>>									
1844,L,LL	320	4/03->>>>									
1844AK	320	4/03->>>>									
1844K	320	4/03->>>>									
1844LS,LLS	320	4/03->>>>									
1846,L	335	4/03->>>>									
1846AK	335	4/03->>>>									
1846K	335	4/03->>>>									
1846LS	335	4/03->>>>									
1850,L	370	4/03->>>>									
1850AK	370	4/03->>>>									
1850K	370	4/03->>>>									
1850LS	370	4/03->>>>									
1854,L	395	4/03->>>>									
1854LS	395	4/03->>>>									
1858,L	425	4/03->>>>									
1858LS	425	4/03->>>>									

© Copyright KAWE, Raalte - Holland

kW | 1 2 | i | Kawe nr

MERCEDES

ACTROS MP2 1800 -

1832AK	235	4/03->>>>
1858LS	425	4/03->>>>
1858,L	425	4/03->>>>
1854LS	395	4/03->>>>
1854,L	395	4/03->>>>
1850LS	370	4/03->>>>
1850K	370	4/03->>>>
1850AK	370	4/03->>>>
1850,L	370	4/03->>>>
1846LS	335	4/03->>>>
1846K	335	4/03->>>>
1846AK	335	4/03->>>>
1846,L	335	4/03->>>>
1844LS,LLS	320	4/03->>>>
1844K	320	4/03->>>>
1844AK	320	4/03->>>>
1844,L,LL	320	4/03->>>>
1841LS,LLS	300	4/03->>>>
1841K	300	4/03->>>>
1841AK	300	4/03->>>>
1841,L,LL	300	4/03->>>>
1836LS,LLS	265	4/03->>>>
1836K	265	4/03->>>>
1836AK	265	4/03->>>>
1836,L,LL	265	4/03->>>>
1832LS,LLS	235	4/03->>>>
1832K	235	4/03->>>>
1832,L,LL	235	4/03->>>>

7118incl.9482
SA504682-04

>71186	MFZ430	7118	430-50x18	VZO	4519	9482	HK

1832AK	235	4/03->>>>
1832,L,LL	235	4/03->>>>
1832K	235	4/03->>>>
1832LS,LLS	235	4/03->>>>
1836,L,LL	265	4/03->>>>
1836AK	265	4/03->>>>
1836K	265	4/03->>>>
1836LS,LLS	265	4/03->>>>
1841,L,LL	300	4/03->>>>
1841AK	300	4/03->>>>
1841K	300	4/03->>>>
1841LS,LLS	300	4/03->>>>
1844,L,LL	320	4/03->>>>
1844AK	320	4/03->>>>
1844K	320	4/03->>>>
1844LS,LLS	320	4/03->>>>
1846,L	335	4/03->>>>
1846AK	335	4/03->>>>
1846K	335	4/03->>>>
1846LS	335	4/03->>>>
1850,L	370	4/03->>>>
1850AK	370	4/03->>>>
1850K	370	4/03->>>>
1850LS	370	4/03->>>>
1854,L	395	4/03->>>>
1854LS	395	4/03->>>>
1858,L	425	4/03->>>>
1858LS	425	4/03->>>>

7134incl.9553
PTO
SA504682-07/16
SA504682-07

>71341	GMFZ430N	7134	430-50x18	DZO	4518	9553	HK

M

© Copyright KAWE, Raalte - Holland

kW | 1 2 | i | Kawe nr

MERCEDES

ACTROS MP2 1800 -

1850,L	370	4/03->>>>	PTO	>71572	GMFZ2/400N		400-50x18	FZO	4523	9006	HK
1850AK	370	4/03->>>>	SA504682-08								
1850K	370	4/03->>>>	OM502LA								
1850LS	370	4/03->>>>	4523=M.S								
1854,L	395	4/03->>>>									
1854LS	395	4/03->>>>									
1858,L	425	4/03->>>>									
1858LS	425	4/03->>>>									

ACTROS MP2 2000 -

2032	230	4/03->>>>	>71200 incl. 9492	>71202	MFZ2/400X	>71200	400-50x18	FZO	4522	9492	HK
2036	260	4/03->>>>	4522=G.S				400-50x18	FZO	4523		
2041	290	4/03->>>>	4523=M.S								
2044	315	4/03->>>>	SA504682-13								
2046	335	4/03->>>>									
2032A	230	4/03->>>>									
2032AK	230	4/03->>>>									
2032AS	230	4/03->>>>									
2032S	230	4/03->>>>									
2036A	260	4/03->>>>									
2036AS	260	4/03->>>>									
2036S	260	4/03->>>>									
2041AK	300	4/03->>>>									
2041AS	300	4/03->>>>									
2041K	300	4/03->>>>									
2041S	300	4/03->>>>									
2044AS	315	4/03->>>>									
2044S	320	4/03->>>>									
2046S	335	4/03->>>>									
2050S	370	4/03->>>>									
2532,L	235	4/03->>>>									
2536,L	265	4/03->>>>									
2541,L	290	4/03->>>>									
2544,L	315	4/03->>>>									
2546,L	335	4/03->>>>									
2548,L	350	4/03->>>>									
2632,L	235	4/03->>>>									
2632K,LK	235	4/03->>>>									
2632LS	235	4/03->>>>									
2636,L	265	4/03->>>>									
2636K	265	4/03->>>>									
2636LS	265	4/03->>>>									
2641,L	300	4/03->>>>									
2641K	300	4/03->>>>									
2641S,LS	300	4/03->>>>									
2644,L	320	4/03->>>>									
2644K	320	4/03->>>>									
2644S,LS	320	4/03->>>>									
2646,L	335	4/03->>>>									
2646K	335	4/03->>>>									
2646S,LS	335	4/03->>>>									
2650K	370	4/03->>>>									
2650S,LS	370	4/03->>>>									
2654K	395	4/03->>>>									
2654S,LS	395	4/03->>>>									
2658K	425	4/03->>>>									
2658L	425	4/03->>>>									
2658LS	425	4/03->>>>									

M

© Copyright KAWE, Raalte - Holland

kW | 1 2 | i | Kawe nr

MERCEDES

ACTROS MP2 2000 -

2032	230	4/03->>>>	7118incl.9482	>71185	MFZ430	7118	430-50x18	DZO	4518	9482	HK
2036	260	4/03->>>>	SA504682-02								
2041	290	4/03->>>>	SA504682-15								
2044	315	4/03->>>>									
2046	335	4/03->>>>									
2032A	230	4/03->>>>									
2032AK	230	4/03->>>>									
2032AS	230	4/03->>>>									
2032S	230	4/03->>>>									
2036A	260	4/03->>>>									
2036AS	260	4/03->>>>									
2036S	260	4/03->>>>									
2041AK	300	4/03->>>>									
2041AS	300	4/03->>>>									
2041K	300	4/03->>>>									
2041S	300	4/03->>>>									
2044AS	315	4/03->>>>									
2044S	320	4/03->>>>									
2046S	335	4/03->>>>									
2050S	370	4/03->>>>									
2532,L	235	4/03->>>>									
2536,L	265	4/03->>>>									
2541,L	290	4/03->>>>									
2544,L	315	4/03->>>>									
2546,L	335	4/03->>>>									
2548,L	350	4/03->>>>									
2632,L	235	4/03->>>>									
2632K,LK	235	4/03->>>>									
2632LS	235	4/03->>>>									
2636,L	265	4/03->>>>									
2636K	265	4/03->>>>									
2636LS	265	4/03->>>>									
2641,L	300	4/03->>>>									
2641K	300	4/03->>>>									
2641S,LS	300	4/03->>>>									
2644,L	320	4/03->>>>									
2644K	320	4/03->>>>									
2644S,LS	320	4/03->>>>									
2646,L	335	4/03->>>>									
2646K	335	4/03->>>>									
2646S,LS	335	4/03->>>>									
2650K	370	4/03->>>>									
2650S,LS	370	4/03->>>>									
2654K	395	4/03->>>>									
2654S,LS	395	4/03->>>>									
2658K	425	4/03->>>>									
2658L	425	4/03->>>>									
2658LS	425	4/03->>>>									

M

© Copyright KAWE, Raalte - Holland

kW | 1 2 | i | Kawe nr

MERCEDES

ACTROS MP2 2000 -

2032AS	230	4/03->>>>	7118incl.9482 SA504682-04	>71186	MFZ430	7118	430-50x18	VZO	4519	9482	HK
2032S	230	4/03->>>>									
2036AS	260	4/03->>>>									
2036S	260	4/03->>>>									
2041AS	300	4/03->>>>									
2041S	300	4/03->>>>									
2044AS	315	4/03->>>>									
2044S	320	4/03->>>>									
2046S	335	4/03->>>>									
2050S	370	4/03->>>>									
2532,L	235	4/03->>>>									
2536,L	265	4/03->>>>									
2541,L	290	4/03->>>>									
2544,L	315	4/03->>>>									
2546,L	335	4/03->>>>									
2548,L	350	4/03->>>>									
2632,L	235	4/03->>>>									
2632K,LK	235	4/03->>>>									
2632LS	235	4/03->>>>									
2636,L	265	4/03->>>>									
2636K	265	4/03->>>>									
2636LS	265	4/03->>>>									
2641,L	300	4/03->>>>									
2641K	300	4/03->>>>									
2641S,LS	300	4/03->>>>									
2644,L	320	4/03->>>>									
2644K	320	4/03->>>>									
2644S,LS	320	4/03->>>>									
2646,L	335	4/03->>>>									
2646K	335	4/03->>>>									
2646S,LS	335	4/03->>>>									
2650K	370	4/03->>>>									
2650S,LS	370	4/03->>>>									
2654K	395	4/03->>>>									
2654S,LS	395	4/03->>>>									
2658K	425	4/03->>>>									
2658L	425	4/03->>>>									
2658LS	425	4/03->>>>									

2032	230	4/03->>>>	7134incl.9553 PTO SA504682-07/16 SA504682-07	>71341	GMFZ430N	7134	430-50x18	DZO	4518	9553	HK
2036	260	4/03->>>>									
2041	290	4/03->>>>									
2044	315	4/03->>>>									
2046	335	4/03->>>>									
2032A	230	4/03->>>>									
2032AK	230	4/03->>>>									
2032AS	230	4/03->>>>									
2032S	230	4/03->>>>									
2036A	260	4/03->>>>									
2036AS	260	4/03->>>>									
2036S	260	4/03->>>>									
2041AK	300	4/03->>>>									
2041AS	300	4/03->>>>									
2041K	300	4/03->>>>									
2041S	300	4/03->>>>									
2044AS	315	4/03->>>>									
2044S	320	4/03->>>>									
2046S	335	4/03->>>>									
2050S	370	4/03->>>>									
2532,L	235	4/03->>>>									
2536,L	265	4/03->>>>									

M

© Copyright KAWE, Raalte - Holland

kW | 1 2 | i | Kawe nr

MERCEDES

ACTROS MP2 2000 -

2541,L	290	4/03->>>>	7134incl.9553	>71341	GMFZ430N	7134	430-50x18	DZO	4518	9553	HK
2544,L	315	4/03->>>>	PTO								
2546,L	335	4/03->>>>	SA504682-07/16								
2548,L	350	4/03->>>>	SA504682-07								
2632,L	235	4/03->>>>									
2632K,LK	235	4/03->>>>									
2632LS	235	4/03->>>>									
2636,L	265	4/03->>>>									
2636K	265	4/03->>>>									
2636LS	265	4/03->>>>									
2641,L	300	4/03->>>>									
2641K	300	4/03->>>>									
2641S,LS	300	4/03->>>>									
2644,L	320	4/03->>>>									
2644K	320	4/03->>>>									
2644S,LS	320	4/03->>>>									
2646,L	335	4/03->>>>									
2646K	335	4/03->>>>									
2646S,LS	335	4/03->>>>									
2650K	370	4/03->>>>									
2650S,LS	370	4/03->>>>									
2654K	395	4/03->>>>									
2654S,LS	395	4/03->>>>									
2658K	425	4/03->>>>									
2658L	425	4/03->>>>									
2658LS	425	4/03->>>>									

2632,L	235	4/03->>>>	PTO	>71572	GMFZ2/400N		400-50x18	FZO	4523	9006	HK
2636,L	265	4/03->>>>	SA504682-08								
2641,L	300	4/03->>>>	OM502LA								
2644,L	320	4/03->>>>	4523=M.S								
2646,L	335	4/03->>>>									
2650,L	370	4/03->>>>									
2650K	370	4/03->>>>									
2650S,LS	370	4/03->>>>									
2654,L	395	4/03->>>>									
2654K	395	4/03->>>>									
2654S,LS	395	4/03->>>>									
2658K	425	4/03->>>>									
2658LS	425	4/03->>>>									

ACTROS MP2 3000 -

3241	300	4/03->>>>	>71200 incl. 9492	>71202	MFZ2/400X	>71200	400-50x18	FZO	4522	9492	HK
3336K	260	4/03->>>>	4522=G.S				400-50x18	FZO	4523		
			4523=M.S								
			SA504682-13								

3241	300	4/03->>>>	7118incl.9482	>71185	MFZ430	7118	430-50x18	DZO	4518	9482	HK
3336K	260	4/03->>>>	SA504682-02								
			SA504682-15								

M

© Copyright KAWE, Raalte - Holland

kW | 1 2 | i | Kawe nr

MERCEDES

ACTROS MP2 3000 -

3241	300	4/03->>>>	7134incl.9553 PTO SA504682-07/16 SA504682-07	>71341	GMFZ430N	7134	430-50x18	DZO	4518	9553	HK
3336K	260	4/03->>>>									
3331,3332	230	4/03->>>>									
3331A,3332A	230	4/03->>>>									
3336	265	4/03->>>>									
3336A	265	4/03->>>>									
3341	300	4/03->>>>									
3344	315	4/03->>>>									
3346	335	4/03->>>>									
3348	350	4/03->>>>									
3350,3351	370	4/03->>>>									
3354,3355	395	4/03->>>>									
3332K	230	4/03->>>>									
3331AK,3332AK	230	4/03->>>>									
3231K,3232K	230	4/03->>>>									
3331S,3332S	230	4/03->>>>									
3336S	265	4/03->>>>									
3341S	300	4/03->>>>									
3344S	320	4/03->>>>									
3346S	335	4/03->>>>									
3348S	350	4/03->>>>									
3351S	375	4/03->>>>									

ACTROS MP2 4000 -

4140K	290	4/03->>>>									
4140K	290	4/03->>>>									
4140AK	290	4/03->>>>									
4144K	315	4/03->>>>									

M

© Copyright KAWE, Raalte - Holland

kW | 1/2 | i | Kawe nr

MERCEDES

ATEGO 700 -, 800 -, 900 -

712	90	1/98-10/04	OM904	>65013	MF362	6501	360-40x18	DLO	4607	9552	XH
812	90	1/98-10/04	9552-sensor								
714,714L	100	1/98-10/04									
715,715L	112	1/98-10/04	OM904	>65016	MF362	6501	360-40x18	DLO	4607	9007	XH
717,717L	125	1/98-10/04	9007+sensor								
814,814L	100	1/98-10/04									
815,815L	112	1/98-10/04									
815,815L	112	1/98-10/04									
815F	112	1/98-10/04									
815K	112	1/98-10/04									
815K	112	1/98-10/04									
817,817L	125	1/98-10/04									
817,817L	125	1/98-10/04									
817K	125	1/98-10/04									
817K	125	1/98-10/04									
817K	125	1/98-10/04									
823,823L	170	1/98-10/04									
823K	170	1/98-10/04									
917,917L	125	1/98-10/04									
917AF	125	1/98-10/04									
917K	125	1/98-10/04									
917KO	125	1/98-10/04									
923,923L	170	1/98-10/04									
923K	170	1/98-10/04									

812	90	1/98-10/04	OM906	>65025	MF395	6502	395-40x18	VZO	4605	9552	XH
814,814L	100	1/98-10/04	9552-sensor							9551	HK
815,815L	112	1/98-10/04									
815,815L	112	1/98-10/04	OM906	>65026	MF395	6502	395-40x18	VZO	4605	9007	XH
815F	112	1/98-10/04	9007+sensor								
815K	112	1/98-10/04									
815K	112	1/98-10/04									
817,817L	125	1/98-10/04									
817,817L	125	1/98-10/04									
817K	125	1/98-10/04									
817K	125	1/98-10/04									
817K	125	1/98-10/04									
823,823L	170	1/98-10/04									
823K	170	1/98-10/04									
917,917L	125	1/98-10/04									
917AF	125	1/98-10/04									
917K	125	1/98-10/04									
917KO	125	1/98-10/04									
923,923L	170	1/98-10/04									
923K	170	1/98-10/04									

812	90	1/98-10/04	@ #	>65035	MF 395	6503	395-40x18	VZO	4606	9552	XH
814, 814 L	100	1/98-10/04	OM 906							9551	HK
815 F	112	1/98-10/04	9552 - sensor								
815 K	112	1/98-10/04									
815 K	112	1/98-10/04	@ #	>65036	MF 395	6503	395-40x18	VZO	4606	9007	XH
815,815 L	112	1/98-10/04	OM 906								
815,815 L	112	1/98-10/04	9007 + sensor								
817 K	125	1/98-10/04									
817 K	125	1/98-10/04									
817 K	125	1/98-10/04									
817,817 L	125	1/98-10/04									
817,817 L	125	1/98-10/04									
823 K	170	1/98-10/04									

M

© Copyright KAWE, Raalte - Holland

kW | 1 2 | i | Kawe nr

MERCEDES

ATEGO 700 -, 800 -, 900 -

823,823 L	170	1/98-10/04	@ #	>65035	MF 395	6503	395-40x18	VZO	4606	9552	XH
917 AF	125	1/98-10/04	OM 906							9551	HK
917 K	125	1/98-10/04	9552 - sensor								
917 KO	125	1/98-10/04									
917,917 L	125	1/98-10/04	@ #	>65036	MF 395	6503	395-40x18	VZO	4606	9007	XH
923 K	170	1/98-10/04	OM 906								
923,923 L	170	1/98-10/04	9007 + sensor								
925 AF	205	1/98-10/04									

ATEGO 1000 -, 1200 -, 1300 -, 1500 -

1017 A	125	1/98-10/04	OM 904	>65013	MF 362	6501	360-40x18	DLO	4607	9552	XH
1017 AK	125	1/98-10/04	9552 - sensor								
1017 K	125	1/98-10/04									
1017 KO	125	1/98-10/04	OM 904	>65016	MF 362	6501	360-40x18	DLO	4607	9007	XH
1017,1017 L	125	1/98-10/04	9007 + sensor								
1023,1023 L	170	1/98-10/04									
1214, 1214 L	100	1/98-10/04	OM 906	>65025	MF 395	6502	395-40x18	VZO	4605	9552	XH
1215 K	112	1/98-10/04	9552 - sensor							9551	HK
1215,1215 L	112	1/98-10/04									
1217 K	125	1/98-10/04	OM 906	>65026	MF 395	6502	395-40x18	VZO	4605	9007	XH
1217 KO	125	1/98-10/04	9007 + sensor								
1217,1217 L	125	1/98-10/04									
1223,1223 L	170	1/98-10/04									
1225 AF	180	1/98-10/04									
1225 F	180	1/98-10/04									
1317 A	125	1/98-10/04									
1317 AK	125	1/98-10/04									
1317 K	125	1/98-10/04									
1317 KO	125	1/98-10/04									
1317,1317 L	125	1/98-10/04									
1323 KO	170	1/98-10/04									
1323 LS	170	1/98-10/04									
1323,1323 L	170	1/98-10/04									
1325 AF	180	1/98-10/04									
1325 F	180	1/98-10/04									
1328,1328 L	205	1/98-10/04									
1517 A	125	1/98-10/04									
1517 K	125	1/98-10/04									
1517,1517 L	125	1/98-10/04									
1523 A	170	1/98-10/04									
1523 AK	170	1/98-10/04									
1523 K	170	1/98-10/04									
1523 KO	170	1/98-10/04									
1523,1523 L	170	1/98-10/04									
1525 AF	180	1/98-10/04									

M

© Copyright KAWE, Raalte - Holland

kW | 1 2 | i | Kawe nr

MERCEDES

ATEGO 1000 -, 1200 -, 1300 -, 1500 -

1017 A	125	1/98-10/04	OM 906	>65035	MF 395	6503	395-40x18	VZO	4606	9552	XH
1017 AK	125	1/98-10/04	9552 - sensor							9551	HK
1017 K	125	1/98-10/04									
1017 KO	125	1/98-10/04									
1017,1017 L	125	1/98-10/04	OM 906	>65036	MF 395	6503	395-40x18	VZO	4606	9007	XH
1023,1023 L	170	1/98-10/04	9007 + sensor								
1214, 1214 L	100	1/98-10/04									
1215 K	112	1/98-10/04									
1215,1215 L	112	1/98-10/04									
1217 K	125	1/98-10/04									
1217 KO	125	1/98-10/04									
1217,1217 L	125	1/98-10/04									
1223,1223 L	170	1/98-10/04									
1225 AF	180	1/98-10/04									
1225 F	180	1/98-10/04									
1228,1228 L	205	1/98-10/04									
1317 A	125	1/98-10/04									
1317 AK	125	1/98-10/04									
1317 K	125	1/98-10/04									
1317 KO	125	1/98-10/04									
1317,1317 L	125	1/98-10/04									
1323 KO	170	1/98-10/04									
1323 LS	170	1/98-10/04									
1323,1323 L	170	1/98-10/04									
1325 AF	180	1/98-10/04									
1325 F	180	1/98-10/04									
1328 AF	205	1/98-10/04									
1328 F	205	1/98-10/04									
1328 LS	205	1/98-10/04									
1328,1328 L	205	1/98-10/04									
1517 A	125	1/98-10/04									
1517 K	125	1/98-10/04									
1517,1517 L	125	1/98-10/04									
1523 A	170	1/98-10/04									
1523 AK	170	1/98-10/04									
1523 K	170	1/98-10/04									
1523 KO	170	1/98-10/04									
1523,1523 L	170	1/98-10/04									
1525 AF	180	1/98-10/04									
1528 AF	205	1/98-10/04									
1528 F	205	1/98-10/04									
1528,1528 L	205	1/98-10/04									

ATEGO 1800 -, 2500 -, 2600 -

1823,1823 L	170	1/98-9/04	OM 906LA	>65025	MF 395	6502	395-40x18	VZO	4605	9552	XH
1823 AK	170	5/98-9/04	9552 - sensor							9551	HK
1823 K	170	5/98-9/04									
1823 LS	170	5/98-9/04	OM 906LA	>65026	MF 395	6502	395-40x18	VZO	4605	9007	XH
			9007 + sensor								

M

© Copyright KAWE, Raalte - Holland

kW | 1 2 | i | Kawe nr

MERCEDES

ATEGO 1800 -, 2500 -, 2600 -

2628	205	5/98-9/04	OM 906LA	>65035	MF 395	6503	395-40x18	VZO	4606	9552	XH
1823 AK	170	5/98-9/04	9552 - sensor							9551	HK
1823 K	170	5/98-9/04									
1823 LS	170	5/98-9/04									
1823,1823 L	170	1/98-9/04	OM 906LA	>65036	MF 395	6503	395-40x18	VZO	4606	9007	XH
1828 A	205	5/98-9/04	9007 + sensor								
1828 AK	205	5/98-9/04									
1828 K	205	5/98-9/04									
1828 LS	205	5/98-9/04	7118 incl.9482	>71186	MFZ 430	7118	430-50x18	VZO	4519	9482	HK
1828,1828 L	205	5/98-9/04	SA504682-09								
2523 L	205	5/98-9/04	OM502LA								
2528 L	205	5/98-9/04	OM906LA								
2628 B	205	5/98-9/04									
2628 K	205	5/98-9/04	7134 incl.9553	>71341	GMFZ 430 N	7134	430-50x18	DZO	4518	9553	HK
			PTO								
			OM906LA								
			SA504682-10								

ATEGO 2

712, 713	95	10/04->>>>									
715, 715 L, 716, 716 L	115	10/04->>>>									
812, 813	95	10/04->>>>									
815, 815 L, 816, 816 L	115	10/04->>>>									
818, 818 L	130	10/04->>>>									
818, 818 L	130	10/04->>>>									
822, 822 L	160	10/04->>>>									
822, 822 L	160	10/04->>>>									
823, 823 L, 824, 824 L	175	01/98->>>>									
915, 915 L, 916, 916 L	115	10/04->>>>									
918, 918 L	130	10/04->>>>									
922, 922 L	160	10/04->>>>									
923, 923 L, 924, 924 L	175	10/04->>>>									
1016, 1016 L	115	10/04->>>>									
1018, 1018 L	130	10/04->>>>									
1022, 1022 L	160	10/04->>>>									
1023, 1023 L, 1024, 1024 L	175	10/04->>>>									
1215, 1215 L, 1216, 1216 L	115	10/04->>>>									
1218, 1218 L	130	10/04->>>>									
1222, 1222 L	160	10/04->>>>									

M

© Copyright KAWE, Raalte - Holland

kW | 1 2 | i | Kawe nr

MERCEDES

ATEGO 2

1223, 1223 L, 1224, 1224 L	175	10/04->>>>
1226, 1226 L	188	10/04->>>>
1228, 1228 L, 1229, 1229 L	210	10/04->>>>
1318, 1318 L	130	10/04->>>>
1322, 1322 L	160	10/04->>>>
1323, 1323 L, 1324, 1324 L	175	10/04->>>>
1326, 1326 L	188	10/04->>>>
1328, 1328 L, 1329, 1329 L	210	10/04->>>>
1518, 1518 L	130	10/04->>>>
1522, 1522 L	160	10/04->>>>
1523, 1523 L, 1524, 1524 L	175	10/04->>>>
1526, 1526 L	188	10/04->>>>
1528, 1528 L, 1529, 1529 L	210	10/04->>>>
1328 LS, 1329 LS	210	10/04->>>>
1326 LS	188	10/04->>>>
1323 LS, 1324 LS	175	10/04->>>>
1322 LS	160	10/04->>>>
1018 A	130	10/04->>>>
1023 A, 1024 A	175	10/04->>>>
1318 A	130	10/04->>>>
1323 A, 1324 A	175	10/04->>>>
1523 A, 1524 A	175	10/04->>>>
1518 A	130	10/04->>>>
815 K, 816 K	115	10/04->>>>
815 K, 816 K	115	10/04->>>>

M

© Copyright KAWE, Raalte - Holland

kW | 1 2 | i | Kawe nr

MERCEDES

AXOR

1823	170	1/02->>>>	OM 906.	>65025	MF 395	6502	395-40x18	VZO	4605	9552	XH
2523	170	1/02->>>>	9552 - sensor							9551	HK
2528	205	1/02->>>>	SA531129-01								
3228	205	1/02->>>>									
1823 K	170	1/02->>>>	OM 906.	>65026	MF 395	6502	395-40x18	VZO	4605	9007	XH
2523 K	170	1/02->>>>	9007 + sensor								
2623 L	170	1/02->>>>	SA531129-01								
2628 B	205	1/02->>>>									
2628 K	205	1/02->>>>	OM 906.	>65035	MF 395	6503	395-40x18	VZO	4606	9552	XH
2628 L	205	1/02->>>>	9552 - sensor							9551	HK
			SA531129-02								
			OM 906.	>65036	MF 395	6503	395-40x18	VZO	4606	9007	XH
			9007 + sensor								
			SA531129-02								

1835 LS	260	1/02->>>>	7118 incl.9482	>71185	MFZ 430	7118	430-50x18	DZO	4518	9482	HK
1840 LS	295	1/02->>>>	SA531129-04								
1843 LS	315	1/02->>>>									
2535 LS	260	1/02->>>>									
2540 LS	295	1/02->>>>									
2543 LS	315	1/02->>>>									

AXOR 2

1824, 1824 L	175	10/04->>>>									
1824 LS	175	10/04->>>>									
1826, 1826 L	188	10/04->>>>									
1826 LS	188	10/04->>>>									

CITARO

Citaro N	170	1/98->>>>			MFZ 430	7069	430-2"x10	DZO	4426	9009	HK
Citaro N	220	1/98->>>>								9432	HK
										9430	HK

9009= O.E. 002 250 44 15
9432= O.E. 002 250 08 15
9432= O.E. 001 250 88 15
9430= O.E. 001 250 98 15
9430= O.E. 001 250 86 15

Citaro N	205	1/98->>>>	ch.nr 99809 >		MFZ 430	7069	430-2"x10		4486		
Citaro N	180	1/98->>>>							4402		
Citaro L	205	1/99->>>>									
Citaro G	205	1/99->>>>	> ch.nr 99808		MFZ 430	7078	430-2"x10		4486		
									4402		

M

© Copyright KAWE, Raalte - Holland

kW | 1 2 | i | Kawe nr

MERCEDES

CITARO

Citaro N	260	1/98->>>>								
Citaro G	185	1/98->>>>								
Citaro N	185	1/98->>>>								
Citaro NG	185	6/00->>>>								
Citaro NG	240	4/00->>>>								
Citaro GNG	240	4/00->>>>								

CITO

130 kW	130	6/99->>>>								

CONECTO (O 345)

CONECTO C, H, M, UE	185	11/01->>>>	OM457		MFZ 430	7078	430-2"x10	DZO	4499	9009	HK
CONECTO C, H, M, UE	220	11/01->>>>								9432	HK
CONECTO C, H, M, UE	260	11/01->>>>								9430	HK
CONECTO C, H, UE	205	11/01->>>>									

9009= O.E. 0022504415
9432= O.E. 0022500815
9432= O.E. 0012508815
9430= O.E. 0012509815
9430= O.E. 0012508615

CONECTO C, H, M, UE	185	11/01->>>>	OM906		MFZ 430	7069	430-2"x10	DZO	4486	9009	HK
CONECTO C, H, M, UE	220	11/01->>>>								9432	HK
CONECTO C, H, M, UE	260	11/01->>>>								9430	HK
CONECTO C, H, UE	205	11/01->>>>									

9009= O.E. 0022504415
9432= O.E. 0022500815
9432= O.E. 0012508815
9430= O.E. 0012509815
9430= O.E. 0012508615

ECONIC

1823 LL	170	3/98->>>>	7118 incl.9482		MFZ 430	7118	430-50x18	VZO	4613	9482	HK
1828 LL	205	3/98->>>>	M 906 LAG								
2628 LL	205	3/98->>>>									
2628 LL	205	1/98->>>>									

M

© Copyright KAWE, Raalte - Holland

kW | 1/2 | i | Kawe nr

MERCEDES

LK/LN2 700 -, 800 -, 900 -

709	66	3/84-12/98	OM364		MF 280	6263	280-35x10	VLO	2351	9814	HK
709 K	63	3/84-10/90									
809	63	3/84-12/98									
809 K	63	3/84-12/98									

709	63	3/84-12/98	SA24481-01	>61115	MF 310	6111	310-35x10	DZO	3371	9814	HK
711	77	3/94-12/98	OM364LA					FLO	3143		
809	63	3/84-12/98	OM366								
811	77	3/94-12/98									
914	100	3/84-12/98									
709 K	63	3/84-10/90									
809 K	63	3/84-12/98									
811 K	77	3/94-12/98									
814 F	103	3/94-12/98									
814 F	100	5/86-12/98									
814 K	103	3/94-12/98									
814 K	100	3/84-12/98									
814 O, 814 LO	100	1/84-12/98									
814 S	103	3/94-12/98									
814 S	100	3/84-12/98									
814,814 L	103	1/84-12/98									
814,814L	100	1/84-12/98									
914 AK	100	2/87-12/98									
914 AK	125	2/87-12/98									
914 K	100	3/84-12/98									
914 KO	100	1/87-12/98									
O 814, O 814 L	103	1/84-12/98									

M

711	90	3/96-12/98	OM904LA	>65011	MF 362	6501	360-40x18	DLO	4607	9986	HK
			>65011 excl. bearing								

811	90	3/96-12/98	OM904LA	>65015	MF 362	6501	360-40x18	DLO	4607	9483	HK
917	125	3/96-12/98									
811 K	90	3/96-12/98									
814 F	100	3/96-12/98									
814 K	100	3/96-12/98									
814 LO	100	3/96-12/98									
814 S	100	3/96-12/98									
814,814L	100	1/84-12/98									
817 F	125	3/96-12/98									
817 K	125	3/96-12/98									
817 LO	125	3/96-12/98									
817 S,817 LS	125	1/84-12/98									
817,817 L	125	3/96-12/98									
917 K	125	3/96-12/98									
917 KO	125	3/96-12/98									

814 F	100	3/96-12/98	ZF	>65011	MF 362	6501	360-40x18	DLO	4607	9013	HK
814 K	100	3/96-12/98	OM904LA								
814 S	100	3/96-12/98	>65011 excl. bearing								
814,814L	100	1/84-12/98									
814 LO SA33627	100	3/96-12/98									

© Copyright KAWE, Raalte - Holland

kW | 1 2 | i | Kawe nr

MERCEDES

LK/LN2 700 -, 800 -, 900 -

814 LO	100	3/96-12/98	SA33628 >65011 excl. bearing	>65011	MF 362	6501	360-40x18	DLO	4607	9551	HK

817 F	125	3/84-12/98	Gearbox G4		GMF 350 X	6110	350-1.3/4x10	DZO	4199	9982	HK
817 K	125	1/86-12/98	OM366,366LA					FZO	4194		
817 S,817 LS	125	1/84-12/98									
817,817 L	125	1/84-12/98									

914	100	3/84-12/98	OM364LA,366 OM366A,LA	>61095	GMF 330	6109	330-35x10	DZO	3372	9814	HK
917	125	3/94-12/98									
814 F	103	3/94-12/98									
814 F	100	5/86-12/98									
814 K	103	3/94-12/98									
814 K	100	3/84-12/98									
814 O, 814 LO	100	1/84-12/98									
814 S	103	3/94-12/98									
814 S	100	3/84-12/98									
814,814 L	103	1/84-12/98									
814,814L	100	1/84-12/98									
817 F	125	3/84-12/98									
817 K	125	1/86-12/98									
817 O, 817 LO	125	1/84-12/98									
817 S,817 LS	125	1/84-12/98									
817,817 L	125	1/84-12/98									
914 AK	100	2/87-12/98									
914 AK	125	2/87-12/98									
914 K	100	3/84-12/98									
914 KO	100	1/87-12/98									
917 AF	125	2/87-12/98									
917 AK	125	3/94-12/98									
917 K	125	3/94-12/98									
917 KO	125	3/94-12/98									

LK/LN2 1100 -, 1200 -, 1300 -, 1500 -, 1700 -, 2000 -

1114 A	102	2/87-12/98	SA24481-01 OM364LA	>61115	MF 310	6111	310-35x10	DZO	3371	9814	HK
1114 AK	100	2/87-12/98						FLO	3143		
1114 K	100	3/84-12/98									
1114 S	100	3/84-12/98									
1114,1114 L	100	1/84-12/98									
1314	100	7/84-12/98									
1314 AK	100	6/87-12/98									
1314 K	100	7/84-12/98									
1514 K	100	1/89-12/98									
1514,1514 L	100	1/84-12/98									
O 1114 ,O 1114 L	100	1/84-12/98									

M

© Copyright KAWE, Raalte - Holland

kW | 1/2 | i | Kawe nr

MERCEDES

LK/LN2 1100 -, 1200 -, 1300 -, 1500 -, 1700 -, 2000 -

1114,1114 L	100	1/84-12/98	OM364LA,366 OM366A,LA	>61095	GMF 330	6109	330-35x10	DZO	3372	9814	HK
1114 K	100	3/84-12/98									
1114 S	100	3/84-12/98									
1117,1117 L	125	1/84-12/98									
1117 A	125	6/87-12/98									
1117 K	125	4/84-12/98									
1117 S,1117 LS	125	1/84-12/98									
1117 O,1117 LO	125	1/84-12/98									
1117 AK	125	4/84-12/98									
1217 KO ch.nr 4275670 >	125	3/94-12/98									
1314 SA24493-01	100	7/84-12/98									
1314 K	100	7/84-12/98									
1314 AK	100	6/87-12/98									
1314 KO	100	7/84-12/98									
1317,1317 L	125	1/84-12/98									
1317 S,1317 LS	125	1/84-12/98									
1317 K	125	7/84-12/98									
1317 AK	125	8/84-12/98									
1317 KO	125	3/94-12/98									
1320 AK	155	12/92-12/98									
1517,1517 L	125	1/84-12/98									

1117,1117 L	125	1/84-12/98	Gearbox G4 OM366,366LA		GMF 350 X	6110	350-1.3/4x10	DZO	4199	9982	HK
1117 K	125	4/84-12/98						FZO	4194		
1117 S,1117 LS	125	1/84-12/98		9982 With lubricating pipe coupling							
1120,1120 L	155	1/84-12/98									
1120 S,1120 LS	155	1/84-12/98									
1120 L	125	8/84-12/98									
1120 AF >K062275	155	2/87-12/98									
1124 AF >K062275	177	3/92-12/98									
1124 F >K062275	177	3/92-12/98									
1317,1317 L	125	1/84-12/98									
1317 S,1317 LS	125	1/84-12/98									
1517 K	125	1/89-12/98									
1520,1520 L	155	1/84-12/98									
2020 L	150	1/84-12/98									

1117,1117 L	125	1/84-12/98	OM904LA	>65015	MF 362	6501	360-40x18	DLO	4607	9483	HK
1117 K	125	3/96-12/98									
1117 S	125	3/96-12/98									
1117 LO	125	3/96-12/98									
1317,1317 L	125	1/84-12/98									
1317 K	125	3/96-12/98									
1317 KO	125	3/96-12/98									
1317 LS	125	3/96-12/98									
1517 K	125	3/96-12/98									

1120 AF K062276 >	155	2/87-12/98		>61105	GMF 350 X	6110	350-1.3/4x10	FZO	4104	9483	HK
1120 F	155	2/90-12/98								9982	HK
1120 O,1120 LO	155	1/84-12/98		9483 Without lubricating pipe connection							
1124 AF	177	3/92-12/98		9982 With lubricating pipe coupling							
1124 F	177	3/92-12/98									
1314 KO	100	7/84-12/98									
1320,1320 L	155	1/84-12/98									
1320 S,1320 LS	155	1/84-12/98									
1320,1320 L	125	1/84-12/98									
1320 L	177	12/92-12/98									
1720	155	1/84-12/98									

M

© Copyright KAWE, Raalte - Holland

kW | 1 2 | i | Kawe nr

MERCEDES

LK/LN2 1100 -, 1200 -, 1300 -, 1500 -, 1700 -, 2000 -

1120,1120 L	155	1/84-12/98	OM366LA		GF 380-T	6064	380-1.3/4x10	FZO	4148	9982	HK
1120 S,1120 LS	155	1/84-12/98								9483	HK
1120 O,1120 LO	155	1/84-12/98									
1320,1320 L	155	1/84-12/98									
1320 S,1320 LS	155	1/84-12/98									
1320,1320 L	125	1/84-12/98									
1324,1324 L	177	1/84-12/98									
1324 S,1324 LS	177	1/84-12/98									
1324 L	150	1/91-12/98									
1520,1520 L	155	1/84-12/98									
1524,1524 L	177	1/84-12/98									
1724	170	1/84-12/98									
2024 L	177	1/84-12/98									

9483 Without lubricating pipe connection
9982 With lubricating pipe coupling

1214 A	100	1/84-12/98										

1217 KO	125	3/94-12/98	ch.nr > 4275669		MF 310	6112	310-35x10	FLO	3143	9814	HK

LP

LP 608,LPL 608	63	9/63-12/84		>60381	HBX 250	6038	250-32x10	VZO	2122	9814	HK
LPKF 608	63	9/63-12/84								9815	HK
LPS 608,LPLS 608	63	9/63-12/84								9978	HK
LPO 608	63	10/69-10/77									
LPK 608	63	10/69-10/77									
LP 709,LPL 709	63	9/63-12/84									
LPS 709,LPLS 709	63	9/63-12/84									
LPKF 709	63	11/77-12/84									
LPO 709	63	11/77-12/84									
LPK 709	63	11/77-12/84									
LP 808,LPL 808	63	9/63-12/84									
LPK 808	63	10/69-10/77									
LPKF 808, LPKF 809	63	10/69-10/77									
LP809,LPL808,LPL809	63	9/63-12/84									
LPK 809	63	11/77-12/84									
LPKO 608	63	2/66-7/77									
LPKO 709	63	2/66-7/77									
LPO 808, LPO 809	63	9/67-10/77									

9814 Mot.nr 410748 >
9814 Mot.nr 678175 >
9815 > Mot.nr 410747
9815 Chass.nr 4282708 >
9978 > Chass.nr 4282707

LP 911 B	124	1/67-3/77	> Motor.nr 040605		HVB 280	6057	280-35x10	VLO	2351		
LPS 911 B	124	1/67-3/77									

LP 911 B	124	1/67-3/77	Motor.nr 040606 >		GF 295	6009	295-35x10	VZO	3100	9978	HK
LPS 911 B	124	1/67-3/77									

M

© Copyright KAWE, Raalte - Holland

kW | 1 2 | i | Kawe nr

MERCEDES

LP

LP 811	81	10/69-2/73	Mot.nr 393781 >		HVB 280	6095	280-35x10	VLO	2351	9978	HK
LPS 811	81	10/69-2/73								9815	HK
LPS 813,LPLS 813	96	9/63-12/84	9978 Mot.nr 393781 >							9814	HK
LPK 813	96	3/73-12/84	9815 > Mot.nr 410747								
LPS 913	96	10/69-12/84	9815 > Mot.nr 678174								
LPK 913	96	1/67-12/84	9814 Mot.nr 678175 >								
LPO 811	81	10/69-2/73									
LPO 813	96	10/69->>>>									
LP 813,LPL 813	96	9/63-12/84									
LP 913,LPL 913	96	9/63-12/84									
LP 913,LPL 913	96	9/63-12/84									
LP 1013, LPL 1013	96	11/76-12/84									
LP 1013	124	11/76-12/84									
LPK 1013	96	11/76-12/84									

LP 811	81	10/69-2/73	> Mot.nr 393780		GFX 310	6058	310-35x10	FLO	3143	9978	HK
LPS 811	81	10/69-2/73									
LPS 813,LPLS 813	96	9/63-12/84									
LPK 813	96	3/73-12/84									
LPS 913	96	10/69-12/84									
LPK 913	96	1/67-12/84									
LPO 811	81	10/69-2/73									
LPO 813	96	10/69->>>>									
LP 813,LPL 813	96	9/63-12/84									
LP 911 B	124	1/67-3/77									
LP 913,LPL 913	96	9/63-12/84									

M

LP 813,LPL 813	96	9/63-12/84			MF 310	6111	310-35x10	FLO	3143	9978	HK
LP 913,LPL 913	96	9/63-12/84								9815	HK
LP 1013, LPL 1013	96	11/76-12/84	9978 > Chass.nr 4282707							9814	HK
LP 1013	124	11/76-12/84	9815 Chass.nr 4282708 > Mot.nr 678174								
LP 1113, LPL 1113	96	1/80-12/84	9815 > Mot.nr 410747								
LPK 1013	96	11/76-12/84	9814 Mot.nr 678175 >								

MK 700 -, 1000 -

1222	165	7/89-8/94	>70787	MFZ 430	7078	430-1.3/4x10	DZO	4516	9428	HK
1422	230	2/93-8/94			7069					
1722	218	12/88-8/94								
1722	153	8/88-8/94								
1222 A, 1222 LA	165	9/89-7/94								
1222 AF	165	9/89-9/93								
1222 F	165	7/89-8/94								
1222 S, 1222 LS	165	7/89-8/94								
1224 AF	180	2/93-9/96								
1224 F	177	7/89-8/94								
1227 A	200	1/92-7/92								
1231 AF	230	1/92-9/96								
1422 F	230	2/93-8/94								
1422 F	177	3/93-8/94								
1422 F	165	7/89-9/93								
1422 LS	200	2/93-8/94								
1422 S,1422 LS	165	12/87-9/96								
1422,1422 L	165	12/87-9/96								

© Copyright KAWE, Raalte - Holland

kW | 1 2 | i | Kawe nr

MERCEDES

MK 700 -, 1000 -

1722 AK	177	12/88-8/94		>70787	MFZ 430	7078	430-1.3/4x10	DZO	4516	9428	HK
1722 AK	200	12/88-8/94				7069					
1722 AK	165	12/88-8/94									
1722 K	165	12/88-8/94									
1722 K	230	12/88-8/94									
1722 L	150	12/88-8/94									
1722 S	165	12/88-8/94									
1722, 1722 L, 1722 LL	165	8/88-8/94									
1722,1722 L, 1722 LL	165	12/87-9/96									

720 S	155	2/90-8/94	> Chass.nr K062599	>61105	GMF 350 X	6110	350-1.3/4x10	FZO	4104	9483	HK
1224 AF	177	2/93-9/96								9982	HK
1420 LS	155	2/90-9/96									
1420,1420 L	155	12/87-9/96									
1717 AK	129	9/89-8/94									
1720,1720 L	155	12/87-9/96									
1820 AK	155	7/93-9/96									
1820 K	155	5/92-9/96									
1820,1820 L	155	12/87-9/96									

9483 Without lubricating pipe connection
9982 With lubricating pipe coupling

1431	230	12/87-8/96	>70786	MFZ 430	7078	430-1.3/4x10	DZO	4425	9428	HK
1431	213	12/87-8/96								
1226 AF	200	2/93-9/96								
1226 AF	250	2/93-9/96								
1226 AF	218	2/90-9/93								
1227 AF, 1227 LAF	200	1/92-7/92								
1234 AF	250	1/92-9/96								
1426 S,1426 LS	195	12/87-9/96								
1427 S, 1427 LS	200	2/93-9/96								
1429 AF	213	1/92-9/96								
1431 F	230	12/87-8/96								
1627 AF	195	1/92-9/96								
1726 AK	195	6/89-8/94								
1726 K	195	12/88-8/94								
1726 L, 1726 LL	250	12/88-8/94								
1726 S,1726 LS	218	12/87-9/96								
1726,1726 L, 1726 LL	218	12/87-9/96								
1727 L	200	12/88-8/94								

1417	125	7/89-9/96	>61106	GMF 350 X	6110	350-1.3/4x10	DZO	4199	9483	HK
1417 A	129	9/89-9/96								
1417 AK	129	9/89-9/96								
1417 K	125	7/89-9/96								
1717 AK	129	9/89-8/94								
1717 K	129	9/89-8/94								
1717,1717 L	129	12/87-9/96								

1224 AF	177	2/93-9/96	Chass.nr K062600 >		GF 380-T	6064	380-1.3/4x10	FZO	4148	9483	HK
										9982	HK

9483 Without lubricating pipe connection
9982 With lubricating pipe coupling

M

© Copyright KAWE, Raalte - Holland

kW | 1 2 | i | Kawe nr

MERCEDES

MK 700 -, 1000 -

1227 AF, 1227 LAF	200	1/92-7/92	OM401LA,441LA	>70696	MFZ 430	7069	430-2"x10	DZO	4426	9430	HK
1234 AF	250	1/92-9/96									
1733 S,1733 LS	249	12/87-9/96									
1733,1733 L, 1734 L	249	12/87-9/96									
1831 S,1831 LS	230	12/87-9/96									
1831 S,1831 LS	230	12/87-9/96									
1831,1831 L	230	12/87-9/96									
1831,1831 L	230	12/87-9/96									
1834 S,1834 LS	250	12/87-9/96									
1834,1834 L	250	12/87-9/96									

1427	200	2/93-9/96		>70788	MFZ 430	7078	430-2"x10	VLO	4402	9430	HK
1824	180	1/94-9/96				7069		DZO	4486		
1424 S,1424 LS	200	12/87-9/96									
1424 S,1424 LS	200	12/87-9/96									
1424,1424 L	200	12/87-9/96									
1424,1424 L	200	12/87-9/96									
1427 F	200	2/93-9/96									
1427 S, 1427 LS	200	2/93-9/96									
1824 AK	180	8/92-9/96									
1824 AK	230	1/94-9/96									
1824 K	180	8/92-9/96									
1824 K	180	1/94-9/96									
1824,1824 L	180	12/87-9/96									
1827 AK	200	8/92-9/96									
1827 AK	200	8/92-9/96									
1827 S,1827 LS	200	12/87-9/96									
1827 S,1827 LS	200	12/87-9/96									
1827,1827 L	200	12/87-9/96									
1827,1827 L	200	12/87-9/96									

1717,1717 L	129	12/87-9/96			GF 380-T	6064	380-1.3/4x10	DZO	4152	9483	HK
1717 AK	129	9/89-8/94									
1717 K	129	9/89-8/94									
1720,1720 L	155	12/87-9/96									
1820,1820 L	155	12/87-9/96									

1729	218	12/87-9/96	PTO		GF 420 XN	7153	420-1.3/4x10	FZO	4226	9466	HK
1726 AK	195	6/89-8/94									
1726 L, 1726 LL	250	12/88-8/94									
1726 S,1726 LS	218	12/87-9/96									
1726,1726 L, 1726 LL	218	12/87-9/96									
1727 L	200	12/88-8/94									

1831,1831 L	230	12/87-9/96	OM442A	>70695	MFZ 430	7069	430-2"x10	DZO	4460	9430	HK
1831 S,1831 LS	230	12/87-9/96									
1831 S,1831 LS	230	12/87-9/96									
1831,1831 L	230	12/87-9/96									

M

© Copyright KAWE, Raalte - Holland

kW | 1 2 | i | Kawe nr

MERCEDES

MK 700 -, 1000 -

1729	218	12/87-9/96	PTO	>71051	GF 2/380 N	7105	380-2"x10	FZO	4494	9466	HK
1729 LS	213	12/87-9/96	4493=M.S				380-2"x10	FSO	4493		
1827 S,1827 LS	200	12/87-9/96	4494=G.S								
1827 S,1827 LS	200	12/87-9/96									
1827,1827 L	200	12/87-9/96									
1827,1827 L	200	12/87-9/96									
1831 S,1831 LS	230	12/87-9/96									
1831 S,1831 LS	230	12/87-9/96									
1831,1831 L	230	12/87-9/96									
1831,1831 L	230	12/87-9/96									

1424	177	7/89-9/96								
1824	180	8/92-9/96								
1824	213	12/88-8/94								
1926	195	12/87-9/96								
1420 AK	155	9/89-9/96								
1420 AK	165	9/89-9/96								
1427 L	200	12/87-9/96								
1427 LS	200	2/93-9/96								
1624 S	180	12/87-9/96								
1624 S	180	12/87-9/96								
1720 L	153	12/88-8/94								
1726 LL	200	12/87-9/96								
1824 AK	177	8/92-9/96								
1827 K	200	1/94-9/96								
1831 K	230	12/88-8/94								
1831 K	280	12/88-8/94								

MK 2000 -, 3000 -

2422	160	9/89-8/94	>70787	MFZ 430	7078	430-1.3/4x10	DZO	4516	9428	HK
2422 B	165	9/89-8/94			7069					
2422 K	165	9/89-8/94								
2422 L	170	12/87-9/96								
2422 L	153	12/87-9/96								
2422,2422 L	165	12/87-9/96								
2427 L	200	12/87-9/96								
2522 L	165	12/87-9/96								
2522 L	153	12/87-9/96								
2524 L	180	12/87-9/96								
2524,2524 L	200	12/87-9/96								
2524,2524 L	180	12/87-9/96								
2527 L	230	9/92-9/96								
2527 L	195	3/91-8/94								
2531 B	230	12/87-9/96								
2531 L	230	12/87-9/96								
2531 L	230	12/87-9/96								
2531 L	250	12/87-9/96								
2531 L	230	12/87-9/96								
2531,2531 L	230	12/87-9/96								
2531,2531 L	230	12/87-9/96								

2420,2420 L	155	12/87-9/96	>61105	GMF 350 X	6110	350-1.3/4x10	FZO	4104	9483	HK
									9982	HK

9483 Without lubricating pipe connection
9982 With lubricating pipe coupling

M

© Copyright KAWE, Raalte - Holland

kW | 1/2 | i | Kawe nr

MERCEDES

MK 2000 -, 3000 -

2426	195	1/90-8/94		>70786	MFZ 430	7078	430-1.3/4x10	DZO	4425	9428	HK
2426	195	12/87-9/96									
2426 B	195	2/90-8/94									
2426 L	230	2/90-8/94									
2426 L	250	2/90-8/94									
2426, 2426 L	195	2/90-8/94									
2427 B	200	2/90-8/94									
2427 B	210	2/90-8/94									
2433 L	243	12/87-9/96									
2433 L	230	12/87-9/96									
2531 B	230	12/87-9/96									
2531 L	230	12/87-9/96									
2531 L	230	12/87-9/96									
2531 L	250	12/87-9/96									
2531 L	230	12/87-9/96									
2531,2531 L	230	12/87-9/96									
2531,2531 L	230	12/87-9/96									

2431	230	12/87-9/96	OM401LA,441LA	>70696	MFZ 430	7069	430-2"x10	DZO	4426	9430	HK
2431	230	12/87-9/96									
2433 K	249	9/89-7/92									
2433 S,2433 LS	249	12/87-9/96									
2433,2433 L, 2434 L	250	12/87-9/96									
2531 B	230	12/87-9/96									
2531 L	230	12/87-9/96									
2531 L	230	12/87-9/96									
2531 L	250	12/87-9/96									
2531 L	230	12/87-9/96									
2531,2531 L	230	12/87-9/96									
2531,2531 L	230	12/87-9/96									
2534 K	250	1/91-9/96									
2534 S,2534 LS	250	12/87-9/96									
2534,2534 L	250	12/87-9/96									
3231 L	230	12/87-9/96									
3231 L	230	12/87-9/96									

2524	180	6/92-9/96		>70788	MFZ 430	7078	430-2"x10	VLO	4402	9430	HK
2524	180	1/94-9/96				7069		DZO	4486		
2524 K	180	6/92-9/96									
2524 K	180	1/94-9/96									
2524 L	180	12/87-9/96									
2524,2524 L	200	12/87-9/96									
2524,2524 L	180	12/87-9/96									
2527	200	10/93-9/96									
2527	200	1/94-9/96									
2527 B	200	3/91-9/96									
2527 B	200	1/94-9/96									
2527 K	200	10/93-9/96									
2527 K	200	1/94-9/96									
2527 L	230	9/92-9/96									
2527 L	230	1/94-9/96									
2527 L	200	12/87-9/96									
2527 L	200	12/87-9/96									
2534 K	250	1/91-9/96									
2534 L	250	12/87-9/96									
2534 L	230	12/87-9/96									
2534 S,2534 LS	250	12/87-9/96									
2534,2534 L	250	12/87-9/96									

M

© Copyright KAWE, Raalte - Holland

kW | 1 2 | i | Kawe nr

MERCEDES

MK 2000 -, 3000 -

2426	195	1/90-8/94	PTO		GF 420 XN	7153	420-1.3/4x10	FZO	4226	9466	HK
2426	195	12/87-9/96									
2426 B	195	2/90-8/94									
2426 L	230	2/90-8/94									
2426 L	250	2/90-8/94									
2426, 2426 L	195	2/90-8/94									
2433 L	243	12/87-9/96									
2433 L	230	12/87-9/96									
2531 B	230	12/87-9/96									
2531 L	230	12/87-9/96									
2531 L	230	12/87-9/96									
2531 L	250	12/87-9/96									
2531 L	230	12/87-9/96									
2531,2531 L	230	12/87-9/96									
2531,2531 L	230	12/87-9/96									

2431	230	12/87-9/96	PTO	>71051	GF 2/380 N	7105	380-2"x10	FZO	4494	9466	HK
2431	230	12/87-9/96	4493=M.S				380-2"x10	FSO	4493		
2433 K	249	9/89-7/92	4494=G.S								
2433 S,2433 LS	249	12/87-9/96									
2433,2433 L, 2434 L	250	12/87-9/96									
2527	200	10/93-9/96									
2527	200	1/94-9/96									
2527 B	200	3/91-9/96									
2527 B	200	1/94-9/96									
2527 K	200	10/93-9/96									
2527 K	200	1/94-9/96									
2527 L	230	1/94-9/96									
2531 B	230	12/87-9/96									
2531 L	230	12/87-9/96									
2531 L	230	12/87-9/96									
2531 L	250	12/87-9/96									
2531 L	230	12/87-9/96									
2531,2531 L	230	12/87-9/96									
2531,2531 L	230	12/87-9/96									
2534 K	250	1/91-9/96									
2534 S,2534 LS	250	12/87-9/96									
2534,2534 L	250	12/87-9/96									

2320 L	155	12/87-9/96									
2327 L	200	12/87-9/96									
2327 L	200	12/87-9/96									
2422 , 2422 L	165	9/89-8/94									
2422, 2422 L	153	9/89-8/94									
2426 L	195	12/87-9/96									
2433 S	250	12/87-9/96									
2429	218	12/87-9/96									
2431	230	12/87-9/96									

M

© Copyright KAWE, Raalte - Holland

kW | 1 2 | i | Kawe nr

MERCEDES

NG 1000 -

1013	96	2/76-12/84	> Chass.nr 4276890		HVB 280	6095	280-35x10	VLO	2351	9978	HK
1013 A	96	2/76-12/86								9815	HK
1013 KO	96	2/76-12/84								9814	HK
1013 S	96	2/76-12/84									
1013 K	96	2/76-12/84	Chass.nr 4276891 >	>61115	MF 310	6111	310-35x10	DZO	3371	9814	HK
1013 AK	96	2/76-12/84	> Chass.nr 4696330					FLO	3143		

1017	124	11/75-2/91	> Chass.nr 4275350		MF 310	6112	310-35x10	FLO	3143	9814	HK
1017 A	124	11/75-2/91	> Chass.nr 4275699								
1017 KO,1017 F	124	8/73-9/96									
1017 AF	124	11/75-9/85									
1017 S,1017 LS	124	8/73-9/96	> Chass.nr 4275350	>61115	MF 310	6111	310-35x10	DZO	3371	9814	HK
1017 AS	124	4/77-9/85	> Chass.nr 4275699					FLO	3143		
1017 K	124	2/76-12/84									
1017 AK	124	2/76-12/84									
1217,1217 L	124	8/73-9/96	Chass.nr 4275351 >		GMF 330	6109	330-35x10	FZO	3202	9814	HK
1217 A	124	9/75-9/85	Chass.nr 4275670 >								
1217 S,1217 LS	124	8/73-9/96	Chass.nr 4188090 >								
1217 AS	124	9/75-9/85	Chass.nr 4276221 >								
1217 KO	124	9/75-9/85									
1217 K	124	9/75-12/84									
1217 AK	124	9/75-9/85	OM 352A		GMF 330	6109	330-35x10	FZO	3202	9815	HK
1413 K	96	9/75-12/84	06/77->>>>								
1414	100	4/84-3/91									
1417	124	5/75-12/84									
1417	124	5/75-12/84									
1417 A	124	5/75-12/84									
1417 KO	124	5/75-12/84									
1417 AKO	124	5/75-12/84									
1417 K	124	5/75-12/84									
1417 AK	124	5/75-12/84									
1614	100	4/84-3/91									
617,1617 L	124	8/73-9/96									
1617 S	124	1/75-7/85									
1617 K	124	1/75-7/85									
1617 AK	124	1/75-7/85									
1617 KO	124	1/75-7/85									

1213	96	9/75-5/86			MF 310	6111	310-35x10	FLO	3143	9815	HK
1213 A	96	9/75-5/86								9814	HK
1213 S	96	9/75-5/86	9815 > Chass.nr 4696330								
1213 AS	96	9/75-5/86									
1213 KO	96	9/75-5/86	9815 > Chass.nr 4188089								
1213 AKO	96	9/75-5/86									
1213 K	96	9/75-5/86	9815 > Chass.nr 4276220								
1213 AK	96	9/75-5/86									
1413	96	9/75-12/84	9814 chass.nr 4188090 >								
1413 A	96	9/75-12/84									
1413 KO	96	9/75-12/84	9814 chass.nr 4696331 >								
1413 AKO	96	9/75-12/84									
1413 AK	96	9/75-12/84									
1613 KO	96	1/75-12/84									
1613 K	96	1/75-12/84									
1613,1613 L	96	8/73-9/96									
617,1617 L	124	8/73-9/96									
1617 S	124	1/75-7/85									
1617 K	124	1/75-7/85									
1617 AK	124	1/75-7/85									
1617 KO	124	1/75-7/85									

M

© Copyright KAWE, Raalte - Holland

kW | 1/2 | i | Kawe nr

MERCEDES

NG 1000 -

1219	141	9/75-9/84			GMF 350 X	6110	350-1.3/4x10	FZO	4104	9802	HK
2219	141	6/76-1/87									
1019 AF	141	1/79-12/82			GF 380-T	6065	380-1.3/4x10	FZO	4148	9802	HK
1019 AF	144	1/79-12/82									
1019 F	141	1/79-12/82									
1219 A	141	9/75-12/82									
1219 AF	141	9/75-9/84									
1219 AK	141	9/75-12/84									
1219 F	141	9/75-9/84									
1219 K	141	9/75-9/84									
1219 S	141	9/75-9/84									
1419 AK	141	5/75-12/84									
1419 AS	141	5/75-12/82									
1419 F	141	5/75-12/82									
1419 K	141	5/75-12/82									
1419 S,1419 LS	141	8/73-9/96									
1419,1419 L	141	8/73-9/96									
1619 AK	141	11/74-12/82									
1619 K	141	11/74-12/82									
1619 KO	141	11/74-1/87									
1619 S	141	11/74-12/84									
1619,1619 L	141	8/73-9/96									

1219 AF	141	9/75-9/84	PTO 70x32		GF 380 N	7036	380-1.3/4x10	FZO	4511	9812	HK
1619,1619 L	141	8/73-9/96					380-52x10	FZO	4240		
1619 K	141	11/74-12/82									
1619 AK	141	11/74-12/82									
1619 KO	141	11/74-1/87									
1719	141	9/73-8/82									
1719 K	141	9/73-8/82									
1919	141	5/74-8/82									
1919 K	141	5/74-8/82									

1222	159	7/82-2/90	> Chass.nr 5234953		GF 380-T	6065	380-1.3/4x10	FZO	4148	9875	HK
1719	141	9/73-8/82									
1919	141	5/74-8/82									
1922	159	10/81-10/90									
1926	188	5/74-12/80									
1019 AF	141	1/79-12/82									
1019 AF	144	1/79-12/82									
1019 F	141	1/79-12/82									
1222 A	159	5/82-10/90									
1222 AF	159	5/82-12/91									
1222 F	159	5/82-12/91									
1222 S	159	7/82-2/90									
1225 AF	206	5/82-12/91									
1422 F	159	5/82-10/90									
1422 S,1422 LS	159	8/73-9/96									
1422,1422 L	159	8/73-9/96									
1424 F	176	7/75-1/87									
1424 K	176	7/75-1/87									
1424 S,1424 LS	176	8/73-9/96									
1424,1424 L	176	8/73-9/96									
1425 AF	184	8/73-9/96									
1619 S	141	11/74-12/84									
1622 AK	159	5/82-10/89									
1622 K	159	5/82-10/89									
1622 S	159	5/82-3/91									
1622,1622 L	159	8/73-9/96									

M

© Copyright KAWE, Raalte - Holland

kW | 1 2 | i | Kawe nr

MERCEDES

NG 1000 -

1624 K	176	7/75-8/82	> Chass.nr 5234953		GF 380-T	6065	380-1.3/4x10	FZO	4148	9875	HK
1624 S,1624 LS	176	8/73-9/96									
1624,1624 L	176	8/73-9/96									
1626 AK	188	8/73-12/80									
1626 AS	188	5/74-12/80									
1626 K	188	8/73-12/80									
1626 S,1626 LS	188	8/73-9/96									
1626,1626 L	188	8/73-9/96									
1719 AK	141	9/73-8/82									
1719 K	141	9/73-8/82									
1719 S	141	9/73-8/82									
1919 AK	141	5/74-8/82									
1919 K	141	5/74-8/82									
1919 S	141	5/74-8/82									
1922 AK	141	10/81-3/91									
1922 K	141	10/81-3/91									
1922 S	141	10/81-3/91									
1926 A	188	5/74-12/80									
1926 AK	188	8/73-12/80									
1926 AS	188	5/74-12/80									
1926 K	188	8/73-12/80									
1926 S,1926 LS	188	8/73-9/96									

1222	159	7/82-2/90	Chass.nr 5234954 >		GF 420-T	7001	420-1.3/4x10	FZO	4252	9954	HK
1222 A	159	5/82-10/90			GMF 430	7136					
1222 S	159	7/82-2/90									
1222 F	159	5/82-12/91									
1228 AF	206	5/82-12/91									
1422,1422 L	159	8/73-9/96									
1422,1422 L	159	8/73-9/96									
1422 S,1422 LS	159	8/73-9/96									
1422 F	159	5/82-10/90									
1429 AF	213	8/73-9/96									
1622,1622 L	159	8/73-9/96									
1622 S	159	5/82-3/91									
1622 K	159	5/82-10/89									
1622 AK	159	5/82-10/89									
1922	159	10/81-10/90									
1922 S	141	10/81-3/91									
1922 K	141	10/81-3/91									
1922 AK	141	10/81-3/91									

1222	159	7/82-2/90	PTO 70x32		GF 420 N-T	7035	420-1.3/4x10	FZO	4226	9812	HK
1222 F	159	5/82-12/91									
1422 F	159	5/82-10/90									
1422 S,1422 LS	159	8/73-9/96									
1422,1422 L	159	8/73-9/96									
1622 AK	159	5/82-10/89									
1622 K	159	5/82-10/89									
1622 S	159	5/82-3/91									
1622,1622 L	159	8/73-9/96									
1624 K	176	7/75-8/82									
1624 S,1624 LS	176	8/73-9/96									
1624,1624 L	176	8/73-9/96									
1626 AK	188	8/73-12/80									
1626 AS	188	5/74-12/80									
1626 K	188	8/73-12/80									
1626 S,1626 LS	188	8/73-9/96									
1626,1626 L	188	8/73-9/96									

M

© Copyright KAWE, Raalte - Holland

kW | 1 2 | i | Kawe nr

MERCEDES

NG 1000 -

1628 A	206	1/80-5/89	PTO 70x32		GF 420 N-T	7035	420-1.3/4x10	FZO	4226	9812	HK
1632 AK	235	8/73-8/82									
1632 K	235	8/73-8/82									
1922 AK	141	10/81-3/91									
1926	188	5/74-12/80									
1926 A	188	5/74-12/80									
1926 AK	188	8/73-12/80									
1926 AS	188	5/74-12/80									
1926 K	188	8/73-12/80									
1926 S,1926 LS	188	8/73-9/96									
1928 AS	206	1/80-3/91									
1928 S,1928 LS	206	8/73-9/96									
1928,1928 L	206	8/73-9/96									
1932 AK	235	8/73-9/83									
1932 K	235	8/73-8/82									
1414 K	100	4/84-3/91	OM 366		MF 310	6111	310-35x10	FLO	3143	9981	HK
1614 K	100	4/84-3/91									
1417 C	125	4/84-3/91	OM 362, 366	>61105	GMF 350-T	6110	350-1.3/4x10	FZO	4104	9483	HK
1417 CA	125	4/84-3/91									
1417 CAK	125	4/84-3/91									
1417 CK	125	4/84-3/91									
1419 C,1419 CL	141	8/73-9/96									
1420 LS	150	7/85-3/91									
1617 C,1617 CL	125	8/73-9/96									
1617 CAK	125	4/84-3/91									
1617 CK	125	4/84-3/91									
1617 CS	125	4/84-3/91									
1619 C,1619 CL	141	8/73-9/96									
1620,1620 L	150	8/73-9/96									
1217 CA	125	5/82-10/90	OM 362, 366		GMF 350-T	6110	350-1.3/4x10	DZO	4199	9982	HK
1417 C	125	4/84-3/91									
1417 CA	125	4/84-3/91									
1417 CAK	125	4/84-3/91									
1417 CK	125	4/84-3/91									
1419 C,1419 CL	141	8/73-9/96									
1617 C,1617 CL	125	8/73-9/96									
1617 CAK	125	4/84-3/91									
1617 CK	125	4/84-3/91									
1617 CS	125	4/84-3/91									
1619 C,1619 CL	141	8/73-9/96									
1620,1620 L	150	8/73-9/96									
1225 AF	206	5/82-12/91			GF 380-T	6259	380-1.3/4x10	FZO	4148	9875	HK
1425 S,1425 LS	184	8/73-9/96	9875 > chass.nr 5104252							9954	HK
1428 AF	206	8/73-9/96									
1625 AK	184	10/80-11/89	9875 > chass.nr 5107148								
1625 K	184	5/80-11/89									
1625 S,1625 LS	184	8/73-9/96	9954 chass.nr 5104253 >								
1625,1625 L	184	8/73-9/96									
1628,1628 L	206	8/73-9/96	9954 chass.nr 5107149 >								

M

© Copyright KAWE, Raalte - Holland

kW | 1/2 | i | Kawe nr

MERCEDES

NG 1000 -

1428 F	206	5/82-12/91		>71371	GMF 430	7137	430-1.3/4x10	FZO	4252	9875	HK
1625,1625 L	184	8/73-9/96									
1628 A	206	1/80-5/89									
1628 S,1628 LS	206	8/73-9/96									
1628,1628 L	206	8/73-9/96									
1632 AK	235	8/73-8/82									
1632 AS	235	5/74-9/83									
1632 K	235	8/73-8/82									
1632 S,1632 LS	235	8/73-9/96									
1632,1632 L	235	8/73-9/96									
1928 A	206	1/80-3/91									
1928 AK	206	1/80-3/91									
1928 AS	206	1/80-3/91									
1928 K	206	1/80-3/91									
1928 S,1928 LS	206	8/73-9/96									
1928,1928 L	206	8/73-9/96									
1932	235	5/74-3/83									
1932 A	235	5/74-3/83									
1932 AK	235	8/73-9/83									
1932 AS	235	5/74-12/82									
1932 K	235	8/73-8/82									
1932 S,1932 LS	235	8/73-9/96									

1628,1628 L	206	8/73-9/96			GFX 420-T	7040	420-2"x10	FZO	4405	9985	HK
1633 S,1633 LS	243	8/73-9/96									
1633,1633 L	243	8/73-9/96									
1636 S,1636 LS	261	8/73-9/96									
1636,1636 L	261	8/73-9/96									
1933 S,1933 LS	243	8/73-9/96									
1936	261	10/81-3/91									
1936 AK	261	10/81-3/91									
1936 AS	261	10/81-3/91									
1936 K	261	10/81-3/91									
1936 S,1936 LS	261	8/73-9/96									

1638	276	11/80-12/86	OM422LA	>70490	GB 2/380-T	7049	380-2"x10	FZO	4404	9984	HK
1632 S,1632 LS	235	1/80-9/96									
1638 S,1638 LS	276	8/73-9/96									
1936 AK	261	10/81-3/91									
1936 AS	261	10/81-3/91									
1936 K	261	10/81-3/91									
1936 S,1936 LS	261	8/73-9/96									
1938	276	11/80-6/90									
1938 S,1938 LS	276	8/73-9/96									

1933	243	11/80-3/91	OM422A,423		GFX 420 N-T	7063	420-1.3/4x10	FZO	4226	9985	HK
1936	261	10/81-3/91	PTO			70x32					
1633 S,1633 LS	243	8/73-9/96									
1633,1633 L	243	8/73-9/96									
1933 S,1933 LS	243	8/73-9/96									
1936 AK	261	10/81-3/91									
1936 AS	261	10/81-3/91									
1936 K	261	10/81-3/91									
1936 S,1936 LS	261	8/73-9/96									

M

© Copyright KAWE, Raalte - Holland

kW | 1 2 | i | Kawe nr

MERCEDES

NG 1000 -

1635,1635 L	260	8/73-9/96	PTO	>70820	GB 2/380-T	7082	380 - 2" x 10	FZO	4432	9984	HK
1635 S,1635 LS	260	8/73-9/96	OM442A				380 - 2" x 10	FSO	4433		
1635 K	260	2/86-7/89	4432=G.S								
1644	320	6/86-8/89	4433=M.S								
1935	260	2/86-9/89									
1935 S,1935 LS	260	8/73-9/96									
1935 AK	269	9/87-3/91									
1644 S,1644 LS	320	8/73-9/96	PTO	>70821	GB 2/380-T	7082	380-2"x10	FZO	4430	9984	HK
1944	320	10/85-12/89	OM442LA				380-2"x10	FSO	4431		
1944	320	10/85-12/89	4430=G.S								
1944 S,1944 LS	320	8/73-9/96	4431=M.S								
1719	141	9/73-8/82			GF 380-T	6156	380-1.3/4x10	FZO	4148	9002	HK
1719 S	141	9/73-8/82								9857	DK
1719 K	141	9/73-8/82									
1719 AK	141	9/73-8/82									
1919	141	5/74-8/82									
1919 S	141	5/74-8/82									
1919 K	141	5/74-8/82									
1919 AK	141	5/74-8/82									
1814	100	4/84-3/91		>61115	MF 310	6111	310-35x10	DZO	3371	9814	HK
								FLO	3143		
1935 AS	269	9/87-3/91	OM442A	>70695	MFZ 430	7069	430-2"x10	DZO	4460	9430	HK

NG 2000 -, 3000 -

2219 C,2219 CL	141	8/73-9/96			GMF 350 X	6110	350-1.3/4x10	FZO	4104	9802	HK
2219 K	141	6/76-1/87									
2219 KO	141	6/76-1/87			GF 380-T	6065	380-1.3/4x10	FZO	4148	9802	HK
2219,2219 L	141	8/73-9/96									
2219,2219 L	141	8/73-9/96	PTO 70x32		GF 380 N	7036	380-1.3/4x10	FZO	4511	9812	HK
2219	141	6/76-1/87					380-52x10	FZO	4240		
2219 K	141	6/76-1/87									
2219 KO	141	6/76-1/87									
2219 C,2219 CL	141	8/73-9/96									
2224 K	176	4/76-12/82									

M

© Copyright KAWE, Raalte - Holland

kW 1 2

Kawe nr

MERCEDES

NG 2000 -, 3000 -

2222	159	5/82-3/91	> Chass.nr 5234953		GF 380-T	6065	380-1.3/4x10	FZO	4148	9875	HK
2224	176	4/76-12/82									
2224	176	4/76-12/82									
2226	188	9/75-12/80									
2626	188	6/75-3/81									
2026 S	188	10/76-10/80									
2222 K	159	5/82-3/91									
2222 L	165	8/73-9/96									
2222 L	165	8/73-9/96									
2224 K	176	4/76-12/82									
2224 S	176	7/76-12/82									
2226 S,2226 LS	188	8/73-9/96									
2226,2226 L	188	8/73-9/96									
2626 A	188	6/75-3/81									
2626 AB	188	5/74-12/80									
2626 AK	188	8/73-12/81									
2626 AS	188	6/75-3/81									
2626 B	188	5/74-12/80									
2626 K	188	8/73-3/81									
2626 S	188	6/75-3/81									

2222,2222 L	159	8/73-9/96	Chass.nr 5234954 >		GF 420-T	7001	420-1.3/4x10	FZO	4252	9954	HK
2222	159	5/82-3/91			GMF 430	7136					
2222 K	159	5/82-3/91									
2422	165	8/73-9/96									
2422	165	8/73-9/96									
2422	165	10/81-10/90									
2222 K	159	5/82-10/89									
2422 K	159	10/81-3/91									

2222	159	5/82-3/91	PTO 70x32		GF 420 N-T	7035	420-1.3/4x10	FZO	4226	9812	HK
2224	176	4/76-12/82									
2628	206	2/80-3/91									
2632	236	5/74-9/83									
3528	206	7/82-7/87									
2222 B	159	5/82-3/91									
2222 B	159	5/82-3/91									
2222,2222 L	159	8/73-9/96									
2224 B	176	5/75-3/84									
2228,2228 L	206	8/73-9/96									
2628 AK	206	2/80-3/91									
2628 AS	206	2/80-3/91									
2628 B	206	2/80-8/89									
2628 K	206	2/80-3/91									
2628 S	206	2/80-3/91									
2632 A	236	5/74-9/83									
2632 AK	236	8/73-9/83									
2632 AS	236	5/74-9/83									
2632 AS	236	5/74-9/83									
2632 K	236	8/73-9/83									
2632 S	236	5/74-9/83									

M

© Copyright KAWE, Raalte - Holland

kW | 1/2 | i | Kawe nr

MERCEDES

NG 2000 -, 3000 -

3025 B	206	12/85-7/87	PTO 70x32		GF 420 N-T	7035	420-1.3/4x10	FZO	4226	9812	HK
3025 B	184	8/83-3/91									
3025 K	184	12/85-7/87									
3025 K	184	4/85-3/91									
3028 B	206	12/85-7/87									
3028 K	206	12/85-7/87									
3328 B	206	2/80-3/91									
3328 K	206	7/82-7/87									
3528 B	206	7/87-9/89									
3528 K	206	7/87-9/89									
3528 K	206	7/82-7/87									
3535 AK	260	9/87-2/90									
3535 K	260	9/87-1/89									
2220,2220 L	150	8/73-9/96	OM 362, 366		GMF 350-T	6110	350-1.3/4x10	DZO	4199	9982	HK
2025 S	184	8/83-3/91	9875 > chass.nr 5104252		GF 380-T	6259	380-1.3/4x10	FZO	4148	9875	HK
2225 L	184	8/73-9/96								9954	HK
2225	184	4/85-3/91	9875 > chass.nr 5107148								
2425	184	4/85-3/91	9954 chass.nr 5104253 >								
			9954 chass.nr 5107149 >								
2228	206	12/79-3/91		>71371	GMF 430	7137	430-1.3/4x10	FZO	4252	9875	HK
2232	235	5/74-9/83									
2236	261	9/82-3/91									
2628	206	2/80-3/91									
2632	236	5/74-9/83									
3028	206	2/80-3/91									
3328	206	2/80-3/91									
2028 A	206	1/80-6/89									
2028 LS	206	1/80-6/89									
2032 S	235	8/75-9/83									
2036 A	260	1/80-6/89									
2222 B	159	5/82-3/91									
2222,2222 L	159	8/73-9/96									
2224 B	176	5/75-3/84									
2225 B	184	8/83-3/91									
2225 L	184	8/73-9/96									
2228 S	206	12/79-3/91									
2228,2228 L	206	8/73-9/96									
2232 S,2232 LS	235	8/73-9/96									
2232,2232 L	235	8/73-9/96									
2628 A	206	2/80-3/91									
2628 A > Chass.nr 5095724	331	1/90-3/91									
2628 AK	206	2/80-3/91									
2628 AS	206	2/80-3/91									
2628 B	206	2/80-8/89									
2628 K	206	2/80-3/91									
2628 S	206	2/80-3/91									

M

© Copyright KAWE, Raalte - Holland

kW | 1 2 | i | Kawe nr

MERCEDES

NG 2000 -, 3000 -

2632 A	236	5/74-9/83
2632 AK	236	8/73-9/83
2632 AS	236	5/74-9/83
2632 AS	236	5/74-9/83
2632 K	236	8/73-9/83
2632 S	236	5/74-9/83
3025 B	206	12/85-7/87
3025 K	184	12/85-7/87
3028 B	206	12/85-7/87
3028 K	206	12/85-7/87
3228 B	206	7/87-3/91
3228 K	206	7/87-3/91
3328 B	206	7/82-7/87
3328 K	206	7/82-7/87
3528 B	206	7/87-9/89
3528 K	206	7/87-9/89
3528 K	206	7/82-7/87
3535 AK	260	9/87-2/90
3535 K	260	9/87-1/89

>71371	GMF 430	7137	430-1.3/4x10	FZO	4252	9875	HK

2233	243	11/80-5/87
2236	261	9/82-3/91
2428	206	8/73-9/96
2433	243	10/80-9/96
2433	243	11/80-3/91
2636	261	11/81-3/91
2033 LS	243	12/81-5/87
2036 LS	261	3/84-3/91
2228 S	206	12/79-3/91
2233 S	243	11/80-5/87
2233,2233 L	243	8/73-9/96
2236 S	261	12/84-3/91
2528 A	206	1/80-3/91
2528 AK	206	1/80-3/91
2636 A	261	11/81-3/91
2636 AK	261	11/81-3/91
2636 AS	261	11/81-3/91
2636 K	261	11/81-3/91
2636 S	261	11/81-3/91
3033	243	5/82-5/87
3036	261	11/81-3/91
3333	243	12/82-11/91
3336	261	12/82-11/91
3333 B	243	12/82-11/91
3333 K	243	12/82-11/91
3336 AK	261	9/86-11/91
3336 B	261	12/82-11/91
3336 K	261	12/82-11/91
3336 S	261	12/82-11/91
3536 K	261	12/82-11/91

	GFX 420-T	7040	420-2"x10	FZO	4405	9985	HK

M

© Copyright KAWE, Raalte - Holland

kW | 1 2 | i | Kawe nr

MERCEDES

NG 2000 -, 3000 -

2033 LS	243	12/81-5/87	OM422LA	>70490	GB 2/380-T	7049	380-2"x10	FZO	4404	9984	HK
2233 S	243	11/80-5/87									
2238,2238 L, 2238 S	276	8/73-9/96									
2438	276	8/73-9/96									
2438 L	276	11/80-6/90									
2536 AK	261	10/81-3/91									
2536 AK	260	10/81-3/91									
2628 AK	206	2/80-3/91									
2633	243	5/82-5/87									
2633 S	243	5/82-5/87									
2636	261	11/81-3/91									
2636 A	261	11/81-3/91									
2636 AK	261	11/81-3/91									
2636 AS	261	11/81-3/91									
2636 K	261	11/81-3/91									
2636 S	261	11/81-3/91									
2638 S	276	1/81-12/86									
2638	276	1/81-12/86									
3036	261	11/81-3/91									
3038	276	1/81-12/86									
3038	276	1/81-12/86									
3333	243	12/82-11/91									
3336	261	12/82-11/91									
3333 B	243	12/82-11/91									
3333 K	243	12/82-11/91									
3336 A	261	11/81-3/91									
3336 A	260	11/81-3/91									
3336 AK	261	9/86-11/91									
3336 B	261	12/82-11/91									
3336 K	261	12/82-11/91									
3336 S	261	12/82-11/91									
3536 K	261	12/82-11/91									
3836 AK	261	11/81-3/91									
3338	260	1/81-12/86									

2233	243	11/80-5/87	OM422A,423		GFX 420 N-T	7063	420-1.3/4x10	FZO	4226	9985	HK
2236	261	9/82-3/91	PTO			70x32					
2233,2233 L	243	8/73-9/96									
2633	243	5/82-5/87									
2636	261	11/81-3/91									
2633 S	243	5/82-5/87									
2636 A	261	11/81-3/91									
2636 AK	261	11/81-3/91									
2636 AS	261	11/81-3/91									
2636 K	261	11/81-3/91									
2636 S	261	11/81-3/91									
3336 B	261	12/82-11/91									

2035 S,2035 LS	260	8/73-9/96	PTO	>70820	GB 2/380-T	7082	380 - 2" x 10	FZO	4432	9984	HK
2235 K	260	3/86-7/89	OM442A				380 - 2" x 10	FSO	4433		
2235 S, 2235 LS	260	8/73-9/96	4433=M.S								
2235,2235 L	260	8/73-9/96	4432=G.S								
2635	260	4/86-3/91									
2635 A	269	9/87-3/91									
2635 AK	269	9/87-3/91									
2635 AS	269	9/87-3/91									
2635 S	260	4/86-3/91									
3328 K	206	7/82-7/87									
3335	260	4/86-3/91									
3335 A	260	4/86-3/91									
3528 B	206	7/87-9/89									
3528 K	206	7/87-9/89									
3528 K	206	7/82-7/87									
3535 AK	260	9/87-2/90									

M

© Copyright KAWE, Raalte - Holland

kW | 1/2 | i | Kawe nr

MERCEDES

NG 2000 -, 3000 -

2244 S	320	10/85-7/89	PTO	>70821	GB 2/380-T	7082	380-2"x10	FZO	4430	9984	HK
2244,2244 L	320	8/73-9/96	OM442LA				380-2"x10	FSO	4431		
2444 LS	320	8/73-9/96	4430=G.S								
2444 LS	320	8/73-9/96	4431=M.S								
2644	320	8/73-9/96									
2644 S	320	10/85-2/90									
3328 B	206	7/82-7/87									
3544 S	320	8/73-9/96									
3544	320	8/73-9/96									

2224 B	176	5/75-3/84		GF 420-T	7001	420-1.3/4x10	FZO	4252	9875	HK
2626	188	6/75-3/81		GMF 430	7136				9857	DK
2626 S	188	6/75-3/81								
2626 K	188	8/73-3/81								
2626 B	188	5/74-12/80								
2626 A	188	6/75-3/81								
2626 AS	188	6/75-3/81								
2626 AK	188	8/73-12/81								
2626 AB	188	5/74-12/80								

2632	236	5/74-9/83	OM413		GFX 420-T	7040	420-1.3/4x10	FZO	4252	9875	HK
2632 S	236	5/74-9/83	ZF								
2632 A	236	5/74-9/83									
2632 AS	236	5/74-9/83									
2632 AK	236	8/73-9/83									

2225 B	184	8/83-3/91			GMF 430	7137	430-1.3/4x10	FZO	4252	9954	HK
2628 A Chass.nr 5095725 >	331	1/90-3/91									

3250 A	368	9/85-8/94	incl. bearing		GMFZ445W	7167					
3250 AF	368	9/85-8/94									
3850 A	368	9/85-8/94									

3235	269	7/88-8/94	OM442A	>70695	MFZ 430	7069	430-2"x10	DZO	4460	9430	HK

O 100

City	72	1/94->>>>

O 301

O 301	100	6/86-5/87	OM366	>61115	MF 310	6111	310-35x10	DZO	3371	9814	HK

O 301	125	2/86-5/87	OM366A	>61095	GMF 330	6109	330-35x10	DZO	3372	9814	HK

M

© Copyright KAWE, Raalte - Holland

kW | 1/2 | i | Kawe nr

MERCEDES

O 302

O 302	96	11/64-11/75			GF 295	6009	295-35x10	VZO	3100	9978	HK
					GFX 310	6058	310-35x10	FLO	3143	9978	HK
					MF 310	6111	310-35x10	FLO	3143	9978	HK
O 302	154	5/69-12/74			GF 350-T	6013	350-40x10	FZO	4147	9620	DK
O 302	125	5/69-12/74			GF 350	6063				9747	DK
O 302	141	5/69-12/74									

O 303

O 303	141	10/74-6/83	OM401		GF 350-T	6013	350-1.3/4x10	DZO	4199	9802	HK
O 303	141	10/74-6/83									
O 303	160	1/80-9/92	OM421		GF 420-T	7001	420-1.3/4x10	DZO	4497	9875	HK
O 303	160	1/80-9/92	Chass.nr 53214 >		GMF 430	7136				9954	HK
O 303	159	1/80-1/89									
O 303	160	1/80-9/92									
O 303	160	1/80-9/92	OM 421		GF 380-T	6065	380-1.3/4x10	DZO	4152	9875	HK
O 303	160	1/80-9/92	> Chass.nr 053213							9954	HK
O 303	159	1/80-1/89	9954 Chass.nr 040653 >								
O 303	160	1/80-9/92	053213								
O 303	141	10/74-6/83	OM442	>70698	MFZ 430	7069	430-2"x10	DZO	4460	9432	HK
O 303	184	11/85-4/89									
O 303	141	10/74-6/83									
O 303	188	3/75-6/83									
O 303 OM 403	236	7/75-6/83									
O 303	206	1/80-9/87									
O 303	269	9/87-9/92									
O 303	200	12/87-9/92	OM 441	>70788	MFZ 430	7078	430-2"x10	DZO	4486	9430	HK
O 303	159	1/80-1/89	OM441		MFZ 430	7078	430-1.3/4x10	DZO	4499	9428	HK
O 303	160	1/80-9/92									
O 303	236	7/75-6/83	OM 403		GMF 430	7137	420-1.3/4x10	DZO	4141	9875	HK
O 303	206	1/80-9/87	OM 422		GFX 420-T	7040				9954	HK
O 303	243	8/80-9/87	9875 Chass.nr 039682 >							# 9857	DK
			9954 > Chass.nr 039683								
O 303	218	9/87-9/92	OM 422	>70786	MFZ 430	7078	430-1.3/4x10	DZO	4425	9428	HK

M

© Copyright KAWE, Raalte - Holland

kW | 1 2 | i | Kawe nr

MERCEDES

O 305

O 305 ST	125	1/69-5/73		GF 380-T	6065	380-1.3/4x10	FZO	4148	9875 HK
O 305 ST	141	1/70-5/73							9857 DK
O 305 ST	132	4/73-7/77							

O 305 ST	132	4/73-7/77		GF 420-T	7001	420-1.3/4x10	FZO	4252	9875 HK
O 305 ST	147	11/76-5/87		GMF 430	7136				9857 DK
O 305 ST	155	4/73-7/77							
O 305 ST	177	11/76-5/87							
O 305 ST	206	2/79-5/87							
O 305 G	177	2/78-5/87							
O 305 G	206	2/79-5/87							

O 307

O 307	132	4/73-7/77	Chass.nr 000052 > 004702	GF 380-T	6065	380-1.3/4x10	FZO	4148	9875 HK
O 307	147	11/76-7/87							9857 DK
O 307	155	4/73-7/77							

O 307	132	4/73-7/77	Chassis.nr 004703 >	GF 420-T	7001	420-1.3/4x10	FZO	4252	9875 HK
O 307	147	11/76-7/87		GMF 430	7136				9857 DK
O 307	155	4/73-7/77							
O 307	177	4/73-7/77							
O 307	206	11/76-8/87							

M

O 309

O 309 D Chass.nr 018154 >	63	1/70-2/89		>60381	HBX 250	6038	250-32x10	VZO	2122 9814 HK
			9814 Mot.nr 410748 >						9815 HK
			9814 Mot.nr 678175 >						9978 HK
			9815 > Mot.nr 410747						
			9815 Chass.nr 4282708 >						
			9978 > Chass.nr 4282707						

O 309 D	96	5/77-2/89			HVB 280	6095	280-35x10	VZO	2129 9814 HK

O 309 B	59	1/68-2/89
O 309 B	63	1/68-2/89
O 309 B	66	1/68-2/89
O 309 B	70	1/68-2/89
O 309 D	40	1/68-12/69
O 309 D	44	1/68-12/74
O 309 D	48	1/75-12/88

© Copyright KAWE, Raalte - Holland

kW | 1 2 | i | Kawe nr

MERCEDES

O 317

O 317	155	1/66-1/76			GF 380-T	6064	380-1.3/4x10	FZO	4148	9983	HK
O 317	147	1/66-1/76					380-45x10	FZO			
O 317	132	1/66-1/76									

O 340

Tourismo	280	8/92-8/95		>70698	MFZ 430	7069	430-2"x10	DZO	4460	9432	HK
O 340	250	1/91-6/95		>70788	MFZ 430	7078	430-2"x10	DZO	4486	9430	HK

O 402

O 402	100	2/86-12/91	OM366	>61115	MF 310	6111	310-35x10	DZO	3371	9814	HK
O 402	125	2/86-12/91		>61095	GMF 330	6109	330-35x10	DZO	3372	9814	HK

O 404

O 404	200	9/91-10/99	OM 401LA		MFZ 430	7078	430-2"x10	DZO	4486	9432	HK
O 404	213	9/91-10/99									
O 404	151	9/91-1/92	OM441		MFZ 430	7078	430-1.3/4x10	DZO	4440	9432	HK
O 404	165	9/91-1/92									
O 404	213	9/94-10/99	OM402 LA	>70698	MFZ 430	7069	430-2"x10	DZO	4460	9432	HK
O 404	213	9/94-10/99	OM441 LA								
O 404	213	9/94-10/99									
O 404	280	9/94-10/99	OM401 LA		MFZ 430	7069	430-2"x10	DZO	4486	9451	HK
			OM441 LA		MFZ 430	7123	430-2"x10	DZO	4499	9451	HK
			OM402 LA								
			OM401		MFZ 430	7078	430-2"x10	DZO	4486	9432	HK
O 404	213	9/91-10/99	OM401LA	>70787	MFZ 430	7078	430-1.3/4x10	DZO	4516	9428	HK
			OM401LA		MFZ 430	7069	430-2"x10	DZO	4486	9451	HK
			ZF 8S180								
O 404	280	9/91-10/99	OM402LA	>70698	MFZ 430	7069	430-2"x10	DZO	4460	9432	HK
O 404	280	9/91-10/99									
			OM402LA		MFZ 430	7123	430-2"x10	DZO	4499	9451	HK
			ZF 8S180								

M

© Copyright KAWE, Raalte - Holland

kW | 1 2 | i | Kawe nr

MERCEDES

O 404

O 404	250	9/91-10/99	OM441LA	>70786	MFZ 430	7078	430-1.3/4x10	DZO	4425	9428	HK
O 404	195	9/91-1/92	> Chassis.nr 069374								
O 404	213	9/91-1/92									
O 404	250	9/91-10/99	OM441LA		MFZ 430	7078	430-2"x10	DZO	4486	9428	HK
			Chassis.nr 069375 >								
O 404	250	9/91-10/99	OM441LA		MFZ 430	7069	430-2"x10	DZO	4486	9451	HK
O 404	250	9/91-10/99								9432	HK
O 404	280	9/94-10/99	OM446		MFZ 430	7069	430-2"x10	DZO	4499	9432	HK
O 404	280	9/94-10/99									
O 404	200	9/91-10/99	OM 401LA		MFZ 430	7078	430-2"x10	DZO	4486	9432	HK
O 404	213	9/91-10/99									

O 405

O 405 ST,O 405 N	157	12/84->>>>	OM 427		GFX 420-T	7040	420-1.3/4x10	DZO	4141	9875	HK
O 405 ST,O 405 N	184	11/85->>>>	OM 447							9954	HK
O 405 ST	206	11/85->>>>									
O 405 ST,O 405 N	220	11/91->>>>			GFX 420-T	7040	420-2"x10	DZO	4601	9875	HK
O 405 G,O 405 GN,O 405 GTD	184	11/85->>>>								9954	HK
O 405 G,O 405 GTD	206	1/86->>>>									
O 405G,O 405GN,O 405GTD,O 405GNTD	220	9/91->>>>									

O 407

O 407	184	3/87-11/01	OM 447.906		GFX 420-T	7040	420-2"x10	DZO	4601	9954	HK
			OM 447.908								
			OM 447.990		GFX 420-T	7040	420-1.3/4x10	FZO	4252	9954	HK
O 407	220	11/91-11/01	OM447		GFX 420-T	7040	420-1.3/4x10	DZO	4141	9954	HK
								FZO	4252		

O 408

O 408	184	1/91-12/98	OM 447.908		GFX 420-T	7040	420-2"x10	DZO	4601	9954	HK
O 408	220	8/92-12/98	OM 447.912								
			OM 447.992		GFX 420-T	7040	420-1.3/4x10	FZO	4252	9954	HK

M

© Copyright KAWE, Raalte - Holland

kW | 1 2 | i | Kawe nr

MERCEDES

SK 1000 -, 2000 -

1935	269	5/89-8/94
2024	180	2/93-9/96
2024	180	1/94-9/96
2031	230	3/92-9/96
2038	280	11/91-9/96
2038	280	12/92->>>>
2429	218	7/88-8/94
2435	269	7/88-8/94
2435	260	7/87-9/96
2531	230	5/91-9/96
2538	280	3/91-9/96
2538	370	3/91-9/96
2538	280	1/94-9/96
2538	320	3/91-9/96
2538	370	3/91-9/96
2550	370	7/87-9/96
2629	218	7/88-8/94
2629	269	7/88-8/94
2631	230	6/92-9/96
2631	250	6/92-9/96
2634	250	6/92-9/96
2635	269	7/88-8/94
2635	370	1/91-8/94
2635	210	7/88-8/94
1735 AK	269	8/89-8/94
1735 K	269	7/88-8/94
1735 L	218	7/88-8/94
1735 S,1735 LS	269	7/87-9/96
1735,1735 L	269	7/87-9/96
1748 S,1748 LS	362	7/87-9/96
1748 S,1748 LS	362	7/87-9/96
1838 AK	280	12/92-9/96
1838 AK	280	1/94-9/96
1838 AK	320	12/92-9/96
1838 AK	370	12/92-9/96
1838 K	280	12/90-9/96
1838 K	320	6/95-9/96
1838 S,1838 LS	280	7/87-9/96
1838 S,1838 LS	280	7/87-9/96
1838 S,1838 LS	320	7/87-9/96
1838,1838 L	280	7/87-9/96
1838,1838 L	280	7/87-9/96
1838,1838 L	320	7/87-9/96
1840 LS	280	7/91-7/92
1929 A	218	7/88-8/94
1929 A	269	7/88-9/93
1929 A	340	7/88-8/94
1929 AS	218	7/88-8/94
1929 K	218	7/88-8/94
1929 S	218	7/88-8/94
1929,1929 L	218	7/87-9/96
1935 AK	269	5/89-8/94
1935 S	269	5/89-8/94
1945 AK	340	7/88-8/94
2024 AK	180	2/93-9/96
2024 AK	180	1/94-9/96
2024 K	180	2/93-9/96
2024 K	180	1/94-9/96
2031 A	230	3/92-9/96
2031 A	230	1/94-9/96
2031 A	280	3/92-9/96
2031 A	320	3/92-9/96
2031 A	280	1/94-9/96

PTO
4493=M.S
4494=G.S

>71051	GF 2/380 N	7105	380-2"x10	FZO	4494	9466	HK
			380-2"x10	FSO	4493		

M

© Copyright KAWE, Raalte - Holland

kW | 1/2 | i | Kawe nr

MERCEDES

SK 1000 -, 2000 -

2031 AS	230	3/92-9/96	PTO	>71051	GF 2/380 N	7105	380-2"x10	FZO	4494	9466	HK
2031 S	230	3/92-9/96	4493=M.S				380-2"x10	FSO	4493		
2038 AS	280	12/92-9/96	4494=G.S								
2038 AS	280	1/94-9/96									
2038 AS	320	12/92-9/96									
2038 S	280	11/91-9/96									
2044 AS	320	1/94-9/96									
2429 K	218	7/88-8/94									
2435 K	269	7/88-8/94									
2435 LS	260	7/87-9/96									
2435 S	269	7/88-8/94									
2435 S,2435 LS	269	7/87-9/96									
2435,2435 L	269	7/87-9/96									
2531, 2531 L	230	7/87-9/96									
2531, 2531 L	230	7/87-9/96									
2538 K, 2538 LK	280	3/91-9/96									
2538 K, 2538 LK	280	1/94-9/96									
2538 K, 2538 LK	320	3/91-9/96									
2538 K, 2538 LK	370	3/91-9/96									
2538 S	370	3/91-9/96									
2538 S,2538 LS	280	7/87-9/96									
2538 S,2538 LS	280	7/87-9/96									
2538 S,2538 LS	320	7/87-9/96									
2538,2538 L	280	7/87-9/96									
2538,2538 L	280	7/87-9/96									
2538,2538 L	320	7/87-9/96									
2550,2550 L	390	7/87-9/96									
2629 A	280	7/88-8/94									
2629 A	320	7/88-8/94									
2629 A	370	7/88-8/94									
2629 A	269	7/88-8/94									
2629 A	218	7/88-8/94									
2629 A	340	7/88-8/94									
2629 AK	269	7/88-8/94									
2629 AS	218	7/88-8/94									
2629 AS	370	7/88-8/94									
2629 B	218	7/88-8/94									
2629 K	230	7/88-8/94									
2629 K	362	7/88-8/94									
2629 K	218	7/88-8/94									
2629 S	218	7/88-8/94									
2631 A	230	6/92-9/96									
2631 A	230	1/94-9/96									
2631 AK, 2634 AK	230	6/92-9/96									
2631 AK, 2634 AK	230	1/94-9/96									
2631 AS	230	6/92-9/96									
2631 B	230	6/92-9/96									
2631 S	230	6/92-9/96									
2631 S	230	6/92-9/96									
2635 A	269	2/90-8/94									
2635 A	320	12/91-8/94									
2635 AK	269	2/90-8/94									
2635 AK	370	2/90-8/94									
2635 AS	269	2/92-8/94									
2635 AS	362	2/90-9/96									
2635 K	280	1/91-8/94									
2635 K	269	7/88-8/94									
2635 K	320	7/91-8/94									
2635 K	370	7/88-8/94									
2635 S	269	7/88-8/94									
2635 S	370	7/88-8/94									

M

© Copyright KAWE, Raalte - Holland

kW | 1 2 | i | Kawe nr

MERCEDES

SK 1000 -, 2000 -

2638 AK	280	7/92-9/96	PTO	>71051	GF 2/380 N	7105	380-2"x10	FZO	4494	9466	HK
2638 AK	280	1/94-9/96	4493=M.S				380-2"x10	FSO	4493		
2638 AK	320	7/92-9/96	4494=G.S								
2638 AK	370	9/91-9/96									
2638 AS	280	7/92-9/96									
2638 AS	280	1/94-9/96									
2638 AS	320	7/92-9/96									
2638 AS	370	7/92-9/96									
2638 K	280	9/91-9/96									
2638 K	280	9/91-9/96									
2638 K	320	9/91-9/96									
2638 K	362	9/91-9/96									
2638 K	370	9/91-9/96									
2638 S	320	9/91-9/96									
2638 S	370	9/91-9/96									
2638, 2638 L	280	9/91-9/96									
2638, 2638 L	280	9/91-9/96									
2638, 2638 L	320	9/91-9/96									
2638, 2638 L	370	9/91-9/96									
2653 , 2653 L	390	9/95-9/96									

1735 L	218	7/88-8/94	4427=G.S	>70795	MFZ 2/400 X	>70790	400-2"x10	FZO	4427	9432	HK
1735 S,1735 LS	269	7/87-9/96	4428=M.S				400-2"x10	FZO	4428		
1735 K	269	7/88-8/94	> Chass.nr K 011863								
1735 AK	269	8/89-8/94	SA25801-03								
1748,1748 L	362	7/87-9/96									
1748 S,1748 LS	362	7/87-9/96									
1748 S,1748 LS	362	7/87-9/96									
1838,1838 L	280	7/87-9/96									
1838,1838 L	280	7/87-9/96									
1838,1838 L	320	7/87-9/96									
1838 S,1838 LS	280	7/87-9/96									
1838 S,1838 LS	280	7/87-9/96									
1838 S,1838 LS	320	7/87-9/96									
1838 K	280	12/90-9/96									
1838 K	320	6/95-9/96									
1838 AK	280	12/92-9/96									
1838 AK	280	1/94-9/96									
1838 AK	320	12/92-9/96									
1838 AK	370	12/92-9/96									
1840 LS	280	7/91-7/92									
1844,1844 L	320	7/87-9/96									
1844S,1844 LS	320	7/87-9/96									
1850,1850 L	370	7/87-9/96									
1850 S,1850 LS	370	7/87-9/96									
1853,1853 L	390	7/87-9/96									
1853 S,1853 LS	390	7/87-9/96									
1853 AK	390	1/96-9/96									
1948	362	9/88-7/92									
2044	320	1/92-9/96									
2044 S	320	1/92-9/96									
2050	390	1/91-9/96									
2050 S	390	1/91-9/96									
2448,2448 L	362	7/87-9/96									
2448 S	362	7/88-7/92									
2448 LS	362	7/88-7/92									
2538,2538 L	280	7/87-9/96									
2538	280	3/91-9/96									
2538,2538 L	280	7/87-9/96									
2538,2538 L	320	7/87-9/96									
2538	370	3/91-9/96									

M

© Copyright KAWE, Raalte - Holland

kW | 1/2 | i | Kawe nr

MERCEDES

SK 1000 -, 2000 -

2538	280	1/94-9/96	4427=G.S	>70795	MFZ 2/400 X	>70790	400-2"x10	FZO	4427	9432	HK
2538	320	3/91-9/96	4428=M.S				400-2"x10	FZO	4428		
2538	370	3/91-9/96	> Chass.nr K 011863								
2538 S,2538 LS	280	7/87-9/96	SA25801-03								
2538 S,2538 LS	280	7/87-9/96									
2538 S,2538 LS	320	7/87-9/96									
2538 S	370	3/91-9/96									
2538 K, 2538 LK	280	3/91-9/96									
2538 K, 2538 LK	280	1/94-9/96									
2538 K, 2538 LK	320	3/91-9/96									
2538 K, 2538 LK	370	3/91-9/96									
2544,2544 L	320	7/87-9/96									
2544 S, LS	320	1/92-9/96									
2550,2550 L	390	7/87-9/96									
2550 S, 2550 LS	390	1/91-9/96									
2553,2553 L	390	7/87-9/96									
2553 S, 2553 LS	390	1/96-9/96									
2635	269	7/88-8/94									
2635	370	1/91-8/94									
2635	210	7/88-8/94									
2635 A	269	2/90-8/94									
2635 A	320	12/91-8/94									
2635 S	269	7/88-8/94									
2635 S	370	7/88-8/94									
2635 AS	269	2/92-8/94									
2635 AS	362	2/90-9/96									
2635 K	280	1/91-8/94									
2635 K	269	7/88-8/94									
2635 K	320	7/91-8/94									
2635 K	370	7/88-8/94									
2635 AK	269	2/90-8/94									
2635 AK	370	2/90-8/94									
2638, 2638 L	280	9/91-9/96									
2638, 2638 L	280	9/91-9/96									
2638, 2638 L	320	9/91-9/96									
2638, 2638 L	370	9/91-9/96									
2638 S	320	9/91-9/96									
2638 S	370	9/91-9/96									
2638 AS	280	7/92-9/96									
2638 AS	280	1/94-9/96									
2638 AS	320	7/92-9/96									
2638 AS	370	7/92-9/96									
2638 K	280	9/91-9/96									
2638 K	280	9/91-9/96									
2638 K	320	9/91-9/96									
2638 K	362	9/91-9/96									
2638 K	370	9/91-9/96									
2638 AK	280	7/92-9/96									
2638 AK	280	1/94-9/96									
2638 AK	320	7/92-9/96									
2638 AK	370	9/91-9/96									
2644, 2644 L	320	1/92-9/96									
2644 S	320	1/92-9/96									
2648 S	329	12/88-7/92									
2648 S	362	12/88-7/92									
2650, 2650 L	370	7/92-9/96									
2650 S	370	7/92-9/96									

1729 S,1729 LS	218	7/87-9/96	PTO		GF 420 XN	7153	420-1.3/4x10	FZO	4226	9466	HK
2531, 2531 L	230	7/87-9/96									
2531, 2531 L	230	7/87-9/96									
2531	230	5/91-9/96									

M

© Copyright KAWE, Raalte - Holland

kW | 1 2 | i | Kawe nr

MERCEDES

SK 1000 -, 2000 -

1728, 1729, 1729 L	218	7/87-9/96	OM442, 443A	>70786	MFZ 430	7078	430-1.3/4x10	DZO	4425	9428	HK
1728, 1729, 1729 L	218	7/87-9/96									
1729 AK	213	7/88-9/93	OM442	>70785	MFZ 430	7078	430-2"x10	DZO	4460	9430	HK
1729 K	218	7/88-8/94									
1729 S,1729 LS	218	7/87-9/96									
1929 A	218	7/88-8/94									
1929 A	269	7/88-9/93									
1929 A	340	7/88-8/94									
1929 AK	218	7/88-8/94									
1929 AS	218	7/88-8/94									
1929 K	218	7/88-8/94									
1929 S	218	7/88-8/94									
1929,1929 L	218	7/87-9/96									
1945 AK	340	7/88-8/94									
2429	218	7/88-8/94									
2429 K	218	7/88-8/94									
2429 S	218	7/88-8/94									
2429 S,2429 LS	218	7/87-9/96									
2429,2429 L	218	7/87-9/96									
2434 L	250	7/87-9/96									
2531, 2531 L	230	7/87-9/96									
2531, 2531 L	230	7/87-9/96									
2531	230	5/91-9/96									
2629	218	7/88-8/94									
2629	269	7/88-8/94									
2629 A	280	7/88-8/94									
2629 A	320	7/88-8/94									
2629 A	370	7/88-8/94									
2629 A	269	7/88-8/94									
2629 A	218	7/88-8/94									
2629 A	340	7/88-8/94									
2629 AK	269	7/88-8/94									
2629 AK	320	7/88-8/94									
2629 AK	370	7/88-8/94									
2629 AK	218	7/88-8/94									
2629 AS	218	7/88-8/94									
2629 AS	370	7/88-8/94									
2629 B	218	7/88-8/94									
2629 K	230	7/88-8/94									
2629 K	362	7/88-8/94									
2629 K	218	7/88-8/94									
2629 S	218	7/88-8/94									
2631 K	230	7/88-8/94									
2648 AS	370	7/88-8/94									

1935	269	5/89-8/94	OM442A	>70695	MFZ 430	7069	430-2"x10	DZO	4460	9430	HK
2038	280	12/92->>>>	OM402LA,442LA								
2435	269	7/88-8/94									
2435	260	7/87-9/96									
2538	370	3/91-9/96									
2538	280	1/94-9/96									
2538	320	3/91-9/96									
2538	370	3/91-9/96									
2544	320	1/94-9/96									
2550	370	7/87-9/96									
2629	218	7/88-8/94									
2629	269	7/88-8/94									
2635	269	7/88-8/94									
2635	370	1/91-8/94									
2635	210	7/88-8/94									

M

© Copyright KAWE, Raalte - Holland

kW 1 2 i Kawe nr

MERCEDES

SK 1000 -, 2000 -

1735 AK	269	8/89-8/94
1735 K	269	7/88-8/94
1735 L	218	7/88-8/94
1735 S,1735 LS	269	7/87-9/96
1735,1735 L	269	7/87-9/96
1838 AK	280	12/92-9/96
1838 AK	280	1/94-9/96
1838 AK	320	12/92-9/96
1838 AK	370	12/92-9/96
1838 K	280	12/90-9/96
1838 K	320	6/95-9/96
1838 S,1838 LS	280	7/87-9/96
1838 S,1838 LS	280	7/87-9/96
1838 S,1838 LS	320	7/87-9/96
1838,1838 L	280	7/87-9/96
1838,1838 L	320	7/87-9/96
1838,1838 L	280	7/87-9/96
1840 LS	280	7/91-7/92
1853 AK	390	1/96-9/96
1935 AK	269	5/89-8/94
1935 AS	269	5/89-8/94
1935 K	269	5/89-8/94
1935 S	269	5/89-8/94
2038 AS	280	12/92-9/96
2038 AS	280	1/94-9/96
2038 AS	320	12/92-9/96
2038 S	280	11/91-9/96
2435 K	269	7/88-8/94
2435 LS	260	7/87-9/96
2435 S	269	7/88-8/94
2435 S,2435 LS	269	7/87-9/96
2435,2435 L	269	7/87-9/96
2538 K, 2538 LK	280	3/91-9/96
2538 K, 2538 LK	280	1/94-9/96
2538 K, 2538 LK	320	3/91-9/96
2538 K, 2538 LK	370	3/91-9/96
2538 S	370	3/91-9/96
2538 S,2538 LS	280	7/87-9/96
2538 S,2538 LS	280	7/87-9/96
2538 S,2538 LS	320	7/87-9/96
2538,2538 L	320	7/87-9/96
2544 LS	320	1/92-9/96
2544 S	320	7/88-8/94
2550 K	370	7/87-9/96
2629 A	280	7/88-8/94
2629 A	320	7/88-8/94
2629 A	370	7/88-8/94
2629 A	269	7/88-8/94
2629 A	218	7/88-8/94
2629 A	340	7/88-8/94
2629 AK	269	7/88-8/94
2629 AK	320	7/88-8/94
2629 AK	370	7/88-8/94
2629 AK	218	7/88-8/94
2629 AS	218	7/88-8/94
2629 AS	370	7/88-8/94
2629 K	230	7/88-8/94
2629 K	362	7/88-8/94
2629 K	218	7/88-8/94
2629 S	218	7/88-8/94
2635 A	269	2/90-8/94
2635 A	320	12/91-8/94
2635 AK	269	2/90-8/94

OM442A	>70695	MFZ 430	7069	430-2"x10	DZO	4460	9430	HK
OM402LA,442LA								

M

© Copyright KAWE, Raalte - Holland

kW | 1/2 | i | Kawe nr

MERCEDES

SK 1000 -, 2000 -

2635 AK	370	2/90-8/94	OM442A	>70695	MFZ 430	7069	430-2"x10	DZO	4460	9430	HK
2635 AS	269	2/92-8/94	OM402LA,442LA								
2635 AS	362	2/90-9/96									
2635 K	280	1/91-8/94									
2635 K	269	7/88-8/94									
2635 K	320	7/91-8/94									
2635 K	370	7/88-8/94									
2635 S	269	7/88-8/94									
2635 S	370	7/88-8/94									
2638 A, LA	280	9/91-9/96									
2638 A, LA	280	9/91-9/96									
2638 AK	280	7/92-9/96									
2638 AK	280	1/94-9/96									
2638 AK	320	7/92-9/96									
2638 AK	370	9/91-9/96									
2638 AS	280	7/92-9/96									
2638 AS	280	1/94-9/96									
2638 AS	320	7/92-9/96									
2638 AS	370	7/92-9/96									
2638 K	280	9/91-9/96									
2638 K	280	9/91-9/96									
2638 K	320	9/91-9/96									
2638 K	362	9/91-9/96									
2638 K	370	9/91-9/96									
2638 S	320	9/91-9/96									
2638 S	370	9/91-9/96									
2638, 2638 L	280	9/91-9/96									
2638, 2638 L	280	9/91-9/96									
2638, 2638 L	320	9/91-9/96									
2638, 2638 L	370	9/91-9/96									
2644 A	320	1/92-9/96									
2645 AS	362	2/90-9/96									
2648 AK	370	2/90-8/94									
2650 AK	370	7/88-8/94									
2650 AS	370	1/94-9/96									
2650 K	370	7/88-8/94									

2031	230	3/92-9/96	OM401LA,441LA	>70696	MFZ 430	7069	430-2"x10	DZO	4426	9430	HK
2038	280	11/91-9/96									
2531	230	5/91-9/96									
2631	230	6/92-9/96									
2631	250	6/92-9/96									
2634	250	6/92-9/96									
1831 AK	230	5/91-9/96									
1831 AK	230	1/94-9/96									
1831 K	230	7/92-9/96									
1831 K	250	7/92-9/96									
1831 S,1831 LS	230	7/87-9/96									
1831 S,1831 LS	230	7/87-9/96									
1831,1831 L	230	7/87-9/96									
1831,1831 L	230	7/87-9/96									
1834 S,1834 LS	250	7/87-9/96									
1834,1834 L	250	7/87-9/96									
2031 A	230	3/92-9/96									
2031 A	230	1/94-9/96									
2031 A	280	3/92-9/96									
2031 A	320	3/92-9/96									
2031 A	280	1/94-9/96									
2031 AS	230	3/92-9/96									

M

© Copyright KAWE, Raalte - Holland

kW | 1/2 | i | Kawe nr

MERCEDES

SK 1000 -, 2000 -

2031 K	230	3/92-9/96	OM401LA,441LA	>70696	MFZ 430	7069	430-2"x10	DZO	4426	9430	HK
2031 K	230	3/92-9/96									
2031 S	230	3/92-9/96									
2531, 2531 L	230	7/87-9/96									
2531, 2531 L	230	7/87-9/96									
2534, 2534 L	250	7/87-9/96									
2631 A	230	6/92-9/96									
2631 A	230	1/94-9/96									
2631 AK, 2634 AK	230	6/92-9/96									
2631 AK, 2634 AK	230	1/94-9/96									
2631 AS	230	6/92-9/96									
2631 B	230	6/92-9/96									
2631 S	230	6/92-9/96									
2631 S	230	6/92-9/96									
2634 S	250	6/92-9/96									

1948	362	9/88-7/92	Chass.nr K 011864 > SA033617-01	>71235	MFZ 430	7123	430-2"x10	VZO	4526	9430	HK
2038	280	11/91-9/96									
2038	280	12/92->>>>									
2044	320	1/92-9/96									
2050	390	1/91-9/96									
2448	362	7/88-7/92									
2538	280	3/91-9/96									
2538	370	3/91-9/96									
2538	280	1/94-9/96									
2538	320	3/91-9/96									
2538	370	3/91-9/96									
2544	320	1/94-9/96									
2550	390	1/91-9/96									
2635	269	7/88-8/94									
2635	370	1/91-8/94									
2635	210	7/88-8/94									
1748 S,1748 LS	362	7/87-9/96									
1748,1748 L	362	7/87-9/96									
1838 AK	280	12/92-9/96									
1838 AK	280	1/94-9/96									
1838 AK	320	12/92-9/96									
1838 AK	370	12/92-9/96									
1838 K	280	12/90-9/96									
1838 K	320	6/95-9/96									
1838 S,1838 LS	280	7/87-9/96									
1838 S,1838 LS	280	7/87-9/96									
1838 S,1838 LS	320	7/87-9/96									
1838,1838 L	280	7/87-9/96									
1838,1838 L	320	7/87-9/96									
1838,1838 L	280	7/87-9/96									
1840 LS	280	7/91-7/92									
1844 S,1844 LS	320	7/87-9/96									
1844,1844 L	320	7/87-9/96									
1850 LAS	370	7/87-9/96									
1850 S,1850 LS	370	7/87-9/96									
1850,1850 L	370	7/87-9/96									
1853 AK	390	1/96-9/96									
1853 S,1853 LS	390	7/87-9/96									
1853,1853 L	390	7/87-9/96									
2038 AS	280	12/92-9/96									
2038 AS	280	1/94-9/96									
2038 AS	320	12/92-9/96									
2038 S	280	11/91-9/96									
2044 S	320	1/92-9/96									
2050 S	390	1/91-9/96									

M

© Copyright KAWE, Raalte - Holland

kW | 1/2 | i | Kawe nr

MERCEDES

SK 1000 -, 2000 -

2448 LS	362	7/88-7/92	Chass.nr K 011864 > SA033617-01	>71235	MFZ 430	7123	430-2"x10	VZO	4526	9430	HK
2448 S	362	7/88-7/92									
2448,2448 L	362	7/87-9/96									
2538 K, 2538 LK	280	3/91-9/96									
2538 K, 2538 LK	280	1/94-9/96									
2538 K, 2538 LK	320	3/91-9/96									
2538 K, 2538 LK	370	3/91-9/96									
2538 S	370	3/91-9/96									
2538 S,2538 LS	280	7/87-9/96									
2538 S,2538 LS	280	7/87-9/96									
2538 S,2538 LS	320	7/87-9/96									
2538,2538 L	280	7/87-9/96									
2538,2538 L	280	7/87-9/96									
2538,2538 L	320	7/87-9/96									
2544 LS	320	1/92-9/96									
2544 S	320	7/88-8/94									
2544 S, LS	320	1/92-9/96									
2544, 2544 L	320	1/92-9/96									
2544,2544 L	320	7/87-9/96									
2550 K	370	7/87-9/96									
2550,2550 L	390	7/87-9/96									
2553 S, 2553 LS	390	1/96-9/96									
2553,2553 L	390	7/87-9/96									
2638 AK	280	7/92-9/96									
2638 AK	280	1/94-9/96									
2638 AK	320	7/92-9/96									
2638 AK	370	9/91-9/96									
2638 AS	280	7/92-9/96									
2638 AS	280	1/94-9/96									
2638 AS	320	7/92-9/96									
2638 AS	370	7/92-9/96									
2638 K	280	9/91-9/96									
2638 K	280	9/91-9/96									
2638 K	320	9/91-9/96									
2638 K	362	9/91-9/96									
2638 K	370	9/91-9/96									
2638 S	320	9/91-9/96									
2638 S	370	9/91-9/96									
2638, 2638 L	280	9/91-9/96									
2638, 2638 L	280	9/91-9/96									
2638, 2638 L	320	9/91-9/96									
2638, 2638 L	370	9/91-9/96									
2644 A	320	1/92-9/96									
2644 S	320	1/92-9/96									
2644, 2644 L	320	1/92-9/96									
2648 S	329	12/88-7/92									
2648 S	362	12/88-7/92									
2650 S	370	7/92-9/96									
2650, 2650 L	370	7/92-9/96									
2653 , 2653 L	390	9/95-9/96									

1748 S,1748 LS	362	7/87-9/96	Chass.nr K 011864 >	>71236	MFZ 430	7123	430-2"x10	VZO	4526	9432	HK

1922	165	5/89-8/94	OM441	>70787	MFZ 430	7078	430-1.3/4x10	DZO	4516	9428	HK
1922 S	165	5/89-8/94				7069					
1922 K	165	5/89-8/94									
1922 AK	165	8/89-8/94									
2531, 2531 L	230	7/87-9/96									
2531, 2531 L	230	7/87-9/96									
2422 L	165	7/87-9/96									
2531	230	5/91-9/96									

M

© Copyright KAWE, Raalte - Holland

kW

Kawe nr

MERCEDES

SK 1000 -, 2000 -

1929 AK	218	7/88-8/94	PTO	>70821	GB 2/380-T	7082	380-2"x10	FZO	4430	9984	HK
1945 AK	340	7/88-8/94	OM442,443A				380-2"x10	FSO	4431		

2024	180	2/93-9/96	OM401LA	>70788	MFZ 430	7078	430-2"x10	VLO	4402	9430	HK
2024	180	1/94-9/96				7069	430-2"x10	DZO	4486		
2024 K	180	2/93-9/96									
2024 K	180	1/94-9/96									
2024 AK	180	2/93-9/96									
2024 AK	180	1/94-9/96									
2027 AK	200	2/93-9/96									

2429	206	7/87-9/96
1834 AK	250	7/88-9/93
2027 AK	200	2/93-9/96
2055 AF	370	1/92-9/96
2429, 2429 L	218	7/87-9/96
2631 K	230	7/88-8/94
2650 A	370	7/87-9/96
2650 AK	370	7/88-8/94
2653 , 2653 L	390	9/95-9/96
2653 AK	390	7/92-9/96

SK 3000 -, 4000 -

M

3235 K	260	7/87-7/92	PTO	>71051	GF 2/380 N	7105	380-2"x10	FZO	4494	9466	HK
3238, 3238 L	280	1/94-9/96	4493=M.S				380-2"x10	FSO	4493		
3238, 3238 L	320	10/90-9/96	4494=G.S								
3253, 3253 L	390	1/96-9/96									
3534 K	250	10/93-9/96									
3535 AK	280	3/91-8/94									
3535 AK	266	2/90-8/94									
3535 B	269	10/88-8/94									
3535 B	362	10/88-8/94									
3535 K	280	3/91-8/94									
3535 K	269	10/88-8/94									
3535 K	362	10/88-8/94									
3535 S	260	7/88-8/94									
3538 AK	280	3/91-9/96									
3538 AK	280	1/94-9/96									
3538 AK	320	3/91-9/96									
3538 AK	370	3/91-9/96									
3538 K	280	3/91-9/96									
3538 K	280	1/94-9/96									
3538 K	320	3/91-9/96									
3538 K	370	3/91-9/96									
3544 K	320	3/91-9/96									
3553, 3553 L	390	1/94-9/96									
3235	260	10/88-7/92									
3238	280	10/90-9/96									
3238	370	10/90-9/96									
3238	280	3/91-9/96									
3238	280	3/91-9/96									
3238	261	3/91-9/96									
3538	280	3/91-9/96									
3538	280	3/91-9/96									
4844	320	12/91-8/94									

© Copyright KAWE, Raalte - Holland

kW | 1 2 | i | Kawe nr

MERCEDES

SK 3000 -, 4000 -

3235	260	10/88-7/92	4427=G.S	>70795	MFZ 2/400 X	>70790	400-2"x10	FZO	4427	9432	HK
3235 K	260	7/87-7/92	4428=M.S				400-2"x10	FZO	4428		
3238	280	10/90-9/96	> Chass.nr K 011863								
3238, 3238 L	280	1/94-9/96	SA25801-03								
3238, 3238 L	320	10/90-9/96									
3238	370	10/90-9/96									
3253, 3253 L	390	1/96-9/96									
3535 AK	280	3/91-8/94									
3538 K	280	3/91-9/96									
3538 K	280	1/94-9/96									
3538 K	320	3/91-9/96									
3538 K	370	3/91-9/96									
3538 AK	280	3/91-9/96									
3538 AK	280	1/94-9/96									
3538 AK	320	3/91-9/96									
3538 AK	370	3/91-9/96									
2638 A, LA	280	9/91-9/96									
2638 A, LA	280	9/91-9/96									
2638 A, LA	320	9/91-9/96									
2644 A	320	1/92-9/96									
2653 , 2653 L	390	9/95-9/96									
3550	370	5/92-9/96									
3553, 3553 L	390	1/94-9/96									
1850 LAS	370	7/87-9/96									
3248	353	7/87-9/96									
2544, 2544 L	320	1/92-9/96									
3238	280	3/91-9/96									
3238	280	3/91-9/96									
2550	390	1/91-9/96									
2448	362	7/88-7/92									
3544	320	1/92-9/96									
3538	280	3/91-9/96									
3538	280	3/91-9/96									
3248	353	7/87-9/96									
3255	390	7/87-9/96									
3250 L	370	7/87-9/96									
3238	261	3/91-9/96									

3229 B	218	9/89-7/92	OM442, 443A	>70786	MFZ 430	7078	430-1.3/4x10	DZO	4425	9428	HK
3229 K	218	9/89-1/92									
3535 K	260	7/87-9/96	OM442	>70785	MFZ 430	7078	430-2"x10	DZO	4460	9430	HK

3229	218	9/89-8/94	OM442, 443A	>70786	MFZ 430	7078	430-1.3/4x10	DZO	4425	9428	HK
3529	218	7/88-8/94									
3535	269	7/88-8/94	OM442	>70785	MFZ 430	7078	430-2"x10	DZO	4460	9430	HK

M

© Copyright KAWE, Raalte - Holland

kW | 1/2 | i | Kawe nr

MERCEDES

SK 3000 -, 4000 -

3050	390	1/94-9/96	OM442A	>70695	MFZ 430	7069	430-2"x10	DZO	4460	9430	HK
3235	260	10/88-7/92	OM402LA,442LA								
3235	260	7/88-8/94									
3238	280	10/90-9/96									
3238	370	10/90-9/96									
3238	280	3/91-9/96									
3238	280	3/91-9/96									
3238	261	3/91-9/96									
3244	320	1/94-9/96									
3535	269	7/88-8/94									
3538	280	3/91-9/96									
3538	280	3/91-9/96									
3548	370	5/92-9/96									
3550	370	5/92-9/96									
4844	320	12/91-8/94									
3053 S	370	12/93-9/96									
3235 K	260	7/87-7/92									
3235 L	260	7/87-9/96									
3238, 3238 L	280	1/94-9/96									
3238, 3238 L	320	10/90-9/96									
3253, 3253 L	390	1/96-9/96									
3535 AK	280	3/91-8/94									
3535 AK	266	2/90-8/94									
3535 B	269	10/88-8/94									
3535 B	362	10/88-8/94									
3535 K	280	3/91-8/94									
3535 K	269	10/88-8/94									
3535 K	362	10/88-8/94									
3535 K	260	7/87-9/96									
3535 S	260	7/88-8/94									
3538 AK	280	3/91-9/96									
3538 AK	280	1/94-9/96									
3538 AK	320	3/91-9/96									
3538 AK	370	3/91-9/96									
3538 K	280	3/91-9/96									
3538 K	280	1/94-9/96									
3538 K	320	3/91-9/96									
3538 K	370	3/91-9/96									
3544 K	320	3/91-9/96									
3550 S, 3553 S	370	5/92-9/96									
3553 S	390	4/92->>>>									

3233 B	250	10/90-7/92	OM401LA,441LA	>70696	MFZ 430	7069	430-2"x10	DZO	4426	9430	HK
3233 K	250	10/90-7/92									
3234 B	250	2/92-9/96									
3234 K	250	2/92-9/96									
3534 K	250	10/93-9/96									

M

© Copyright KAWE, Raalte - Holland

kW | 1 2 | i | Kawe nr

MERCEDES

SK 3000 -, 4000 -

3238	280	10/90-9/96	Chass.nr K 011864 > SA033617-01	>71235	MFZ 430	7123	430-2"x10	VZO	4526	9430	HK
3238	370	10/90-9/96									
3238	280	3/91-9/96									
3238	280	3/91-9/96									
3238	261	3/91-9/96									
3244	320	1/94-9/96									
3248	353	7/87-9/96									
3248	353	7/87-9/96									
3255	390	7/87-9/96									
3538	280	3/91-9/96									
3538	280	3/91-9/96									
3544	320	1/92-9/96									
3550	370	5/92-9/96									
4844	320	12/91-8/94									
3238, 3238 L	280	1/94-9/96									
3238, 3238 L	320	10/90-9/96									
3250 L	370	7/87-9/96									
3253, 3253 L	390	1/96-9/96									
3538 AK	280	3/91-9/96									
3538 AK	280	1/94-9/96									
3538 AK	320	3/91-9/96									
3538 AK	370	3/91-9/96									
3538 K	280	3/91-9/96									
3538 K	280	1/94-9/96									
3538 K	320	3/91-9/96									
3538 K	370	3/91-9/96									
3544 K	320	3/91-9/96									
3553, 3553 L	390	1/94-9/96									

3235 K	260	7/87-7/92		>71371	GMF 430	7137	430-1.3/4x10	FZO	4252	9875	HK

3538	280	9/91-9/96
3236 A	261	7/87-9/96
3238 L	280	7/87-9/96
3238 L	280	7/87-9/96
3244 L	320	7/87-9/96
3544 AK	320	3/91-9/96
3550 K	370	3/91-9/96
4050 A	368	7/87->>>>
4050 A	370	7/87->>>>
4844 K	320	3/91-9/96
4850 A	368	7/87->>>>

SPRINTER

616 CDI	115	4/01->>>>	> R636764	961413	D 240	A.N.S	240-29x26		990063		XH
616 CDI	115	4/01->>>>							990062		XH

616 CDI	115	4/01->>>>	R636765 >	961414	D 240	A.N.S	240-29x26		990063		XH
616 CDI	115	4/01->>>>							990062		XH

M

© Copyright KAWE, Raalte - Holland

kW | 1 2 | i | Kawe nr

MERCEDES

T1/TN

407 D	53	7/81-1/89	> Chass.nr 240084 gearbox ZF	950663	M 228							
407 D	53	7/81-1/89										
408 D	60	11/88-6/95										
408 D	60	11/88-6/95										
409 D	65	4/82-1/89										
409 D	65	4/82-1/89										
410 D	72	11/88-6/95										
410 D	72	11/88-6/95										
410	77	8/82-6/95										
410	77	8/82-6/95										

407 D	53	7/81-1/89	Chass.nr 240085 >	950662	M 228							
407 D	53	7/81-1/89										
408 D	60	11/88-6/95										
408 D	60	11/88-6/95										
409 D	65	4/82-1/89										
409 D	65	4/82-1/89										
410 D	72	11/88-6/95										
410 D	72	11/88-6/95										

407 D	53	7/81-1/89	D.M.F	959431	M 228X							
407 D	53	7/81-1/89										
408 D	60	11/88-6/95										
408 D	60	11/88-6/95										
409 D	65	4/82-1/89										
409 D	65	4/82-1/89										
410 D	72	11/88-6/95										
410 D	72	11/88-6/95										

M

T2/L

L 405 D	44	1/72-12/80	> Chass.nr 082858		KS 200	905064	200-29x10	FLO	931086	989700	HK	
L 405 D	44	1/72-12/80										
L 406 DG	44	1/68-12/74										

L 405 D	44	1/72-12/80	Chass.nr 082859 >		TK 228X	906004	228-29x10	VLO	931701	989700	HK	
L 405 D	44	1/72-12/80			M 228	905066				989012	HK	
L 406 DG	44	1/68-12/74										

L 406 DG	44	1/68-12/74			TK 228X	906004	228-27x10	VZO	931602	989700	HK	
L 406 DG	44	1/68-12/74			M 228	905066				989012	HK	
L 407 D	53	1/75-12/88										
L 407 D	53	1/75-12/88										
L 408 G	63	1/68-12/72										
L 408 G	63	8/72-12/74										
L 408 G	63	8/72-12/74										
LF 408 G	63	8/72-12/74										
L 409	66	1/75-8/82										
L 409	66	1/75-8/82										
LF 409 G	66	1/75-8/82										
L 410	70	8/82-12/88										
L 410	70	8/82-12/88										
LK 408 G, LK 409	63	1/68-12/74										
LK 408 G, LK 409, LK 410	66	1/75-8/82										
LK 408 G, LK 409, LK 410	70	8/82-9/83										

© Copyright KAWE, Raalte - Holland

kW | 1 2 | i | Kawe nr

MERCEDES

T2/L

L 408 DG	63	1/70-12/74		>60381	HBX 250	6038	250-32x10	VZO	2122	9814	HK
L 408 DG	63	1/70-12/74	9978 > Chass.nr 145736							9815	HK
L 508 DG	63	1/70-12/88	9978 > Chass.nr 148036							9978	HK
L 508 DG	63	1/70-12/88	9815 Chass.nr 145737 >								
L 608 D	63	1/70-12/88	9815 Chass.nr 148037 >								
L 608 D	63	1/70-12/88	9814 Motor.nr 678175 >								
LKO 508 DG	63	6/72-2/77	9978, 9815 > Motor.nr 678174								
LKO 508 DG	63	9/72-6/88									
LK 608 D	63	2/84-12/88									

L 613 D	96	4/77-12/88			HVB 280	6095	280-35x10	VZO	2129	9814	HK
L 613 D	96	4/77-12/88					280-35x10	VLO	2351		

L 911	81	1/72-7/83	> Chass.nr 012769		HVB 280	6057	280-35x10	VLO	2351	9978	HK
LS 911	81	1/72-7/83									
LK 911	81	1/72-7/83									
LKO 911	81	1/72-7/83									

LS 911	81	1/72-7/83			GF 295	6009	295-35x10	VZO	3100	9978	HK
LK 911	81	1/72-7/83									
LKO 911	81	1/72-7/83									

T2/LN1

507 D	53	4/86-4/89		950663	M 228						
507 D	53	4/86-4/89									
507 DK	53	4/86-4/89									
508 D	58	3/89-12/94									
508 D	58	3/89-12/94									
510	77	4/86-12/94									
510	77	4/86-12/94									

609 D	66	4/86-12/94		>62615	MFZ 280	6261	280-35x10	VLO	2351	9986	HK
609 D	66	4/86-12/94									
609 DK	66	4/86-12/94									
609 D	77	6/94-12/94									
609 D	77	6/94-12/94									
709 D	66	4/86-12/94									
709 D	66	4/86-12/94									
709 DK	66	4/86-12/94									
809 D	66	4/86-12/94									
809 DK	66	4/86-12/94									
O 609 D	66	7/87-12/92									
611 D	77	6/94-12/94									
611 DK	77	6/94-12/94									
611 D	77	6/94-12/94									
809 D	66	4/86-12/94									
809 DT	66	4/86-12/94									

M

© Copyright KAWE, Raalte - Holland

kW | 1 2 | i | Kawe nr

MERCEDES

T2/LN1

711 D	85	4/86-12/94	>62605	MFZ 310	6260	310-35x10	FLO	3143	9986	HK
711 D	85	4/86-12/94								
714 D	103	6/94-12/94								
714 D	103	6/94-12/94								
811 D	85	4/86-12/94								
811 DK	85	4/86-12/94								
814 D	103	11/87-12/94								
814 D	103	11/87-12/94								
814 DA	103	11/87-12/94								
814 DA	103	11/87-12/94								
O 611 D	85	7/87-12/92								
O 614 D	100	7/87-12/92								
811 D	85	4/86-12/94								

TOURINO (O 510)

TOURINO	180	10/03->>>>	>65031	MF 395	6503	395-40x18	VZO	4606		
TOURINO	205	10/03->>>>								

TOURISMO (O 350)

Tourismo	280	8/95->>>>		MFZ 430	7123	430-2"x10	DZO	4499	9451	HK
Tourismo	280	8/95->>>>								
Tourismo RHD, SHD	260	9/03->>>>								
Tourismo RHD, SHD	250	8/95->>>>								
Tourismo RHD, SHD	310	9/03->>>>								

M

Tourismo RHD, SHD	260	9/03->>>>	Gearbox 714.120/140		MFZ 430	7069	430-2"x10	DZO	4426	9009	HK
Tourismo RHD, SHD	310	9/03->>>>	9009 O.E 0022504415							9430	HK
			9430 O.E 0012509815							9432	HK
			9430 O.E 0012508615								
			9432 O.E 0022500815								
			9432 O.E 0022508815								

TOURO (O 500)

Touro	260	10/01->>>>
Touro	310	10/01->>>>

TRAVEGO (O 580)

O 580-15 RH/RHD	260	10/99->>>>		MFZ 430	7123	430-2"x10	DZO	4499	9009	HK
O 580-15 RH/RHD	300	10/99->>>>								
O 580-15 RHD	310	10/99->>>>								
O 580-17 RHD	310	10/99->>>>								

O 580-15 RH/RHD	260	10/99->>>>	incl.bearing	>71630	MFZ 430	A.N.S					
O 580-15 RH/RHD	300	10/99->>>>									
O 580-15 RHD	310	10/99->>>>									
O 580-17 RHD	310	10/99->>>>									

© Copyright KAWE, Raalte - Holland

kW | 1 2 | i | Kawe nr

MERCEDES

TRAVEGO (O 580)

O 580-15 RH/RHD	260	10/99->>>>	without bearing	>71791	MFZ 430	A.N.S						
O 580-15 RH/RHD	300	10/99->>>>										
O 580-15 RHD	310	10/99->>>>										
O 580-17 RHD	310	10/99->>>>										

VARIO

512 D	90	9/96->>>>		959411	M 250		250-28,7x26	SLO				
512 D	90	9/96->>>>										
612 D	90	9/96->>>>										
612 D	90	9/96->>>>										
612 D	90	9/96->>>>										
812 D	90	9/96->>>>										
812 D	90	9/96->>>>										
812 D	90	9/96 ->>>>										
O 810	75	9/96 ->>>>										
O 812	90	9/96 ->>>>										

512 D	90	9/96->>>>		959412	M 250		250-28,7x26	DLO				
512 D	90	9/96->>>>										
612 D	90	9/96->>>>										
612 D	90	9/96->>>>										
612 D	90	9/96->>>>										
812 D	90	9/96->>>>										
812 D	90	9/96->>>>										
812 D	90	9/96 ->>>>										
O 810	75	9/96 ->>>>										
O 812	90	9/96 ->>>>										

614 D	100	9/96->>>>	>65011 excl. bearing	>65011	MF 362	6501	360-40x18	DLO	4607	9551	HK	
614 D	100	9/96->>>>										
614 D	100	9/96->>>>										
615 D	112	9/98->>>>										
615 D	112	9/98->>>>										
615 D	112	9/98->>>>										
815 D	112	9/96->>>>										
815 D	112	9/96->>>>										
815 D	112	9/96->>>>										
814 DA	100	9/96->>>>										
814 DA	100	9/96->>>>										
814 DA	100	9/96->>>>										
815 DA	112	9/96->>>>										
815 DA	112	9/96->>>>										
815 DA	112	9/96->>>>										
O 814	100	9/96->>>>										
O 815	112	9/96->>>>										
810 DT	75	9/96->>>>										
810 DT	100	9/96->>>>										
810 DT	112	9/96->>>>										

814 D	100	9/96->>>>	>65011 excl. bearing	>65011	MF 362	6501	360-40x18	DLO	4607	9013	HK	
814 D	100	9/96->>>>										
814 D	100	9/96->>>>										

M

© Copyright KAWE, Raalte - Holland

kW

Kawe nr

RENAULT

B

70	53	1/83-12/90			235 DBR	5241	235-24x21	DLO	1873	9442	HK
70	53	1/83-12/90									
90	68	4/86-9/90	ZF		250 DBR	5621	250-1.3/8x10	VZO	2217	9883	HK
90	68	4/86-9/90									
90	71	8/90-1/92									
90	71	8/90-1/92									
90	71	8/90-1/92									
90	68	8/90-1/92									

C

C 210.19	153	12/83-5/91			380 DB	6232	380-45x16	SLO	4374	9975	HK
C 210.19	153	12/83-5/91							@	9870	HK
C 230ti.19	166	5/90-7/92									
C 260.19	192	10/82-5/91	> 12/1985 Fuller	>70451	430 DTP	7045	430-2"x10	DLO	4480	9952	HK
C 260.19	192	10/82-5/91									
C 260.19,C 280.19	202	10/82-10/98									
C 260.26	192	10/82-5/91	5-1985 > B9 / B18	>70455	430 DTP	7045	430-55x20	DLO	4375	9952	HK
C 260.26	192	10/82-5/91									
			5-1985 > RVI		430 DTP	7045	430-55x20	VSC	4481	9952	HK
			PTO 70x32		GMFZ 430	7035	420-1.3/4x10	FZO	4226		
C 280.19	202	7/92-3/93	3/1990 > 9/1992 RVI	>70455	430 DTP	7045	430-55x20	DLO	4375	9952	HK
			11-1992 > B9		430 DTE	7101	430-55x20	VSC	4481	9952	HK
							430-55x20	DLO	4375		
C 290.19,C 300.19	222	10/82-10/98	B9 / B18		430 DTP	7045	430-55x20	VSC	4481	9952	HK
C 290.26,C 300.26	222	10/82-10/98									
C 290.26,C 300.26	222	5/86-10/98	Fuller RTO 9505 Fuller RTX 116.09	>70451	430 DTP	7045	430-2"x10	DLO	4480	9952	HK
			RVI	>70455	430 DTP	7045	430-55x20	DLO	4375	9952	HK
C 290.19/T	214	5/86-5/91	B9 / B18		430 DTP	7045	430-55x20	VSC	4481	9952	HK
C 290.19/T	214	5/86-5/91									
			Fuller	>70451	430 DTP	7045	430-2"x10	DLO	4480	9952	HK
			RVI	>70455	430 DTP	7045	430-55x20	DLO	4375	9952	HK

R

© Copyright KAWE, Raalte - Holland

kW | 1/2 | i | Kawe nr

RENAULT

C

C 300.19	222	4/87-10/98	> 09-1992 B9 / B18		430 DTP	7045	430-55x20	VSC	4481	9952	HK
C 300.19	222	4/87-10/98									
C 300.19	222	4/87-10/98									
C 300.24	222	4/87-10/98	> 09-1992 B9 / B18, S6-90	>70455	430 DTP	7045	430-55x20	DLO	4375	9952	HK
C 300.24	222	4/87-10/98									
C 300.26	222	4/87-10/98									
			10-1992 > B9		430 DTE	7101	430-55x20	VSC	4481	9952	HK
			10-1992 > B9+35mm, B18		430 DTE	7101	430-55x20	VSC	4481	9435	HK
			10-1992 > 9S-109		430 DTE	7101	430-1.3/4x10	VSC	4531	9952	HK

C 340.19/T	249	7/90-10/98	> 09-1992 B9 / B18		430 DTP	7045	430-55x20	VSC	4481	9952	HK
C 340ti.17/T	249	7/90-10/98									
C 340ti.17/T	249	7/90-10/98									
C 340ti.19/T	249	7/90-10/98	10-1992 > B9+35mm, B18		430 DTE	7102	430-55x20	VSC	4481	9435	HK
			10-1992 > B9		430 DTE	7102	430-55x20	VSC	4481	9952	HK

CBH 280.26	208	4/86-10/92	> 05/1986 Fuller RTO 9509	>70451	430 DTP	7045	430-2"x10	DLO	4480	9952	HK
CBH 280.26	208	4/86-10/92									
CBH 280.26	208	4/86-10/92									
CBH 280.26/T	208	4/86-10/92	RVI		430 DTP	7045	430-55x20	VSC	4481	9952	HK
CBH 280.34	208	4/86-10/92									
CBH 280.34	208	4/86-10/92	Fuller RTX 113.09	>70451	430 DTP	7045	430-2"x10	DLO	4480	9952	HK
CBH 280.34	208	4/86-10/92									
CBH 280.34/T	208	4/86-10/92									

CBH 320.24	236	10/92-10/98	B9+35mm, B18		430 DTE	7101	430-55x20	VSC	4481	9435	HK
CBH 320.24	236	10/92-10/98									
CBH 320.24/T	236	10/92-10/98	B9		430 DTE	7101	430-55x20	VSC	4481	9952	HK
CBH 320.26	236	10/92-10/98									
CBH 320.26	236	10/92-10/98									
CBH 320.26	236	10/92-10/98									
CBH 320.26	236	10/92-10/98									
CBH 320.26/T	236	10/92-10/98									
CBH 320.26/T	236	10/92-10/98									
CBH 320.34	236	10/92-10/98									
CBH 320.34	236	10/92-10/98									
CBH 320.34	236	10/92-10/98									
CBH 320.34	236	10/92-10/98									
CBH 320.34/T	236	10/92-10/98									
CBH 320.34/T	236	10/92-10/98									

R

© Copyright KAWE, Raalte - Holland

kW | 1 2 | i | Kawe nr

RENAULT

C

CBH 340.26	247	2/88-10/92	B9 / B18		430 DTP	7045	430-55x20	VSC	4481	9952	HK
CBH 340.26	247	2/88-10/92	RVI								
CBH 350.26	259	5/90-1/93									
CBH 350.26	259	5/90-1/93									
CBH 350.26	259	5/90-1/93									
CBH 350.34	259	5/90-1/93									
CBH 350.34	259	5/90-1/93									
CBH 380.26	275	1/90-10/92									
CBH 380.26	275	1/90-10/92									
CBH 380.34	275	1/90-10/92									
CBH 380.34	275	1/90-10/92									

CBH 385.24	283	10/92-10/98	> 10/1996	>71032	MFZ 2/400 X	>71030	400-55x20	FZO	4482	9436	HK
CBH 385.24	283	10/92-10/98	4482=G.S.					DZO	4483		
CBH 385.24	283	10/92-10/98	4483=M.S.								
CBH 385.24	283	10/92-10/98									
CBH 385.26	283	10/92-10/98									
CBH 385.26	283	10/92-10/98									
CBH 385.26	283	10/92-10/98									
CBH 385.26	283	10/92-10/98									
CBH 385.26/T	283	10/92-10/98									
CBH 385.26/T	283	10/92-10/98									
CBH 385.34	283	10/92-10/98									
CBH 385.34	283	10/92-10/98									
CBH 385.34	283	10/92-10/98									
CBH 385.34	283	10/92-10/98									
CBH 385.34/T	283	10/92-10/98									
CBH 385.34/T	283	10/92-10/98									

R

CCH 300.26	222	9/90-3/93	> 09-1992		430 DTP	7045	430-55x20	VSC	4481	9952	HK
CCH 300.26	222	9/90-3/93	B9 / B18								
CCH 300.30	222	9/90-3/93									
CCH 300.30	222	9/90-3/93	> 09-1992	>70455	430 DTP	7045	430-55x20	DLO	4375	9952	HK
			B9 / B18, S6-90								
			10-1992 >		430 DTE	7101	430-55x20	VSC	4481	9952	HK
			B9								
			10-1992 >		430 DTE	7101	430-55x20	VSC	4481	9435	HK
			B9+35mm, B18								
			10-1992 >		430 DTE	7101	430-1.3/4x10	VSC	4531	9952	HK
			9S-109								

CLM 280.19/T	208	4/86-10/92	B9 / B18		430 DTP	7045	430-55x20	VSC	4481	9952	HK
			Eaton RTX 11609 B	>70451	430 DTP	7045	430-2"x10	DLO	4480	9952	HK
			Fuller RTO 9509								

CLM 320.19/T	236	10/92-10/98	B9+35mm, B18		430 DTE	7101	430-55x20	VSC	4481	9435	HK
CLM 320.25/T	236	10/92-10/98									
			B9		430 DTE	7101	430-55x20	VSC	4481	9952	HK

© Copyright KAWE, Raalte - Holland

kW | 1/2 | i | Kawe nr

RENAULT

C

CLM 380.19/T	275	5/91-10/92	B9 / B18		430 DTP	7045	430-55x20	VSC	4481	9952	HK
CLM 385.19/T	283	10/92-10/98	B9 / B18	>71032	MFZ 2/400 X	>71030	400-55x20	FZO	4482	9436	HK
CLM 385.22/T	283	10/92-10/98	4482=G.S.					DZO	4483		
CLM 385.25/T	283	10/92-10/98	4483=M.S.								
CLR 230.19	166	9/90-10/98	G406 / 409		380 DB	6232	380-45x16	VLO	4485	9975	HK

G

G 170.11	134	5/83-2/90	Fuller		350 DR	6256	350-40x14	SSO	4391	9975	HK
G 170.13	134	5/83-2/90									
G 170.15	134	5/83-2/90	RVI		350 DR	6256	350-45x16	SLO	4392	9975	HK
G 170.16	134	5/83-2/90									
G 170.17	134	5/83-2/90									
G 170.17	134	5/83-2/90									
G 200.13	144	5/90-9/91	6S-36S	>62566	350 DR	6256	350-1.1/2x10	VLO	4529	9976	HK
G 200.15	144	5/90-9/91									
G 200.16	144	5/90-9/91									
G 200.16	144	5/90-9/91									
G 200.17	144	5/90-9/91									
G 200.18	144	5/90-9/91									
G 210.17 BOM	162	11/83-2/90	B6, G406 / 406		430 DB	7050	430-45x16	SLO	4372	9970	HK
G 210.17 BOM	162	11/83-2/90									
G 210.18 BOM	162	11/83-2/90									
G 210.19 BOM	162	11/83-2/90									
G 210.16	162	11/83-2/90	G406 / 409, RVI		380 DB	6232	380-45x16	SLO	4374	9870	HK
G 210.19	162	11/83-2/90									
G 220.17 BOM	161	3/91-9/91									
G 220.17 BOM	161	3/91-9/91									
G 220.19 BOM	161	3/91-9/91									

R

© Copyright KAWE, Raalte - Holland

kW | 1/2 | i | Kawe nr

RENAULT

G

G 230.11	177	1/85-5/90		380 DB	6232	380-40x14	SSO	4633	9870	HK
G 230.13	177	1/85-5/90								
G 230.13 SP	177	1/85-8/91								
G 230.15	177	1/85-5/90								
G 230.15/T	177	1/85-5/90								
G 230.16	177	1/85-5/90								
G 230.16	177	1/85-5/90								
G 230.17	177	1/85-5/90								
G 230.17	177	1/85-5/90								
G 230.17	177	1/85-5/90								
G 230.17/T	177	1/85-5/90								
G 230.19	177	1/85-5/90								
G 230.19	177	1/85-5/90								
G 230ti.13	166	2/90-8/91								
G 230ti.15	166	2/90-8/91								
G 230ti.16	166	2/90-8/91								
G 230ti.16	166	2/90-8/91								
G 230ti.17	166	2/90-8/91								
G 230ti.18	166	2/90-8/91								
G 230ti.18	166	2/90-8/91								
G 230ti.19	166	2/90-8/91								
G 230ti.19	166	2/90-8/91								

G 260.15/T	202	10/82-5/90	RVI	>70455	430 DTP	7045	430-55x20	DLO	4375	9952	HK
G 260.16	202	10/82-5/90									
G 260.16	202	10/82-5/90	Fuller		430 DTP	7059	430-2"x10	VLO	4480	9973	HK
G 260.17	202	10/82-5/90									
G 260.17	202	10/82-5/90									
G 260.17	202	10/82-5/90									
G 260.17/T	202	10/82-5/90									
G 260.19	202	10/82-5/90									
G 260.19	202	10/82-5/90									
G 260.19	202	10/82-5/90									
G 260.19/T	202	10/82-5/90									
G 260.22/T	202	10/82-5/90									
G 260.24 CIT	202	10/82-5/90									

G 260.17	202	1/90-9/91	RVI	>70455	430 DTP	7045	430-55x20	DLO	4375	9952	HK
G 280.13	202	1/90-9/91									
G 280.15	202	1/90-9/91	PTO 70x32		GF 420 N-T	7035	420-1.3/4x10	FZO	4226		
G 280.15/T	202	1/90-9/91									
G 280.16	202	1/90-9/91									
G 280.16	202	1/90-9/91									
G 280.18	202	1/90-9/91									
G 280.19	202	1/90-9/91									
G 280.19	202	1/90-9/91									
G 280.24	202	1/90-9/91									
G 280.26	202	1/90-9/91									

G 290.17/TD	222	11/85-12/89	B9 / B18	>70455	430 DTP	7045	430-55x20	DLO	4375	9952	HK
G 290.19	222	11/85-12/89									
G 290.19	222	11/85-12/89	Eaton	>70456	430 DTP	7045	430-2"x10	VLO	4480	9952	HK
G 290.19	222	11/85-12/89									
G 290.19/T	222	11/85-12/89									
G 290.22/TD	222	11/85-12/89									
G 290.24	222	11/85-12/89									
G 290.24 CIT	222	11/85-12/89									
G 290.24 CIT	222	11/85-12/89									
G 290.26	222	11/85-12/89									
G 290.26	222	11/85-12/89									

R

© Copyright KAWE, Raalte - Holland

kW | 1/2 | i | Kawe nr

RENAULT

G

G 300.13	222	1/90-8/91	B9 / B18	>70455	430 DTP	7045	430-55x20	DLO	4375	9952	HK
G 300.15	222	1/90-8/91									
G 300.15/T	222	1/90-8/91	16S-130	>70456	430 DTP	7045	430-2"x10	VLO	4480	9952	HK
G 300.16	222	1/90-8/91	Eaton RTXF 116								
G 300.16	222	1/90-8/91									
G 300.17	222	1/90-8/91	PTO 70x32		GF 420 N-T	7035	420-1.3/4x10	FZO	4226		
G 300.19	222	1/90-8/91									
G 300.19	222	1/90-8/91									
G 300.19/T	222	1/90-8/91									
G 300.19/T	222	1/90-8/91									
G 300.24	222	1/90-8/91									
G 300.24	222	1/90-8/91									
G 300.24	222	1/90-8/91									
G 300.25	222	1/90-8/91									
G 300.25	222	1/90-8/91									
G 300.26	222	1/90-8/91									
G 300.26	222	1/90-8/91									
G 300.26	222	1/90-8/91									
G 300.26 CIT	222	1/90-8/91									
G 300.26/T	222	1/90-8/91									

G 320.19	240	11/88-5/90	B9 / B18	>70455	430 DTP	7045	430-55x20	DLO	4375	9952	HK
G 320.19 T	240	11/88-5/90									
G 320.24	240	11/88-5/90									

G 330.13	240	2/90-8/91	B9 / B18	>70455	430 DTP	7045	430-55x20	DLO	4375	9952	HK
G 330.16	240	2/90-8/91									
G 330.16	240	2/90-8/91	Eaton RTXF 116	>70456	430 DTP	7045	430-2"x10	VLO	4480	9952	HK
G 330.17	240	2/90-8/91									
G 330.17/T	240	2/90-8/91									
G 330.19	240	2/90-8/91									
G 330.19	240	2/90-8/91									
G 330.19	240	2/90-8/91									
G 330.24	240	2/90-8/91									
G 330.26	240	2/90-8/91									
G 330.26	240	2/90-8/91									
G 340ti.19/T,G 330.19/T	249	2/90-8/91									
G 340ti.19/T,G 330.19/T,G 330.17/T	249	1/90-8/91									

Kerax

260.18	188	6/97->>>>	>12-1999 9S-109	>71282	430 DTE	7128	430-1.3/4x10	VLO	4531	9489	HK
260.18/B	188	6/97->>>>	8S-151								
			>12-1999 16S-151	>71283	430 DTE	7128	430-2"x10	DZO	4402	9489	HK
			01-2000> 9S-109	>71280	430 DTE	7128	430-1.3/4x10	VLO	4531	9487	HK
			Eaton 8209A								
			01-2000> 16S-151	>71289	430 DTE	7128	430-2"x10	DZO	4402	9488	HK
			8S-151, 16S-151	>71455	MFZ 2/400 X	>71451	400-55x20	FZO	4482	9486	HK
			4482=G.S.				400-2"x10	DZO	4463		
			4463=M.S.								
			PTO		GMFZ 430 N	7177	430-2"x10	DZO	4402	9475	HK

R

© Copyright KAWE, Raalte - Holland

kW | i | Kawe nr

RENAULT

Kerax

270.18	195	1/01->>>>	4482=G.S.	>71455	MFZ 2/400 X	>71451	400-55x20	FZO	4482	9486	HK
270.18	195	1/01->>>>	4463=M.S.				400-2"x10	DZO	4463		
			9S-109	>71280	430 DTE	7128	430-1.3/4x10	VLO	4531	9487	HK
			Eaton 8309/A								
			PTO		GMFZ 430 N	7177	430-2"x10	DZO	4402	9475	HK
300.18/B	219	6/97->>>>	>12-1999 9S-109	>71282	430 DTE	7128	430-1.3/4x10	VLO	4531	9489	HK
300.26/A,300.26/B	219	6/97->>>>	8S-151								
300.26/A,300.26/B	219	6/97->>>>									
300.26/B	219	6/97->>>>	>12-1999 16S-151	>71283	430 DTE	7128	430-2"x10	DZO	4402	9489	HK
			01-2000> 9S-109	>71280	430 DTE	7128	430-1.3/4x10	VLO	4531	9487	HK
			Eaton 8209A								
			01-2000> 16S-151	>71289	430 DTE	7128	430-2"x10	DZO	4402	9488	HK
			8S-151, 16S-151	>71452	MFZ 2/400 X	>71451	400-55x20	FZO	4482	9486	HK
			4482=G.S.				400-55x20	DZO	4483		
			4483=M.S.								
			PTO		GMFZ 430 N	7177	430-2"x10	DZO	4402	9475	HK
320.18	230	1/01->>>>	4482=G.S.	>71455	MFZ 2/400 X	>71451	400-55x20	FZO	4482	9486	HK
320.18	230	1/01->>>>	4463=M.S.				400-2"x10	DZO	4463		
320.26	230	1/01->>>>									
320.26	230	1/01->>>>	8S-151	>71289	430 DTE	7128	430-2"x10	DZO	4402	9488	HK
320.26	230	1/01->>>>	16S-151								
			PTO		GMFZ 430 N	7177	430-2"x10	DZO	4402	9475	HK
340.18	249	6/97->>>>	B9	>71286	430 DTE	7128	430-55x20	DLO	4375	9487	HK
340.18/B	249	6/97->>>>									
340.26	249	6/97-1/01	B9+35mm, B18	>71285	430 DTE	7128	430-55x20	DLO	4375	9488	HK
340.26/A,340.26/B	249	6/97->>>>									
340.26/A,340.26/B	249	6/97->>>>	B9+35mm, B18	>71452	MFZ 2/400 X	>71451	400-55x20	FZO	4482	9486	HK
340.26/B	249	6/97->>>>	01-2000> 8S-151		4482=G.S.		400-55x20	DZO	4483		
340.32/A	249	6/97->>>>	01-2000> 16S-221		4483=M.S.						
340.32/A	249	6/97->>>>									
			8S-151	>71283	430 DTE	7128	430-2"x10	DZO	4402	9489	HK
			>prod.nr CAM 16E1		430 DTE	7128	430-2"x10	VLO	4480	9489	HK
			16S-151								
			prod.nr CAM 17E1>	>71281	430 DTE	7128	430-2"x10	VLO	4480	9488	HK
			16S-151								
				>71280	430 DTE	7128	430-1.3/4x10	VLO	4531	9487	HK
350.34	255	1/03->>>>	16S-151	>71289	430 DTE	7128	430-2"x10	DZO	4402	9488	HK
			PTO		GMFZ 430 N	7177	430-2"x10	DZO	4402	9475	HK

R

© Copyright KAWE, Raalte - Holland

kW | 1/2 | i | Kawe nr

RENAULT

Kerax

370.18	266	1/01->>>>	9S-109	>71280	430 DTE	7128	430-1.3/4x10	VLO	4531	9487	HK
370.18	266	1/01->>>>									
370.18	266	1/01->>>>	8S-151		430 DTE	7128				9488	HK
370.26	266	1/01->>>>	16S-151/221								
370.26	266	1/01->>>>									
370.26	266	1/01->>>>	PTO		GMFZ 430 N	7177	430-2"x10	DZO	4402	9475	HK
370.26	266	1/01->>>>									
370.26	266	1/01->>>>									
370.32	266	1/01->>>>									
370.32	266	1/01->>>>									
370.32	266	1/01->>>>									

385.18	280	6/97->>>>	B9	>71286	430 DTE	7128	430-55x20	DLO	4375	9487	HK
385.18/B	280	6/97->>>>									
385.18T	280	6/97->>>>	B9+35mm, B18	>71285	430 DTE	7128	430-55x20	DLO	4375	9488	HK
385.18T	280	6/97->>>>									
385.26	280	6/97->>>>	B9+35mm, B18	>71452	MFZ 2/400 X	>71451	400-55x20	FZO	4482	9486	HK
385.26/A,385.26/B	280	6/97->>>>	4482=G.S.				400-55x20	DZO	4483		
385.26/A,385.26/B,385.26/C	280	6/97->>>>	4483=M.S.								
385.26/B	280	6/97->>>>	8S-151	>71283	430 DTE	7128	430-2"x10	DZO	4402	9489	HK
385.26T	280	6/97->>>>	16S-151								
385.32/A,385.32/B	280	6/97->>>>	>prod.nr CAM 16E1								
385.32/A,385.32/B,385.32/C	280	6/97->>>>									
385.32/B	280	6/97->>>>	16S-151	>71289	430 DTE	7128	430-2"x10	DZO	4402	9488	HK
			prod.nr CAM 17E1>								
			> 12-1999 16S-151	>71456	MFZ 2/400 X	>71451	400-55x20	FZO	4482	9487	HK
			4482=G.S.				400-2"x10	FZO	4463		
			4463=M.S.								
			01-2000> 16S-151	>71455	MFZ 2/400 X	>71451	400-55x20	FZO	4482	9486	HK
			4482=G.S.				400-2"x10	FZO	4463		
			4463=M.S.								

400.18	288	1/00->>>>	Eaton 8209 A	>71280	430 DTE	7128	430-1.3/4x10	VLO	4531	9487	HK
400.18T	288	1/00->>>>									
400.18T	288	1/00->>>>	8S-151	>71283	430 DTE	7128	430-2"x10	DZO	4402	9489	HK
400.26	288	9/98->>>>	16S-151								
400.26/A,400.26/B,400.26/C	288	1/00->>>>	>prod.nr CAM 16E1								
400.26/B	288	1/00->>>>									
400.26/B	288	1/00->>>>	16S-151	>71289	430 DTE	7128	430-2"x10	DZO	4402	9488	HK
400.26T	288	1/00->>>>	prod.nr CAM 17E1>								
400.32/A,400.32/B,400.32/C	288	1/00->>>>	8S-151	>71455	MFZ 2/400 X	>71451	400-55x20	FZO	4482	9486	HK
400.32/B	288	1/00->>>>	16S-151/221/251				400-2"x10	DZO	4463		
400.32/B	288	1/00->>>>	4482=G.S.								
			4463=M.S.								
			PTO		GMFZ 430 N	7177	430-2"x10	DZO	4402	9475	HK

420.18	303	1/01->>>>	4482=G.S.	>71455	MFZ 2/400 X	>71451	400-55x20	FZO	4482	9486	HK
420.18	303	1/01->>>>	4463=M.S.				400-2"x10	DZO	4463		
420.18	303	1/01->>>>									
420.18	303	1/01->>>>	8S-151	>71289	430 DTE	7128	430-2"x10	DZO	4402	9488	HK
420.26	303	1/01->>>>	16S-151/221								
420.26	303	1/01->>>>									
420.26	303	1/01->>>>		>71284	430 DTE	7128	430-2"x10	DZO	4402	9487	HK
420.26	303	1/01->>>>									
420.26	303	1/01->>>>									
420.26	303	1/01->>>>									
420.26	303	1/01->>>>									
420.32	303	10/01->>>>									
420.32	303	10/01->>>>									
420.32	303	10/01->>>>									
420.34	303	1/01->>>>									

R

© Copyright KAWE, Raalte - Holland

kW | i | Kawe nr

RENAULT

Magnum

AE 385ti.18	283	2/92-10/96	B9+35mm, B18	>71021	430 DTE	7102	430-55x20	DLO	4375	9435	HK
AE 385ti.18T	283	2/92-10/96									
AE 385ti.19	283	2/92-10/96	B9	>71025	430 DTE	7102	430-55x20	DLO	4375	9952	HK
AE 385ti.19T	283	2/92-10/96									
AE 385ti.24	283	2/92-10/96	Fuller	>71026	430 DTE	7102	430-2"x10	VLO	4480	9952	HK
AE 385ti.26	283	2/92-10/96									
AE 390.18	287	9/96->>>>	B9+35mm, B18	>71452	MFZ 2/400 X	>71451	400-55x20	FZO	4482	9486	HK
AE 390.18T	287	9/96->>>>	4482=G.S.				400-55x20	DZO	4483		
AE 390.19	287	9/96->>>>	4483=M.S.								
AE 390.19T	287	9/96->>>>	16S-221	>71455	MFZ 2/400 X	>71451	400-55x20	FZO	4482	9486	HK
AE 390.26	287	9/96->>>>	4482=G.S.				400-2"x10	DZO	4463		
			4463=M.S.								
			B9	>71286	430 DTE	7128	430-55x20	DLO	4375	9487	HK
			B9+35mm, B18	>71285	430 DTE	7128	430-55x20	DLO	4375	9488	HK
AE 420ti.18	305	10/92-12/96	B9+35mm, B18	>71030	MFZ 2/400 X	7103	400-55x20	FZO	4482	9436	HK
AE 420ti.18T	305	10/92-12/96	>08-1996		4482=G.S.		400-55x20	DZO	4483		
AE 420ti.19	305	10/92-12/96			4483=M.S.						
AE 420ti.19T	305	10/92-12/96	B9+35mm, B18	>71021	430 DTE	7102	430-55x20	DLO	4375	9435	HK
AE 420ti.22T	305	10/92-10/96	>08-1996								
AE 420ti.24	305	10/92-12/96									
AE 420ti.24T	305	10/92-12/96	B9+35mm, B18	>71452	MFZ 2/400 X	>71451	400-55x20	FZO	4482	9486	HK
AE 420ti.26	305	10/92-12/96	09-1996>		4482=G.S.		400-55x20	DZO	4483		
AE 420ti.26T	305	10/92-12/96			4483=M.S.						
			B9+35mm, B18	>71285	430 DTE	7128	430-55x20	DLO	4375	9488	HK
			09-1996>								
AE 430.18	316	9/96->>>>	B9+35mm, B18	>71452	MFZ 2/400 X	>71451	400-55x20	FZO	4482	9486	HK
AE 430.18T	316	9/96->>>>	4482=G.S.				400-55x20	DZO	4483		
AE 430.19	316	9/96->>>>	4483=M.S.								
AE 430.19T	316	9/96->>>>	16S-221	>71456	MFZ 2/400 X	>71451	400-55x20	FZO	4482	9487	HK
AE 430.26	316	9/96->>>>	4482=G.S.				400-2"x10	FZO	4463		
AE 430.26T	316	1/98->>>>	4463=M.S.								
AE 430.26T	316	1/97->>>>	B9	>71286	430 DTE	7128	430-55x20	DLO	4375	9487	HK
AE 470.18	346	11/96->>>>									
AE 470.18T	346	11/96->>>>	B9+35mm, B18	>71285	430 DTE	7128	430-55x20	DLO	4375	9488	HK
AE 470.19	346	11/96->>>>									
AE 470.19T	346	11/96->>>>	16S-221	>71287	430 DTE	7128	430-2"x10	DZO	4407	9487	HK
AE 470.26	346	1/97->>>>									
AE 470.26T	346	1/98->>>>									
AE 520.18	390	10/92-5/96	B9+35mm, B18	>71452	MFZ 2/400 X	>71451	400-55x20	FZO	4482	9486	HK
AE 520.18T	390	10/92-5/96	4482=G.S.				400-55x20	DZO	4483		
AE 520.19	390	10/92-5/96	4483=M.S.								
AE 520.19T	390	10/92-5/96									
AE 520.22T	390	10/92-5/96									
AE 520.24	390	10/92-5/96									
AE 520.24T	390	10/92-5/96									
AE 520.26	390	10/92->>>>									
AE 520.26T	390	10/92-5/96									

R

© Copyright KAWE, Raalte - Holland

kW | 1 2 | i | Kawe nr

RENAULT

Magnum

AE 560.18	412	4/96->>>>		>71432	MFZ 2/400 X	7143	400-98x8	VZO	4621	9487	HK
AE 560.18T	412	4/96->>>>					400-55x20	DZO	4614		
AE 560.19	412	4/96->>>>									
AE 560.19T	412	4/96->>>>									
AE 560.26	412	4/96->>>>									
AE 560.26T	412	1/97->>>>									
AE 560.26T	412	1/98->>>>									
E.TECH 400.18	295	5/00->>>>	4482=G.S.	>71455	MFZ 2/400 X	>71451	400-55x20	FZO	4482	9486	HK
E.TECH 400.18T	295	5/00->>>>	4463=M.S.				400-2"x10	DZO	4463		
E.TECH 400.24	295	5/00->>>>									
E.TECH 400.26	295	5/00->>>>	>03-2003	>71289	430 DTE	7128	430-2"x10	DZO	4402	9488	HK
			03-2003>	>71288	430 DTE	7128	430-2"x10	DZO	4402	9347	HK
E.TECH 440.18	324	5/00->>>>	4482=G.S.	>71452	MFZ 2/400 X	>71451	400-55x20	FZO	4482	9486	HK
E.TECH 440.18T	324	5/00->>>>	4483=M.S.				400-55x20	DZO	4483		
E.TECH 440.24	324	5/00->>>>									
E.TECH 440.26	324	5/00->>>>		>71288	430 DTE	7128	430-2"x10	DZO	4402	9347	HK
E.TECH 440.26T	324	5/00->>>>									
E.TECH 440.26T	324	5/00->>>>									
DXi 12 440.18	324	10/04-4/06									
DXi 12 440.18 T	324	10/04-4/06									
DXi 12 440.24	324	10/04-4/06									
DXi 12 440.26	324	10/04-4/06									
DXi 12 440.26 T	324	10/04-4/06									
DXi 12 440.26 T	324	10/04-4/06									
DXi 12 480.18	353	10/04-4/06									
DXi 12 480.18 T	353	10/04-4/06									
DXi 12 480.24	353	10/04-4/06									
DXi 12 480.26	353	10/04-4/06									
DXi 12 480.26 T	353	10/04-4/06									
DXi 12 480.26 T	353	10/04-4/06									
DXi 13 460.18 T	339	5/06->>>>>									
DXi 13 460.24	339	5/06->>>>>									
DXi 13 460.25	339	5/06->>>>>									
DXi 13 460.26	339	5/06->>>>>									
DXi 13 460.26 T	339	5/06->>>>>									
DXi 13 500.18 T	368	5/06->>>>>									
DXi 13 500.24	368	5/06->>>>>									
DXi 13 500.25	368	5/06->>>>>									
DXi 13 500.26	368	5/06->>>>>									
DXi 13 500.26 T	368	5/06->>>>>									
E.TECH 480.18	353	5/00->>>>	4482=G.S.	>71455	MFZ 2/400 X	>71451	400-55x20	FZO	4482	9486	HK
E.TECH 480.18T	353	5/00->>>>	4463=M.S.				400-2"x10	DZO	4463		
E.TECH 480.24	353	5/00->>>>									
E.TECH 480.26	353	5/00->>>>	>03-2003	>71289	430 DTE	7128	430-2"x10	DZO	4402	9488	HK
E.TECH 480.26T	353	5/00->>>>									
E.TECH 480.26T	353	5/00->>>>	03-2003>	>71288	430 DTE	7128	430-2"x10	DZO	4402	9347	HK

R

© Copyright KAWE, Raalte - Holland

kW | 1/2 | i | Kawe nr

RENAULT

Major

R 340ti.16/T	249	5/91-10/96	>09-1992 B9/B18	>70455	430 DTP	7045	430-55x20	DLO	4375	9952	HK
R 340ti.17	249	5/91-10/96									
R 340ti.18	249	5/91-10/96	>09-1992 Eaton	>70456	430 DTP	7045	430-2"x10	VLO	4480	9952	HK
R 340ti.18	249	5/91-10/96									
R 340ti.18	249	5/91-10/96	10-1992> Eaton	>71026	430 DTE	7102	430-2"x10	VLO	4480	9952	HK
R 340ti.18/T	249	5/91-10/96									
R 340ti.19	249	5/91-10/96	10-1992> B9	>71025	430 DTE	7102	430-55x20	DLO	4375	9952	HK
R 340ti.19/T	249	5/91-10/96									
R 340ti.24	249	5/91-10/96	10-1992> B9+35mm B18	>71021	430 DTE	7102	430-55x20	DLO	4375	9435	HK
R 340ti.26	249	5/91-10/96									
R 350.17	259	5/91-12/92									
R 350.17	259	5/91-12/92									
R 350.17/T	259	5/91-12/92									
R 350.18	259	5/91-12/92									
R 350.18	259	5/91-12/92									
R 350.18	259	5/91-12/92									
R 350.18/T	259	5/91-12/92									
R 350.19	259	5/91-12/92									
R 350.19/T	259	5/91-12/92									
R 350.19/TB	259	5/91-12/92									
R 350.24	259	5/91-10/92									
R 350.26	259	5/91-12/92									
R 380.22/T	275	5/91-12/92									
R 380.25	275	5/91-12/92									
R 385ti.17,R 380.17	283	5/91-10/96									
R 385ti.18,R 380.18	283	5/91-10/96									
R 385ti.18,R 380.18	283	5/91-10/96									
R 385ti.18,R 380.18	283	5/91-10/96									
R 385ti.18/T,R 380.18/T	283	5/91-10/96									
R 385ti.19,R 380.19	283	5/91-10/96									
R 385ti.19/T,R 380.19/T	283	5/91-10/96									
R 385ti.22/T,R 380.19/TB	283	5/91-10/96									
R 385ti.24,R 380.24	283	5/91-10/96									
R 385ti.25,R 380.25	283	5/91-10/96									
R 385ti.25/T,R 380.25/T	283	5/91-10/96									
R 385ti.26	283	12/91-10/96									
R 385ti.26	283	12/91-10/96									
R 385ti.26,R 380.26	283	5/91-10/96									
R 385ti.26/T,R 380.26/T	283	5/91-10/96									

R 420ti.18/T	305	10/92-10/96	4482=G.S.	>71030	MFZ 2/400 X	7103	400-55x20	FZO	4482	9436	HK
R 420ti.19/T	305	10/92-10/96	4483=M.S.				400-55x20	DZO	4483		
R 420ti.19/T	305	10/92-10/96									
R 420ti.22/T	305	10/92-10/96	B9+35mm, B18	>71021	430 DTE	7102	430-55x20	DLO	4375	9435	HK
R 420ti.24/TS	305	4/92-10/96									
R 420ti.26/TS	305	4/92-10/96									
R 420ti.35/TS	305	4/92-10/96									

Manager

G 200.13	144	9/91-3/93		>62565	350 DR	6256	350-1.1/2x10	DZO	4524	9976	HK
G 200.15	144	9/91-3/93									
G 200.16	144	9/91-3/93									
G 200.16	144	9/91-3/93									
G 200.17	144	9/91-3/93									
G 200.18	144	9/91-3/93									
G 210.16	151	5/92-10/96									
G 210.18	151	5/92-10/96									

R

© Copyright KAWE, Raalte - Holland

kW | 1 2 | i | Kawe nr

RENAULT

Manager

G 220.17 BOM	168	9/91-10/96			430 DB	7050	430-45x16	VLO	4533	9970	HK
G 220.17 BOM	168	9/91-10/96									
G 220.19 BOM	168	9/91-10/96		>71017	MFZ 430	7101	430-45x16	VLO	4533	9952	HK
G 270.13 SP	195	3/93-10/96	>09-1992 B9, B18	>70455	430 DTP	7045	430-55x20	DLO	4375	9952	HK
G 270.14 SP	195	3/93-10/96									
G 270.18,G 270.17	195	11/92-10/96	10-1992> B9	>71015	MFZ 430	7101	430-55x20	DLO	4375	9952	HK
G 280.13,G 270.13	202	9/91-10/96									
G 280.15,G 270.15	202	9/91-10/96	B9+35mm, B18	>71013	MFZ 430	7101	430-55x20	DLO	4375	9435	HK
G 280.15/T,G 270.15/T	202	9/91-10/96									
G 280.16	202	9/91-3/93	Fuller	>71016	MFZ 430	7101	430-2"x10	VLO	4480	9952	HK
G 280.16,G 270.16	202	9/91-10/96									
G 280.17,G 270.18	202	9/91-10/96	PTO 70x32		GF 420 N-T	7035	420-1.3/4x10	FZO	4226	9478	HK
G 280.17/T,G 270.17/T	202	9/91-10/96									
G 280.18,G 270.18,G 270.17	202	9/91-10/96									
G 280.19	202	9/91-3/93									
G 280.19,G 270.19	202	9/91-10/96									
G 280.24	202	9/91-3/93									
G 280.26,G 270.26	202	9/91-10/96									
G 300.13	222	9/91-10/96	>09-1992 B9, B18	>70455	430 DTP	7045	430-55x20	DLO	4375	9952	HK
G 300.15	222	9/91-10/96									
G 300.15/T	222	9/91-10/96	>09-1992 16S-130 Eaton	>70456	430 DTP	7045	430-2"x10	VLO	4480	9952	HK
G 300.16	222	9/91-10/96									
G 300.16	222	9/91-10/96	10-1992> B9+35mm, B18	>71013	MFZ 430	7101	430-55x20	DLO	4375	9435	HK
G 300.17	222	9/91-10/96									
G 300.17/T	222	9/92-10/96	10-1992> B9	>71015	MFZ 430	7101	430-55x20	DLO	4375	9952	HK
G 300.18	222	9/92-10/96									
G 300.18	222	9/92-10/96	10-1992> S6-90	>70451	MFZ 2/400 X	7045	430-2"x10	VLO	4480	9952	HK
G 300.18	222	9/92-10/96									
G 300.19	222	9/91-10/96	PTO 70x32		GF 420 N-T	7035	420-1.3/4x10	FZO	4226	9478	HK
G 300.19	222	9/91-3/93									
G 300.19/T	222	9/91-10/96									
G 300.19/T	222	9/91-10/96									
G 300.24	222	9/91-10/96									
G 300.24	222	9/91-10/96									
G 300.24	222	9/91-10/96									
G 300.25	222	9/91-10/96									
G 300.25	222	9/91-10/96									
G 300.26	222	9/91-10/96									
G 300.26	222	9/91-10/96									
G 300.26 CIT	222	9/91-10/96									
G 300.26/T	222	9/91-10/96									
G 330.13	240	9/91-3/93	B9 / B18	>70455	430 DTP	7045	430-55x20	DLO	4375	9952	HK
G 330.15	240	9/91-3/93									
G 330.17	240	9/91-3/93	Eaton	>70456	430 DTP	7045	430-2"x10	VLO	4480	9952	HK
G 330.18	240	9/91-3/93									
G 330.19	240	9/91-3/93	PTO 70x32		GF 420 N-T	7035	420-1.3/4x10	FZO	4226	9478	HK
G 330.24	240	9/91-3/93									
G 330.26	240	9/91-3/93									
G 230ti.13	166	9/91-3/93	6.69, B6		380 DB	6232	380-40x14	SSO	4633	9870	HK
					430 DTE	7101	430-55x20	DLO	4631	9952	HK

R

© Copyright KAWE, Raalte - Holland

kW | 1 2 | i | Kawe nr

RENAULT

Manager

G 230.13 SP	177	9/91-3/93			380 DB	6232	380-45x16	VLO	4485	9975	HK
G 230ti.15	166	9/91-3/93									
G 230ti.16	166	9/91-10/96									
G 230ti.16	166	9/91-10/96									
G 230ti.17	166	9/91-10/96									
G 230ti.18	166	5/92-10/96									
G 230ti.18	166	5/92-10/96									
G 230ti.19	166	9/91-10/96									
G 230ti.19	166	9/91-10/96									
G 340ti.16,G 330.16	249	9/91-10/96	>09-1992 B9/B18	>70455	430 DTP	7045	430-55x20	DLO	4375	9952	HK
G 340ti.16,G 330.16	249	9/91-10/96									
G 340ti.17,G 330.19	249	9/91-10/96	>09-1992 16S-130	>70456	430 DTP	7045	430-2"x10	VLO	4480	9952	HK
G 340ti.17/T,G 330.17/T	249	9/91-10/96									
G 340ti.18,G 330.18	249	9/91-10/96	10-1992>	>71013	MFZ 430	7101	430-55x20	DLO	4375	9435	HK
G 340ti.18/T	249	2/92-10/96	B9+35mm, B18								
G 340ti.19,G 330.19	249	9/91-10/96									
G 340ti.19/T,G 330.19/T	249	9/91-10/96	10-1992> B9	>71015	MFZ 430	7101	430-55x20	DLO	4375	9952	HK
G 340ti.19/T,G 330.19/T,G 330.17/T	249	9/91-10/96									
G 340ti.26,G 330.26	249	10/91-10/96	10-1992> Eaton	>71016	MFZ 430	7101	430-2"x10	VLO	4480	9952	HK

Mascott

90.35	63	1/99-12/01		235 DT	5827					9401	HK
90.35	63	1/99-12/01									
110.35	78	1/99-6/04		235 DT	5827					9401	HK
110.35	78	1/99-6/04									
110.35	78	1/00-6/04	>65120	MFZ 265							
110.50	78	1/00-6/04									
110.50	78	1/99-6/04	>65120	MFZ 265							
110.50	78	1/99-6/04									
110.55	78	1/99-6/04									
110.55	78	1/99-6/04									
110.60	78	1/99-6/04									
130.35	92	1/99-6/04									
130.35	92	1/99-6/04									
130.55	92	1/99-6/04									
130.55	92	1/99-6/04									
130.65	92	1/99-6/04									
140.35	103	1/01-6/04									
140.35	103	1/01-6/04									
140.55	103	1/01-6/04									
140.55	103	1/01-6/04									
140.65	103	1/01-6/04									
150.35	107	10/01-6/04									

R

© Copyright KAWE, Raalte - Holland

kW | 1 2 | i | Kawe nr

RENAULT

Mascott

120.35	85	5/04->>>>								
120.35	85	5/04->>>>								
120.55	85	5/04->>>>								
120.55	85	5/04->>>>								
120.65	85	5/04->>>>								
150.35	107	10/01-6/04								
150.55	107	10/01-6/04								
150.55	107	10/01-6/04								
150.65	107	10/01-6/04								
160.35	115	5/04->>>>								
160.35	115	5/04->>>>								
160.55	115	5/04->>>>								
160.55	115	5/04->>>>								
160.65	115	5/04->>>>								

Maxter

G 260.19	188	2/96-6/97								
G 260.19	188	2/96-6/97								
G 270.19	195	1/93-10/96								
G 270.19	195	1/93-10/96								
G 280.18	202	10/92-3/93	B9+35mm, B18	>71013	MFZ 430	7101	430-55x20	DLO	4375	9435	HK
G 280.18/T	202	10/92-3/93									
G 280.18	202	10/92-3/93	B9	>71015	MFZ 430	7101	430-55x20	DLO	4375	9952	HK
G 300.26	219	2/96-6/97								
G 300.18	222	10/92-10/96	B9+35mm, B18	>71013	MFZ 430	7101	430-55x20	DLO	4375	9435	HK
G 300.18	222	10/92-10/96									
G 300.18	222	10/92-10/96	B9	>71015	MFZ 430	7101	430-55x20	DLO	4375	9952	HK
G 300.18	222	10/92-10/96									
G 300.19	219	2/96-6/97									
G 300.19	219	2/96-6/97									
G 300.19	222	10/92-10/96									
G 300.19	222	10/92-10/96									
G 300.19	222	10/92-10/96									
G 300.19/T	222	10/92-10/96									
G 300.26	222	10/92-10/96									
G 300.26	222	10/92-10/96									
G 300.26	222	10/92-10/96									
G 300.26	222	10/92-10/96									
G 300.26	222	10/92-10/96									
G 230ti.19	166	10/92-5/95			380 DB	6232				9870	HK
G 230ti.19	166	10/92-5/95									

R

© Copyright KAWE, Raalte - Holland

kW | i | Kawe nr

RENAULT

Maxter

G 340ti.18/T	249	10/92-6/97	B9+35mm, B18	>71013	MFZ 430	7101	430-55x20	DLO	4375	9435	HK
G 340ti.19	249	10/92-6/97									
G 340ti.19	249	10/92-6/97	B9	>71015	MFZ 430	7101	430-55x20	DLO	4375	9952	HK
G 340ti.19/T	249	10/92-6/97									
G 340ti.19/T	249	10/92-6/97	B9, B18	>71030	MFZ 2/400 X	7103	400-55x20	FZO	4482	9436	HK
G 340ti.25/A,G 340ti.25/B	249	10/92-6/97	4482=G.S.				400-55x20	DZO	4483		
G 340ti.25/A,G 340ti.25/B	249	10/92-6/97	4483=M.S.								
G 340ti.26	249	10/92-6/97									
G 340ti.26,G 340ti.26/B	249	10/92-6/97	Fuller	>71016	MFZ 430	7101	430-2"x10	VLO	4480	9952	HK
G 340ti.26/B	249	10/92-6/97									
G 340ti.26/C	249	10/92-6/97									
G 340ti.26/C	249	10/92-6/97									
G 340ti.32,G 340ti.32/B	249	10/92-6/97									
G 340ti.32/A,G 340ti.32/B	249	10/92-6/97									
G 340ti.32/A,G 340ti.32/B	249	10/92-6/97									
G 340ti.32/C	249	10/92-6/97									
G 340ti.32/C	249	10/92-6/97									
G 340ti.34	249	10/92-6/97									
G 340ti.34	249	10/92-6/97									
G 340ti.34	249	10/92-6/97									
G 340ti.40	249	10/92-6/97									
G 340ti.40	249	10/92-6/97									

Messenger

B 80.45	56	9/90-6/99		235 DBR	905241	235-29x10	VLO	932274	9942	HK
B 80.35	56	9/90-6/99								
B 80.45	56	9/90-6/99								
B 80.35	56	9/90-6/99								

B 110.45	78	9/96-6/99		250 DBR	5621	250-1.3/8x10	VZO	2217	9883	HK
B 110.45	78	9/96-6/99								
B 120.35	85	10/91-7/96								
B 120.35	90	9/96-6/99								
B 120.35	90	9/96-6/99								
B 120.35	90	9/96-6/99								
B 120.55	85	1/94-9/96								
B 120.55	85	1/94-9/96								
B 120.55	90	9/96-6/99								
B 120.55	90	9/96-6/99								
B 120.55	90	9/96-6/99								
B 120.55T	85	1/94-9/96								
B 120.55T	90	9/96-6/99								
B 120.65	85	1/94-9/96								
B 120.65	90	9/96-6/99								
B 120.65	90	9/96-6/99								

Midliner

M 140.12/C	103	5/89-3/93	S5-35	>61145	MF 310	6114	310-1.1/2x10	VLO	3205	9852	HK
M 140.12/C	103	5/89-3/93									
			S6-36	>62565	350 DR	6256	350-1.1/2x10	DZO	4524	9976	HK

M 140.13/C	103	5/89-3/93		>62566	350 DR	6256	350-1.1/2x10	VLO	4529	9976	HK
M 140.13/C	103	4/89-3/93									

© Copyright KAWE, Raalte - Holland

kW | 1 2 | i | Kawe nr

RENAULT

Midliner

M 150.09/C	110	11/92-10/96		>62565	350 DR	6256	350-1.1/2x10	DZO	4524	9976	HK
M 150.09/C SP	110	11/92-10/96									
M 150.11/C	110	11/92-10/96									
M 150.11/C SP	110	11/92-10/96									
M 150.12/C	110	5/96-1/00									
M 150.12/C	110	11/92-10/96									
M 150.12/C BTP	110	11/92-10/96									
M 150.13/C	110	11/92-10/96									
M 150.13/C	110	5/96-1/00									
M 150.13/C BTP	110	11/92-10/96									
M 150.14/C BOM	110	11/92-10/96									
M 150.14/C CIT	110	11/92-10/96									
M 160.12/C	117	5/89-3/93	S5-35, S6-36	>65566	350 DR	6256	350-1.1/2x10	VLO	4529	9976	
M 160.12/C	117	5/89-3/93	G406, G409								
M 160.13/C	117	5/89-3/93	G406, G409		350 DR	6256	350-45x16	VLO	4393	9975	
M 160.13/C	117	5/89-3/93									
M 160.13/C	117	5/89-3/93									
M 160.14/C BOM	117	5/89-3/93									
M 160.14/C CIT	117	5/89-3/93									
M 160.15/D	117	5/89-3/93									
ME 160.13	117	5/89-3/93									
ME 160.15	117	5/89-3/93									
M 180.10/C	129	11/92-10/96		>65566	350 DR	6256	350-1.1/2x10	VLO	4529	9976	HK
M 180.11/C	129	11/92-10/96									
M 180.11/C SP	129	11/92-10/96									
M 180.12/C	129	11/92-10/96									
M 180.12/C	132	5/96-1/00									
M 180.12/C BTP	129	11/92-10/96									
M 180.13 SP	129	11/92-10/96									
M 180.13/C	132	5/96-1/00									
M 180.13/C	132	5/96-1/00									
M 180.13/C	129	11/92-10/96									
M 180.13/C	129	11/92-10/96									
M 180.13/C	129	11/92-10/96									
M 180.13/C BTP	129	11/92-10/96									
M 180.15/D	129	11/92-10/96									
M 180.15/D	132	10/96-1/00									
M 180.15/D	129	11/92-10/96									
M 180.15/D	129	11/92-10/96									
M 180.15/D BTP	129	11/92-10/96									
M 180.16/D	129	11/92-10/96									
M 180.16/D	132	5/96-1/00									
ME 180.15	134	5/89-3/93									
M 200.10/C	144	5/88-3/93		>62565	350 DR	6256	350-1.1/2x10	DZO	4524	9976	HK
M 200.12/C	144	5/88-3/93									
M 200.13/C	144	5/88-3/93			350 DR	6256	350-45x16	VLO	4393	9975	HK
M 200.13/C	144	5/88-3/93									
M 200.13/C	144	5/88-3/93									
M 200.14/C BOM	144	5/88-3/93									
M 200.14/C CIT	144	5/88-3/93									
M 200.15/D	144	5/88-3/93									
M 200.15/D	144	5/88-3/93									
M 200.15/D	144	5/88-3/93									
M 200.16/D	144	5/88-3/93									
M 200.16/D	144	5/88-3/93									

R

© Copyright KAWE, Raalte - Holland

kW | 1 2 | i | Kawe nr

RENAULT

Midliner

M 210.12/C	154	5/92-1/00	>65566	350 DR	6256	350-1.1/2x10	VLO	4529	9976	HK
M 210.13/C	154	5/92-1/00								
M 210.13/C	154	5/92-1/00								
M 210.13/C SP	151	5/92-10/96								
M 210.14/C BOM	151	5/92-10/96								
M 210.14/D	154	5/96-1/00								
M 210.15/D	154	5/92-1/00								
M 210.15/D CIT	151	5/92-10/96								
M 210.16/D	154	5/92-1/00								
M 210.16/D	154	5/92-1/00								
M 210.16/D	154	5/96-1/00								
M 210.16/D CIT	151	5/92-10/96								

M 230.10/C	166	5/89-7/92		380 DB	6232	380-45x16	VLO	4485	9975	HK
M 230.12/C	166	5/92-10/96								
M 230.12/D	166	5/89-7/92								
M 230.12/D	166	5/89-7/92								
M 230.13/C	166	5/92-10/96								
M 230.13/C,M 230.13/D	166	5/89-10/96								
M 230.13/D	166	5/89-7/92								
M 230.13C/T	166	5/89-10/96								
M 230.15/D	166	5/89-10/96								
M 230.15/D	166	5/89-10/96								
M 230.15/D CIT	166	5/89-7/92								
M 230.16/D	166	5/89-10/96								
M 230.16/D	166	5/89-10/96								
M 230.16/D CIT	166	5/89-7/92								
M 230.16D/T	166	5/89-10/96								

R

M 250.13/C	184	5/96-1/00	>65065	MFZ 395	6506	395-1.3/4x10	VZO	4610	9487	HK
M 250.13/C	184	5/96-1/00								
M 250.15/C,M 250.15/D	184	5/96-1/00								
M 250.15C/T	184	5/96-1/00								
M 250.16/D	184	5/96-1/00								
M 250.16/D	184	5/96-1/00								

S 100.06/A	72	1/86-9/90		280 DBR	6273	280-1.1/2x10	SLO	2358	9883	HK
S 100.06/A	72	1/86-9/90								
S 100.07/A	72	1/86-9/90								
S 100.07/A	72	1/86-9/90								
S 100.08/A	72	1/86-9/90								
S 100.08/A	72	1/86-9/90								
S 100.08/A	72	1/86-9/90								
S 100.08/A	72	1/86-9/90								
S 100.09/A BOM	72	1/86-9/90								
S 100.09/A CIT	72	1/86-9/90								

S 110.06/A	76	6/85-9/90		280 DBR	6273	280-1.3/4x10	SLO	2359	9883	HK
S 110.07/A	76	6/85-9/90								
S 110.08/A	76	6/85-9/90								
S 110.08/A	76	6/85-9/90								
S 110.08/A	76	6/85-9/90								

© Copyright KAWE, Raalte - Holland

kW | 1 2 | i | Kawe nr

RENAULT

Midliner

S 120.06/A	82	9/90-11/92									
S 120.06/A,S 120.07/A	82	9/90-11/92									
S 120.06/A,S 120.07/A	88	11/92-10/94									
S 120.07/A	82	9/90-11/92									
S 120.07/A	82	9/90-11/92									
S 120.07/A	88	11/92-10/94									
S 120.07/A	82	9/90-11/92									
S 120.08/A	88	11/92-10/94									
S 120.08/A	88	11/92-10/94									
S 120.08/A	82	9/90-11/92									
S 120.08/A	82	9/92-11/92									
S 120.08/A	82	9/90-11/92									
S 120.08/A	82	9/90-11/92									
S 120.09/A	88	11/92-10/94									
S 120.09/A	88	11/92-10/94									
S 120.09/B	88	11/92-10/94									
S 120.09/B BOM	82	9/90-11/92									
S 120.09/B BOM	88	11/92-10/94									
S 120.09/B CIT	82	9/90-11/92									

	MFZ 310	6293	310-1.1/2x10	VLO	2377	9434	HK
>62941	MFZ 310	6294	310-1.1/2x10	VLO	2371	9434	HK

S 130.06	97	9/83-1/90	S5-35	>61145	MF 310	6114	310-1.1/2x10	VLO	3205	9852	HK
S 130.07	97	9/83-1/90									
S 130.08/A	97	9/83-1/90	S6-36	>62565	350 DR	6256	350-1.1/2x10	DZO	4524	9976	HK
S 130.08/A,S 130.08/B	97	9/83-1/90									
S 130.08/A,S 130.08/B	97	9/83-1/90									
S 130.08/B	97	9/83-1/90									
S 130.08/R	97	9/83-1/90									
S 130.09/B	97	9/83-1/90									
S 130.09/B	97	9/83-1/90									
S 130.09/B	97	9/83-1/90									
S 130.11	97	9/83-1/90									
S 130.11/B	97	9/83-1/90									
S 130.11/B	97	9/83-1/90									
S 130.13/B	97	9/83-1/90									

S 135.08/A	102	2/94-5/96	>62941	MFZ 310	6294	310-1.1/2x10	VLO	2371	9434	HK
S 135.08/A	102	2/94-5/96								
S 135.08/A,S 150.08/A	110	5/96-1/00								
S 135.08/A,S 150.08/A	110	5/96-1/00								
S 135.09/B,S 150.09/B	110	5/96-1/00								

S 140.07/A	103	1/90-9/93	>61145	MF 310	6114	310-1.1/2x10	VLO	3205	9852	HK
S 140.07/A	103	1/90-9/93								
S 140.08/A,S 140.08/B	103	1/90-9/93								
S 140.08/A,S 140.08/B	103	1/90-9/93								
S 140.08/B	103	1/90-9/93								
S 140.09/B	103	1/90-9/93								
S 140.09/B	103	1/90-9/93								
S 140.09/B	103	1/90-9/93								
S 140.09/B	103	1/90-9/93								

R

© Copyright KAWE, Raalte - Holland

kW | 1 2 | i | Kawe nr

RENAULT

Midliner

S 150.08/A	110	5/96-1/00		>62565	350 DR	6256	350-1.1/2x10	DZO	4524	9976	HK
S 150.08/A	110	5/96-1/00									
S 150.08/A	110	11/92-1/94									
S 150.08/A,S 150.08/B	110	1/94-5/96									
S 150.08/A,S 150.08/B	110	11/92-1/94									
S 150.08/B	110	1/94-5/96									
S 150.08/B	110	11/92-1/94									
S 150.08TI	113	5/83-7/86									
S 150.08TI	113	5/83-7/86									
S 150.08TI	117	5/86-9/90									
S 150.08TI	117	5/86-9/90									
S 150.08TI/R	117	5/86-9/90									
S 150.09/B	110	5/96-1/00									
S 150.09/B	110	5/96-1/00									
S 150.09/B	110	1/94-5/96									
S 150.09/B	110	1/94-5/96									
S 150.09/B	110	11/92-1/94									
S 150.09/B	110	11/92-1/94									
S 150.09/B,S 135.09/B	110	5/96-1/00									
S 150.09TI	113	5/83-7/86									
S 150.09TI	113	5/83-7/86									
S 150.09TI	117	5/86-9/90									
S 150.09TI	117	5/86-9/90									
S 150.09TI	117	5/86-9/90									
S 150.09TI	117	5/86-9/90									
S 150.11TI	117	5/86-9/90									
S 150.11TI	117	5/86-9/90									
S 150.11TI	117	5/86-9/90									
S 150.11TI	117	5/86-9/90									
S 150.13TI	117	4/86-9/90									
S 150.13TI	117	5/86-9/90									
S 150.13TI	117	5/86-9/90									
S 150.14TI BOM	117	5/86-9/90									

R

S 160.08/A,S 160.08/B	117	1/90-9/93		>62565	350 DR	6256	350-1.1/2x10	DZO	4524	9976	HK
S 160.08/B	117	1/90-9/93									
S 160.09/B	117	1/90-9/93									
S 160.09/B	117	1/90-9/93									
S 160.09/B SP	117	1/90-9/93									

S 170.11TI	135	10/87-5/89	S5-35, S6-65	>62565	350 DR	6256	350-1.1/2x10	DZO	4524	9976	HK
S 170.11TI/R	135	10/87-5/89									
S 170.11TI/R	135	10/87-5/89	BDSL		350 DR	6256	350-45x16	VLO	4393	9975	HK
S 170.13TI	135	10/83-3/93									
S 170.13TI,S 170 SP	135	10/83-3/93	S6-65		350 DR	6256	350-40x14	SSO	4391	9346	HK
S 170.13TI,S 170.13TI/R	135	10/83-5/89									
S 170.13TI/T	135	10/84-5/89									
S 170.14TI	135	10/83-5/89									
S 170.14TI	135	10/83-5/89									
S 170.14TI/R	135	10/87-5/89									
S 170.15TI	135	10/82-9/93									

© Copyright KAWE, Raalte - Holland

kW | 1 2 | i | Kawe nr

RENAULT

Midliner

S 180.08/A	132	5/96-1/00	>62565	350 DR	6256	350-1.1/2x10	DZO	4524	9976	HK
S 180.08/A	132	5/96-1/00								
S 180.08/A	129	11/92-10/96								
S 180.08/A,S 180.08/B	129	11/92-10/96								
S 180.08/A,S 180.08/B	129	11/92-10/96								
S 180.09/B	132	5/96-1/00								
S 180.09/B	132	5/96-1/00								
S 180.09/B	129	11/92-10/96								
S 180.09/B	129	11/92-10/96								
S 180.09/B	129	11/92-10/96								
S 180.09/B	129	11/92-10/96								
S 180.09/B SP	129	11/92-10/96								

S 210.08/A	154	4/95-1/00		MFZ 395	6506	395-1.3/4x10	VZO	4610	9487	HK
S 210.08/A	154	4/95-1/00								
S 210.09/B	154	4/95-1/00		350 DR	6256	350-1.1/2x10	VLO	4529	9976	HK
S 210.09/B	154	4/95-1/00								
				380 DB	6232	380-45x16	VLO	4485	9975	HK

S 220.11TI	166	9/87-9/90		380 DB	6232	380-45x16	VLO	4485	9970	HK
S 220.11TI	166	9/87-9/90								
S 220.13TI	166	9/87-9/90								
S 220.13TI/T	166	9/87-9/90								
S 220.14TI	166	9/87-9/90								
S 220.14TI	166	9/87-9/90								
S 220.14TI	166	9/87-9/90								
S 220.14TI/T	166	9/87-9/90								

Midlum

135.08/B,150.08/B	110	1/00->>>>	>62941	MFZ 310	6294	310-1.1/2x10	VLO	2371	9434	HK
135.08/B,150.08/B	110	1/00->>>>								
135.09/B,150.09/B	110	1/00->>>>								
135.10/B,150.10/B	110	1/00->>>>								
135.10/B,150.10/B	110	1/00->>>>								

150.08/B	112	10/01->>>>		350 DTE	6312	350-1.1/2x10	VLO	4529	9434	HK
150.10/B	112	10/01->>>>								
150.12/B	110	1/00->>>>								

160.08	118	5/06->>>>								
160.10	118	5/06->>>>								
160.12	118	5/06->>>>								

180.08/B	132	1/00->>>>		350 DTE	6312	350-1.1/2x10	VLO	4529	9434	HK
180.08/B	132	1/00->>>>								
180.08/B	128	10/01->>>>								
180.09/B	132	1/00->>>>								
180.10/B	132	1/00->>>>								
180.10/B	132	1/00->>>>								
180.10/B	128	10/01->>>>								
180.12	128	10/01->>>>								
180.12/B	132	1/00->>>>								
180.12/B, 180.12/C	128	10/01->>>>								

R

© Copyright KAWE, Raalte - Holland

kW | 1 2 | i | Kawe nr

RENAULT

Midlum

190.08	140	5/06->>>>
190.10	140	5/06->>>>
190.12	140	5/06->>>>
190.12	140	5/06->>>>
190.13	140	5/06->>>>
190.14	140	5/06->>>>
190.16	140	5/06->>>>

	350 DTE	6312	350-1.1/2x10	VLO	4529	9434	HK

210.08/B	154	1/00->>>>
210.08/B, 220.08/B	158	1/00->>>>
210.09/B	154	1/00->>>>
210.10/B	154	1/00->>>>
210.10/B, 220.10/B	158	1/00->>>>
210.12/C	154	1/00->>>>
210.12/C, 220.12/C	158	1/00->>>>
210.13/C	154	1/00->>>>
210.13/C, 220.13/C, 220.13/D	158	1/00->>>>
210.14/C, 220.14/C, 220.14/D	158	1/00->>>>
210.15/C	154	1/00->>>>
210.15/C	154	1/00->>>>
210.16/C, 220.16/C, 22.16/D	158	1/00->>>>

220.08	158	5/06->>>>
220.10	158	5/06->>>>
220.12	158	5/06->>>>
220.13	158	5/06->>>>
220.14	158	5/06->>>>
220.16	158	5/06->>>>

R

	350 DTE	6312	350-1.1/2x10	VLO	4529	9434	HK

220.12	158	10/01->>>>
220.14	158	10/01->>>>
220.15	158	10/01->>>>
220.16	158	10/01->>>>
220.18/D	158	10/01->>>>

240.12	177	5/06->>>>
240.13	177	5/06->>>>
240.14	177	5/06->>>>
240.15	177	5/06->>>>
240.16	177	5/06->>>>
240.18	177	5/06->>>>

	350 DTE	6312	350-1.1/2x10	VLO	4529	9434	HK

250.12/C	184	1/00->>>>
250.12/C	184	1/00->>>>
250.13/C	184	1/00->>>>
250.13/C	184	1/00->>>>
250.14/C	184	1/00->>>>
250.15/C	184	1/00->>>>
250.15/C	184	1/00->>>>
250.16/C	184	1/00->>>>
250.16/CT	184	1/00->>>>

© Copyright KAWE, Raalte - Holland

kW | 1 2 | i | Kawe nr

RENAULT

Midlum

270.12/C	195	10/01->>>>			350 DTE	6312	350-1.1/2x10	VLO	4529	9434	HK
270.13/C, 270.13/D	195	10/01->>>>									
270.14/C, 270.14/D	195	10/01->>>>									
270.16/C	195	10/01->>>>									
270.16/C, 270.16/D	195	10/01->>>>									
270.18/D	195	10/01->>>>									
280.12	206	5/06->>>>									
280.13	206	5/06->>>>									
280.14	206	5/06->>>>									
280.16	206	5/06->>>>									
280.18	206	5/06->>>>									

Premium

Distribution 210.16	154	4/96->>>>	Eaton 4106 A		350 DTE	6312	350-1.1/2x10	VLO	4524	9434	HK
Distribution 210.18D, 220.18	158	4/96->>>>									
			Eaton 8209 A	>65065	MFZ 395	6506	395-1.3/4x10	VZO	4610	9487	HK
Distribution 250.16	184	4/96->>>>		>65065	MFZ 395	6506	395-1.3/4x10	VZO	4610	9487	HK
Distribution 250.18D	184	4/96->>>>									
Distribution 250.19	184	4/96->>>>									
Distribution 260.16	188	4/96->>>>	Eaton 8209 A,	>71280	430 DTE	7128	430-55x20	DLO	4531	9487	HK
Distribution 260.18	188	4/96->>>>	9S-109, 16S-109								
Distribution 260.19	188	4/96->>>>									
Distribution 270.18	195	8/00->>>>								9976	HK
Distribution 300.16D	219	4/96->>>>	B9+35mm, B18	>71452	MFZ 2/400 X	>71451	400-55x20	FZO	4482	9486	HK
Distribution 300.16T	219	4/96->>>>	4482=G.S.				400-55x20	DZO	4483		
Distribution 300.18D	219	4/96->>>>	4483=M.S.								
Distribution 300.19	219	4/96->>>>	B9	>71286	430 DTE	7128	430-55x20	DLO	4375	9487	HK
Distribution 300.19D/T	219	4/96->>>>									
Distribution 300.26D	219	4/96->>>>	B9+35mm, B18, B9 TBV	>71285	430 DTE	7128	430-55x20	DLO	4375	9488	HK
			9S-109, 16S-109, Eaton	>71280	430 DTE	7128	430-55x20	DLO	4531	9487	HK
Distribution 320.18	230	8/00->>>>	12AS2301	>71455	MFZ 2/400 X	>71451	400-55x20	FZO	4482	9486	HK
Distribution 320.18 D	230	8/00->>>>	4482=G.S.				400-2"x10	DZO	4463		
Distribution 320.24D	230	8/00->>>>	4463=M.S.								
Distribution 320.26D	230	8/00->>>>	9S-109	>71280	430 DTE	7128	430-55x20	DLO	4531	9487	HK
			12AS2301		430 DTE	7128				9347	HK

R

© Copyright KAWE, Raalte - Holland

kW | i | Kawe nr

RENAULT

Premium

Distribution 340.18D	249	4/96->>>>	B9+35mm, B18	>71452	MFZ 2/400 X	>71451	400-55x20	FZO	4482	9486	HK
Distribution 340.18D/T	249	4/96->>>>	4482=G.S.				400-55x20	DZO	4483		
Distribution 340.19D	249	4/96->>>>	4483=M.S.								
Distribution 340.19D/T	249	4/96->>>>	8S-151, 16S-151	>71455	MFZ 2/400 X	>71451	400-55x20	FZO	4482	9486	HK
Distribution 340.26D	249	4/96->>>>	4482=G.S.				400-2"x10	DZO	4463		
			4463=M.S.								
			B9	>71286	430 DTE	7128	430-55x20	DLO	4375	9487	HK
			B9+35mm, B18, B9 TBV	>71285	430 DTE	7128	430-55x20	DLO	4375	9488	HK
			8S-151, 16S-151	>71281	430 DTE	7128	430-2"x10	DZO	4480	9488	HK
			9S-109, 16S-109	>71280	430 DTE	7128	430-55x20	DLO	4531	9487	HK
Distribution 370.18	266	8/00->>>>	4482=G.S.	>71455	MFZ 2/400 X	>71451	400-55x20	FZO	4482	9486	HK
Distribution 370.18D	266	8/00->>>>	4463=M.S.				400-2"x10	DZO	4463		
Distribution 370.24D	266	8/00->>>>									
Distribution 370.26D	266	8/00->>>>	8S-151, 16S-151/181, 12AS 2301		430 DTE	7128				9008	HK
			12AS "Full Auto"		430 DTE	7128				9347	HK
Distribution 400.18D	288	1/00->>>>	B9, B18	>71452	MFZ 2/400 X	>71451	400-55x20	FZO	4482	9486	HK
Distribution 400.18D/T	288	1/00->>>>	4482=G.S.				400-55x20	DZO	4483		
			4483=M.S.								
			8S-151, 16S-151	>71455	MFZ 2/400 X	>71451	400-55x20	FZO	4482	9486	HK
			4482=G.S.				400-2"x10	DZO	4463		
			4463=M.S.								
			8S-151, 16S-151/181	>71289	430 DTE	7128	430-2"x10	DZO	4402	9488	HK
			B9 TBV, B18	>71285	430 DTE	7128	430-55x20	DLO	4375	9488	HK
			B9	>71541	430 DTE	7154	430-2"x10	DZO	4407	9487	HK
Distribution 420.18	303	8/00->>>>	4482=G.S.	>71455	MFZ 2/400 X	>71451	400-55x20	FZO	4482	9486	HK
Distribution 420.18D	303	8/00->>>>	4463=M.S.				400-2"x10	DZO	4463		
			12AS "Full Auto"	>71288	430 DTE	7128	430-2"x10	DZO	4402	9347	HK
			8S-151, 16S-151/181, 12AS 2301	>71289	430 DTE	7128	430-2"x10	DZO	4402	9488	HK
Route 300.16	219	9/96->>>>	B9+35mm, B18	>71452	MFZ 2/400 X	>71451	400-55x20	FZO	4482	9486	HK
Route 300.18	219	9/96->>>>	4482=G.S.				400-55x20	DZO	4483		
Route 300.18T	219	9/96->>>>	4483=M.S.								
Route 300.19	219	9/96->>>>	B9	>71286	430 DTE	7128	430-55x20	DLO	4375	9487	HK
Route 300.19T	219	9/96->>>>	B9+35mm, B18, B9 TBV	>71285	430 DTE	7128	430-55x20	DLO	4375	9488	HK
			9S-109, 16S-109, Eaton	>71280	430 DTE	7128	430-55x20	DLO	4531	9487	HK

R

© Copyright KAWE, Raalte - Holland

kW | 1 2 | i | Kawe nr

RENAULT

Premium

Route 320.18	230	8/00->>>>	12AS2301	>71455	MFZ 2/400 X	>71451	400-55x20	FZO	4482	9486	HK
Route 320.18	230	8/00->>>>	4482=G.S.				400-2"x10	DZO	4463		
			4463=M.S.								
			9S-109	>71280	430 DTE	7128	430-55x20	DLO	4531	9487	HK
			12AS2301		430 DTE	7128				9347	HK
Route 340.18	249	4/96->>>>	B9+35mm, B18	>71452	MFZ 2/400 X	>71451	400-55x20	FZO	4482	9486	HK
Route 340.18T	249	4/96->>>>	4482=G.S.				400-55x20	DZO	4483		
Route 340.19	249	4/96->>>>	4483=M.S.								
Route 340.19T	249	4/96->>>>	8S-151, 16S-151	>71455	MFZ 2/400 X	>71451	400-55x20	FZO	4482	9486	HK
Route 340.24	249	4/96->>>>	4482=G.S.				400-2"x10	DZO	4463		
Route 340.26	249	4/96->>>>	4463=M.S.								
			B9	>71286	430 DTE	7128	430-55x20	DLO	4375	9487	HK
			B9+35mm, B18, B9 TBV	>71285	430 DTE	7128	430-55x20	DLO	4375	9488	HK
			8S-151, 16S-151/181	>71281	430 DTE	7128	430-2"x10	DZO	4480	9488	HK
Route 370.18	266	8/00->>>>	4482=G.S.	>71455	MFZ 2/400 X	>71451	400-55x20	FZO	4482	9486	HK
Route 370.18	266	8/00->>>>	4463=M.S.				400-2"x10	DZO	4463		
Route 370.24	266	8/00->>>>									
Route 370.26	266	8/00->>>>	12AS "Full Auto"	>71288	430 DTE	7128	430-2"x10	DZO	4402	9347	HK
			8S-151, 16S-151/181, 12AS 2301	>71289	430 DTE	7128	430-2"x10	DZO	4402	9488	HK
Route 385.18,400.18	288	4/96->>>>	B9+35mm, B18	>71452	MFZ 2/400 X	>71451	400-55x20	FZO	4482	9486	HK
Route 385.18T,400.18T	288	4/96->>>>	4482=G.S.				400-55x20	DZO	4483		
Route 385.19,400.19	288	4/96->>>>	4483=M.S.								
Route 385.19T,400.19T	288	4/96->>>>	8S-151, 16S-151	>71455	MFZ 2/400 X	>71451	400-55x20	FZO	4482	9486	HK
Route 385.24,400.24	288	4/96->>>>	4482=G.S.				400-2"x10	DZO	4463		
Route 385.24T,400.24T	288	4/96->>>>	4463=M.S.								
Route 385.26	280	4/96->>>>	B9	>71286	430 DTE	7128	430-55x20	DLO	4375	9487	HK
Route 385.26,400.26	288	4/96->>>>									
			B9+35mm, B18	>71285	430 DTE	7128	430-55x20	DLO	4375	9488	HK
			8S-151, 16S-151/181	>71289	430 DTE	7128	430-2"x10	DZO	4402	9488	HK
Route 420.18	303	8/00->>>>	4482=G.S.	>71455	MFZ 2/400 X	>71451	400-55x20	FZO	4482	9486	HK
Route 420.18T	303	8/00->>>>	4463=M.S.				400-2"x10	DZO	4463		
Route 420.24	303	8/00->>>>									
Route 420.24	303	8/00->>>>	8S-151, 16S-151/181, 12AS 2301		430 DTE	7128				9008	HK
Route 420.25	303	8/00->>>>									
Route 420.26	303	8/00->>>>									
			12AS "Full Auto"		430 DTE	7128				9347	HK

R

© Copyright KAWE, Raalte - Holland

kW | 1 2 | i | Kawe nr

RENAULT

Premium 2

Distribution 280.18 D	206	10/05->>>>								
Distribution 370.26	272	10/05->>>>								
Distribution 410.18 D	302	10/05->>>>								
Distribution 410.26	302	10/05->>>>								
Route 410.18 D	302	10/05->>>>								
Route 410.24	302	10/05->>>>								
Route 410.25	302	10/05->>>>								
Route 410.26	302	10/05->>>>								
Route 410.18	302	10/05->>>>								
Route 410.25	302	10/05->>>>								
Route 450.18 D	331	10/05->>>>								
Route 450.24	331	10/05->>>>								
Route 450.25	331	10/05->>>>								
Route 450.26	331	10/05->>>>								
Route 450.18	331	10/05->>>>								
Route 450.25	331	10/05->>>>								

R

R

R 310.16	228	10/80-3/89	RVI	>70455	430 DTP	7045	430-55x20	DLO	4375	9952	HK
R 310.16/T	228	10/80-3/89									
R 310.17	228	10/80-3/89	Fuller	>70456	430 DTP	7045	430-2"x10	VLO	4480	9952	HK
R 310.17/T	228	10/80-3/89									
R 310.19	228	10/80-3/89									
R 310.19/T	228	10/80-3/89									
R 310.22	228	10/80-3/89									
R 310.22	228	10/80-3/89									
R 310.22/T	228	10/80-3/89									
R 330.17	249	5/88-5/91		>70455	430 DTP	7045	430-55x20	DLO	4375	9952	HK
R 330.17/T	249	5/88-5/91									
R 330.19	249	5/88-5/91									
R 330.19/T	249	5/88-5/91									
R 330.24	249	5/88-5/91									

© Copyright KAWE, Raalte - Holland

kW | 1 2 | i | Kawe nr

RENAULT

R

R 340.17	259	3/86-1/90	B9, B18, RVI	>70455	430 DTP	7045	430-55x20	DLO	4375	9952	HK
R 340.17/T	259	3/86-1/90									
R 340.19	259	3/86-1/90	Fuller	>70456	430 DTP	7045	430-2"x10	VLO	4480	9952	HK
R 340.19/T	259	3/86-1/90									
R 340.24	259	3/86-1/90									
R 340.24	259	3/86-1/90									
R 340ti.16/T	249	1/90-5/91									
R 340ti.17	249	1/90-5/91									
R 340ti.18	249	1/90-5/91									
R 340ti.18	249	1/90-5/91									
R 340ti.18	249	1/90-5/91									
R 340ti.18/T	249	1/90-5/91									
R 340ti.19	249	1/90-5/91									
R 340ti.19/T	249	1/90-5/91									
R 340ti.24	249	1/90-5/91									
R 340ti.26	249	1/90-5/91									

R 350.17	259	1/90-5/91	B9, B18, RVI	>70455	430 DTP	7045	430-55x20	DLO	4375	9952	HK
R 350.17	259	1/90-5/91									
R 350.17/T	259	1/90-5/91	Fuller	>70456	430 DTP	7045	430-2"x10	VLO	4480	9952	HK
R 350.18	259	1/90-5/91									
R 350.18	259	1/90-5/91									
R 350.18	259	1/90-5/91									
R 350.18/T	259	1/90-5/91									
R 350.19	259	1/90-5/91									
R 350.19/T	259	1/90-5/91									
R 350.19/TB	259	1/90-5/91									
R 350.24	259	1/90-5/91									
R 350.26	259	1/90-5/91									

R 365.17/T	275	10/87-5/90	B9, B18, RVI	>70455	430 DTP	7045	430-55x20	DLO	4375	9952	HK
R 365.17	275	10/87-5/90									
R 365.19	275	10/87-5/90	Fuller	>70456	430 DTP	7045	430-2"x10	VLO	4480	9952	HK
R 365.19/T	275	10/87-5/90									
R 365.24	275	10/87-5/90									
R 365.24	275	10/87-5/90									

R 370.16	268	10/83-7/85	B9, B18, RVI	>70455	430 DTP	7045	430-55x20	DLO	4375	9952	HK
R 370.16/T	268	10/83-7/85									
R 370.22/T	268	10/83-7/85	Fuller	>70456	430 DTP	7045	430-2"x10	VLO	4480	9952	HK

R 380.17	275	1/90-5/91	B9, B18, RVI	>70455	430 DTP	7045	430-55x20	DLO	4375	9952	HK
R 380.18	275	1/90-5/91									
R 380.18	275	1/90-5/91	Fuller	>70456	430 DTP	7045	430-2"x10	VLO	4480	9952	HK
R 380.18	275	1/90-5/91									
R 380.18/T	275	1/90-5/91									
R 380.19	275	1/90-5/91									
R 380.19/T	275	1/90-5/91									
R 380.19/TB	275	1/90-5/91									
R 380.22/T	275	1/90-5/91									
R 380.24	275	1/90-5/91									
R 380.25	275	1/90-5/91									
R 380.25	275	1/90-5/91									
R 380.25/T	275	1/90-5/91									
R 380.26	275	1/90-5/91									
R 380.26/T	275	1/90-5/91									

© Copyright KAWE, Raalte - Holland

kW | 1 2 | i | Kawe nr

RENAULT

R

R 390.16	296	7/85-3/89	B9, B18, RVI	>70455	430 DTP	7045	430-55x20	DLO	4375	9952	HK
R 390.16/T	296	7/85-3/89									
R 390.17	296	7/85-3/89	Fuller	>70456	430 DTP	7045	430-2"x10	VLO	4480	9952	HK
R 390.17/T	296	7/85-3/89									
R 390.22/T	296	7/85-3/89									
R 390.24	296	7/85-3/89									
R 390.24/T	296	7/85-3/89									

R 420.17	310	10/88-10/91	B9, B18, RVI	>70455	430 DTP	7045	430-55x20	DLO	4375	9952	HK
R 420.17/T	310	10/88-10/91									
R 420.19	310	10/88-10/91	Fuller	>70456	430 DTP	7045	430-2"x10	VLO	4480	9952	HK
R 420.19/T	310	10/88-10/91									
R 420.24	310	10/88-10/91									
R 420.24/T	310	10/88-10/91									
R 420.35/T	310	10/88-10/91									

SCANIA

2 - series

82 H/210	155	1/81-12/86	K422-9 / mod.Sachs	>70140	GMF 420	7014	420-45x22	FZO	4250	9623	DK
82 H/210	155	1/81-12/86							@	9753	LL
82 M/190	140	10/82-3/88							@	9452	HK
82 M/210	155	1/81-12/86									
82 M/210	155	1/81-12/86	K422-9 / mod. Valeo		430 DBP	7037	430-45x22	VLO	4244	9623	DK
82 M/210	155	1/81-12/86							@	9753	LL
82 M/210	155	1/81-12/86							@	9452	HK

R

92 H/245	180	1/85-12/86	K422-9	>70140	GMF 420	7014	420-45x22	FZO	4250	9623	DK
92 H/245	180	1/87-12/88							@	9753	LL
92 H/275	202	1/85-12/86									
92 H/275	202	1/87-12/88	K422-8, PTO		GMFZ 430 N	7111	420-45x22	VZO	4415	9335	HK
92 M/245	180	1/85-12/86		7111 incl bearing		68 x 24					
92 M/245	180	1/85-12/86									
92 M/245	180	1/85-12/86									
92 M/245	180	1/87-12/88									
92 M/245	180	1/87-12/88									
92 M/245	180	1/87-12/88									
92 M/275	202	1/85-3/88									
92 M/275	202	1/85-12/86									
92 M/275	202	1/85-12/86									
92 M/275	202	1/87-12/88									
92 M/275	202	1/87-12/88									
92 M/275	202	1/87-12/88									

© Copyright KAWE, Raalte - Holland

kW | 1/2 | i | Kawe nr

SCANIA

2 - series

112 H/280	206	1/81-12/86
112 H/280	206	1/81-12/86
112 H/280	206	1/81-12/86
112 H/280	206	1/81-12/86
112 H/280	206	1/81-12/86
112 H/280	206	1/81-12/86
112 H/280	206	1/81-12/86
112 H/280	206	1/81-12/86
112 H/280	206	1/81-12/86
112 H/305	224	1/81-12/86
112 H/305	224	1/81-12/86
112 H/305	224	1/81-12/86
112 H/305	224	1/81-12/86
112 H/305	224	1/81-12/86
112 H/305	224	1/81-12/86
112 H/305	224	1/81-12/86
112 H/305	224	1/81-12/86
112 H/305	224	1/81-12/86
112 M/305	232	1/81-12/86
112 M/305	232	1/81-12/86
112 M/305	232	1/81-12/86
112 M/305	232	1/81-12/86

K422-8, PTO

	GMFZ 430 N	7111	420-45x22	VZO	4415	9335	HK
7111 incl bearing		68 x 24					

R 142 H	308	5/80-3/88
R 142 H	308	5/80-3/88
R 142 H	308	5/80-3/88
R 142 H	291	5/80-3/88
R 142 H	291	5/80-3/88
R 142 H	291	5/80-3/88
R 142 H	308	5/80-3/88
R 142 H	308	5/80-3/88
R 142 H	308	5/80-3/88
R 142 H	291	5/80-3/88
R 142 H	291	5/80-3/88
R 142 H	291	5/80-3/88
R 142 H	308	5/80-3/88
R 142 H	308	5/80-3/88
R 142 H	308	5/80-3/88
R 142 H	308	5/80-3/88
R 142 M	291	5/80-3/88
R 142 M	291	5/80-3/88
R 142 M	291	5/80-3/88
R 142 M	291	5/80-3/88
R 142 E	291	5/80-3/88
T 142 E	291	5/80-3/88

K384-4, K384-8

>61502	GTF 2/380	6150	380-45x22	FZO	4237		
				FZO	4237		

K432-6, K436-6

>70716	MFZ 430	7071	430-45x22	VZO	4416	9336	HK

S

© Copyright KAWE, Raalte - Holland

kW | 1/2 | i | Kawe nr

SCANIA

3 - series

93 H/220	162	12/91-12/96	K402-1	>71071	MFZ 400 X	>71070	400-45x22	FZO	4502	9424	HK
93 H/250	185	1/90-12/96									
93 H/250	185	1/90-12/96									
93 H/250	185	1/90-12/96	K402-3, K402-4	>71074	MFZ 400 X	>71070	400-50x24	FZO	4507	9424	HK
93 H/250	185	1/90-12/96									
93 H/250	185	1/90-12/96									
93 H/250	185	3/88-12/89	K402-3, K402-4	>70140	GMF 420	7014	420-45x22	FZO	4250	9623	DK
93 H/250	185	1/89-12/89	K422-9						@	9753	LL
93 H/280	208	12/91-12/96									
93 H/280	208	12/91-12/96									
93 H/280	208	12/91-12/96	K422-6		MFZ 430	7071				9424	HK
93 H/280	208	12/91-12/96									
93 H/280	208	12/91-12/96									
93 M/210	155	3/88-12/91	K422-8,		GMFZ 430 N	7111	420-45x22	VZO	4415	9335	HK
93 M/220	162	12/91-12/96	PTO	7111 incl bearing		68 x 24					
93 M/220	162	12/91-12/96									
93 M/220	162	12/91-12/96									
93 M/230	167	3/88-12/89	K422-12		GMF 420	7014	420-50x24	DZO	4467	9623	DK
93 M/230	167	3/88-12/89							@	9753	LL
93 M/230	167	3/88-12/89									
93 M/230	167	1/90-12/91									
93 M/230	167	1/90-12/91	K432-13		GMFZ 430 N	7110	430-50x24	DZO	4495		
93 M/230	167	1/90-12/91	PTO	7110 incl bearing		70,5 x 34					
93 M/250	185	1/90-12/96									
93 M/250	185	1/90-12/96									
93 M/250	185	1/90-12/96	K422-13		GMFZ 430 N	7110	420-50x24	DZO	4467		
93 M/250	185	10/90-12/96	PTO	7110 incl bearing		70,5 x 34					
93 M/250	185	1/90-12/96									
93 M/250	185	1/90-12/96									
93 M/250	185	1/90-12/96	K432-3		GMF 420	7014	420-45x22	DZO	4468	9753	LL
93 M/250	185	3/88-12/89									
93 M/250	185	3/88-12/89									
93 M/250	185	3/88-12/89	K432-5	>70714	MFZ 430	>70710	430-45x22	VZO	4416	9424	HK
93 M/280	207	3/88-12/89									
93 M/280	207	3/88-12/89									
93 M/280	207	3/88-12/89	K432-7, K432-8,	>70715	MFZ 430	7071	430-50x24	DZO	4495	9424	HK
93 M/280	208	1/90-12/96	K432-10, K432-14	model sachs							
93 M/280	208	1/90-12/96									
93 M/280	208	1/90-12/96	K432-7, K432-8,	>70895	430 DTE	7089	430-50x24	DZO	4495	9405	HK
93 M/280	208	1/90-12/96	K432-10, K432-14	model valeo							
93 M/280	208	1/90-12/96									
93 M/280	208	1/90-12/96									

S

© Copyright KAWE, Raalte - Holland

kW | 1 2 | i | Kawe nr

SCANIA

3 - series

T 93 H/250	185	1/90-12/96	K402-1	>71071	MFZ 400 X	>71070	400-45x22	FZO	4502	9424	HK
T 93 H/250	185	1/90-12/96									
T 93 H/250	185	1/90-12/96	K402-3	>71074	MFZ 400 X	>71070	400-50x24	FZO	4507	9424	HK
T 93 H/280	208	12/91-12/96									
T 93 H/280	208	12/91-12/96	K402-4		MFZ 430	7110	430-50x24	FZO	4507		
T 93 H/280	208	12/91-12/96	PTO	7110 incl. bearing		70,5 x 34					
			K422-6		MFZ 430	7071					
			K422-8, PTO		GMFZ 430 N	7111	420-45x22	VZO	4415	9335	HK
				7111 incl. bearing		68 x 24					
			K422-9	>70140	GMF 420	7014	420-45x22	FZO	4250	9623	DK
									@	9753	LL
			K422-12		GMF 420	7014	420-50x24	DZO	4467	9623	DK
									@	9753	LL
			PTO		GMFZ 430 N	7110	420-50x24	DZO	4467		
				7110 incl bearing		70,5 x 34					
			K432-3		GMF 420	7014	420-45x22	DZO	4468	9753	LL
			K432-5	>70714	MFZ 430	>70710	430-45x22	VZO	4416	9424	HK
			K432-6	>70716	MFZ 430	7071	430-45x22	VZO	4416	9336	HK
			K432-7, K432-8, K432-10, K432-14	>70715	MFZ 430	7071	430-50x24	DZO	4495	9424	HK
				model sachs							
			K432-7, K432-8, K432-10, K432-14	>70895	430 DTE	7089	430-50x24	DZO	4495	9405	HK
				model valeo							
			K432-13 PTO		GMFZ 430 N	7110	430-50x24	DZO	4495		
				7110 incl bearing		70,5 x 34					

113 E/320	239	11/91-12/96	K402-1	>71071	MFZ 400 X	>71070	400-45x22	FZO	4502	9424	HK
113 E/320	239	11/91-12/96									
113 E/320	239	11/91-12/96	K402-3	>71074	MFZ 400 X	>71070	400-50x24	FZO	4507	9424	HK
113 E/320	239	11/91-12/96									
113 E/360	267	1/90-12/96	K402-4		GMFZ 430 N	7110	430-50x24	FZO	4507		
113 E/360	267	1/90-12/96	PTO	7110 incl bearing		70,5 x 34					
113 E/360	267	1/90-12/96									
113 E/380	280	1/91-12/96	K422-6		MFZ 430	7071					
113 E/380	280	1/91-12/96									
113 E/380	280	1/91-12/96	K422-8,		GMFZ 430 N	7111	420-45x22	VZO	4415	9335	HK
113 G/340	250	3/98 ->>>>	PTO	7111 incl bearing		68 x 24					
113 H/310	229	1/90-12/91									
113 H/310	229	1/90-12/91	K422-9	>70140	GMF 420	7014	420-45x22	FZO	4250	9623	DK
113 H/310	229	1/90-12/91							@	9753	LL
113 H/310	229	5/88-12/89									
113 H/310	229	5/88-12/89	K422-12		GMF 420	7014	420-50x24	DZO	4467	9623	DK
113 H/310	229	5/88-12/89							@	9753	LL
113 H/320	239	1/90-12/96									
113 H/320	239	1/90-12/96	K422-13		GMFZ 430 N	7110	420-50x24	DZO	4467		
113 H/320	239	1/90-12/96	PTO	7110 incl bearing		70,5 x 34					
113 H/320	239	1/90-12/96									
113 H/320	239	1/90-12/96	K432-3		GMF 420	7014	420-45x22	DZO	4468	9753	LL
113 H/320	239	1/90-12/96									
113 H/320	239	1/90-12/96	K432-5	>70714	MFZ 430	>70710	430-45x22	VZO	4416	9424	HK
113 H/320	239	1/90-12/96									
113 H/320	239	1/90-12/96	K432-6	>70716	MFZ 430	7071	430-45x22	VZO	4416	9336	HK
113 H/320	239	1/90-12/96									
113 H/320	239	1/90-12/96	K432-7, K432-8,	>70715	MFZ 430	7071	430-50x24	DZO	4495	9424	HK
113 H/320	239	1/90-12/96	K432-10, K432-14								
113 H/320	239	1/90-12/96									
113 H/320	239	1/90-12/96	K432-13		GMFZ 430 N	7110	430-50x24	DZO	4495		
113 H/320	239	5/88-12/89	PTO	7110 incl bearing		70,5 x 34					

S

© Copyright KAWE, Raalte - Holland

kW | 1/2 | i | Kawe nr

SCANIA

3 - series

113 H/320	239	5/88-12/89	K402-1	>71071	MFZ 400 X	>71070	400-45x22	FZO	4502	9424	HK
113 H/320	239	5/88-12/89									
113 H/320	239	5/88-12/89									
113 H/320	239	5/88-12/89	K402-3	>71074	MFZ 400 X	>71070	400-50x24	FZO	4507	9424	HK
113 H/320	239	5/88-12/89									
113 H/320	239	5/88-12/89									
113 H/360	267	1/90-12/96	K402-4		GMFZ 430 N	7110	430-50x24	FZO	4507		
113 H/360	267	1/90-12/96	PTO	7110 incl bearing		70,5 x 34					
113 H/360	267	1/90-12/96									
113 H/360	267	1/90-12/96									
113 H/360	267	1/90-12/96	K422-6		MFZ 430	7071					
113 H/360	267	1/90-12/96									
113 H/360	267	1/90-12/96									
113 H/360	267	1/90-12/96	K422-8,		GMFZ 430 N	7111	420-45x22	VZO	4415	9335	HK
113 H/360	267	1/90-12/96	PTO	7111 incl bearing		68 x 24					
113 H/360	267	1/90-12/96									
113 H/360	267	1/90-12/96									
113 H/360	267	1/90-12/96	K422-9	>70140	GMF 420	7014	420-45x22	FZO	4250	9623	DK
113 H/360	267	1/90-12/96							@	9753	LL
113 H/360	267	1/90-12/96									
113 H/360	267	5/88-12/89									
113 H/360	267	5/88-12/89	K422-12		GMF 420	7014	420-50x24	DZO	4467	9623	DK
113 H/360	267	5/88-12/89							@	9753	LL
113 H/360	267	5/88-12/89									
113 H/360	267	5/88-12/89									
113 H/360	267	5/88-12/89	K422-13		GMFZ 430 N	7110	420-50x24	DZO	4467		
113 H/360	267	1/89-12/89	PTO	7110 incl bearing		70,5 x 34					
113 H/360	267	1/89-12/89									
113 H/380	280	1/91-12/96									
113 H/380	280	1/91-12/96	K432-3		GMF 420	7014	420-45x22	DZO	4468	9753	LL
113 H/380	280	1/91-12/96									
113 H/380	280	1/91-12/96									
113 H/380	280	1/91-12/96	K432-5	>70714	MFZ 430	>70710	430-45x22	VZO	4416	9424	HK
113 H/380	280	1/91-12/96									
113 H/380	280	1/91-12/96									
113 H/380	280	1/91-12/96	K432-6	>70716	MFZ 430	7071	430-45x22	VZO	4416	9336	HK
113 H/380	280	1/91-12/96									
113 M/320	239	1/90-12/96									
113 M/320	239	1/90-12/96	K432-7, K432-8,	>70715	MFZ 430	7071	430-50x24	DZO	4495	9424	HK
113 M/320	239	1/90-12/96	K432-10, K432-14	model sachs							
113 M/320	239	1/90-12/96									
113 M/320	239	1/90-12/96									
113 M/320	239	1/90-12/96	K432-7, K432-8,	>70895	430 DTE	7089	430-50x24	DZO	4495	9405	HK
113 M/320	239	5/88-12/89	K432-10, K432-14	model valeo							
113 M/320	239	5/88-12/89									
113 M/320	239	5/88-12/89									
113 M/320	239	5/88-12/89	K432-13		GMFZ 430 N	7110	430-50x24	DZO	4495		
113 M/360	267	1/90-12/96	PTO	7110 incl bearing		70,5 x 34					
113 M/360	267	1/90-12/96									
113 M/360	267	1/90-12/96									
113 M/360	267	1/90-12/96									
113 M/360	267	5/88-12/89									
113 M/360	267	5/88-12/89									
113 M/360	267	5/88-12/89									
113 M/360	267	5/88-12/89									
113 M/360	267	1/90-12/96									
113 M/380	280	1/91-12/96									
113 M/380	280	1/91-12/96									
113 M/380	280	1/91-12/96									
113 M/380	280	1/91-12/96									
113 M/400	295	1/93-12/96									
113 M/400	295	1/92-12/96									
113 M/400	295	1/92-12/96									

S

© Copyright KAWE, Raalte - Holland

kW | i | Kawe nr

SCANIA

3 - series

T 113 E/320	239	1/90-12/96	K402-1	>71071	MFZ 400 X	>71070	400-45x22	FZO	4502	9424	HK
T 113 E/320	239	1/90-12/96									
T 113 E/360	267	1/90-12/96	K402-3	>71074	MFZ 400 X	>71070	400-50x24	FZO	4507	9424	HK
T 113 E/360	267	1/90-12/96									
T 113 H/320	239	1/90-12/96	K402-4		GMFZ 430 N	7110	430-50x24	FZO	4507		
T 113 H/320	239	1/90-12/96	PTO	7110 incl bearing		70,5 x 34					
T 113 H/320	239	1/90-12/96									
T 113 H/320	239	1/90-12/96	K422-6		MFZ 430	7071					
T 113 H/320	239	1/90-12/96									
T 113 H/320	239	1/90-12/96	K422-8,		GMFZ 430 N	7111	420-45x22	VZO	4415	9335	HK
T 113 H/320	239	1/90-12/96	PTO	7111 incl bearing		68 x 24					
T 113 H/360	267	1/90-12/96									
T 113 H/360	267	1/90-12/96	K422-9	>70140	GMF 420	7014	420-45x22	FZO	4250	9623	DK
T 113 H/360	267	1/90-12/96							@	9753	LL
T 113 H/360	267	1/90-12/96									
T 113 H/360	267	1/90-12/96	K422-12		GMF 420	7014	420-50x24	DZO	4467	9623	DK
									@	9753	LL
			K422-13		GMFZ 430 N	7110	420-50x24	DZO	4467		
			PTO	7110 incl bearing		70,5 x 34					
			K432-3		GMF 420	7014	420-45x22	DZO	4468	9753	LL
			K432-5	>70714	MFZ 430	>70710	430-45x22	VZO	4416	9424	HK
			K432-6	>70716	MFZ 430	7071	430-45x22	VZO	4416	9336	HK
			K432-7, K432-8, K432-10, K432-14	>70715	MFZ 430	7071	430-50x24	DZO	4495	9424	HK
				model sachs							
			K432-7, K432-8, K432-10, K432-14	>70895	430 DTE	7089	430-50x24	DZO	4495	9405	HK
				model valeo							
			K432-13		GMFZ 430 N	7110	430-50x24	DZO	4495		
			PTO	7110 incl bearing		70,5 x 34					

143 E/420	309	1/91-12/96	K402-1	>71071	MFZ 400 X	>71070	400-45x22	FZO	4502	9424	HK
143 E/420	309	1/91-12/96									
143 E/420	309	1/91-12/96	K402-3	>71074	MFZ 400 X	>71070	400-50x24	FZO	4507	9424	HK
143 E/420	309	1/91-12/96									
143 E/450	333	1/90-12/96	K402-4		GMFZ 430 N	7110	430-50x24	FZO	4507		
143 E/450	333	1/90-12/96	PTO	7110 incl bearing		70,5 x 34					
143 E/450	333	1/90-12/96									
143 E/450	333	1/90-12/96	K422-6		MFZ 430	7071					
143 E/500	368	1/91-12/96									
143 E/500	368	1/91-12/96	K422-8,		GMFZ 430 N	7111	420-45x22	VZO	4415	9335	HK
143 E/500	368	1/91-12/96	PTO	7111 incl bearing		68 x 24					
143 E/500	368	1/91-12/96									
143 H/400	297	5/88-12/89	K422-9	>70140	GMF 420	7014	420-45x22	FZO	4250	9623	DK
143 H/400	297	5/88-12/89							@	9753	LL
143 H/400	297	5/88-12/89									
143 H/400	297	5/88-12/89	K422-12		GMF 420	7014	420-50x24	DZO	4467	9623	DK
143 H/400	297	5/88-12/89							@	9753	LL
143 H/400	297	5/88-12/89									
143 H/400	297	1/90-12/91	K422-13		GMFZ 430 N	7110	420-50x24	DZO	4467		
143 H/400	297	1/90-12/91	PTO	7110 incl bearing		70,5 x 34					
143 H/400	297	1/90-12/91									
143 H/400	297	1/90-12/91	K432-3		GMF 420	7014	420-45x22	DZO	4468	9753	LL
143 H/400	297	1/90-12/91									
143 H/400	297	1/90-12/91	K432-6	>70716	MFZ 430	7071	430-45x22	VZO	4416	9336	HK
143 H/420	309	1/91-12/96									
143 H/420	309	1/91-12/96	K432-7, K432-8, K432-10, K432-14	>70715	MFZ 430	7071	430-50x24	DZO	4495	9424	HK
143 H/420	309	1/91-12/96		model sachs							
143 H/420	309	1/91-12/96	K432-7, K432-8, K432-10, K432-14	>70895	430 DTE	7089	430-50x24	DZO	4495	9405	HK
143 H/420	309	1/91-12/96		model valeo							
143 H/420	309	1/91-12/96	K432-13		GMFZ 430 N	7110	430-50x24	DZO	4495		
143 H/420	309	1/91-12/93	PTO	7110 incl bearing		70,5 x 34					

S

© Copyright KAWE, Raalte - Holland

kW | 1/2 | i | Kawe nr

SCANIA

3 - series

143 H/450	331	5/88-12/89	K402-1	>71071	MFZ 400 X	>71070	400-45x22	FZO	4502	9424	HK
143 H/450	331	5/88-12/89									
143 H/450	331	5/88-12/89									
143 H/450	331	5/88-12/89									
143 H/450	331	5/88-12/89	K402-3	>71074	MFZ 400 X	>71070	400-50x24	FZO	4507	9424	HK
143 H/450	331	5/88-12/89									
143 H/450	333	1/90-12/96									
143 H/450	333	1/90-12/96									
143 H/450	333	1/90-12/96	K402-4		GMFZ 430 N	7110	430-50x24	FZO	4507		
143 H/450	333	1/90-12/96	PTO	7110 incl bearing		70,5 x 34					
143 H/450	333	1/90-12/96									
143 H/450	333	1/90-12/96									
143 H/470	346	3/88-12/89	K422-6		MFZ 430	7071					
143 H/470	346	3/88-12/89									
143 H/470	346	3/88-12/89									
143 H/470	346	3/88-12/89	K422-8,		GMFZ 430 N	7111	420-45x22	VZO	4415	9335	HK
143 H/470	346	3/88-12/89	PTO	7111 incl bearing		68 x 24					
143 H/470	346	1/90-5/91									
143 H/470	346	1/90-5/91									
143 H/470	346	1/90-5/91	K422-9	>70140	GMF 420	7014	420-45x22	FZO	4250	9623	DK
143 H/470	346	1/90-5/91							@	9753	LL
143 H/470	346	1/90-5/91									
143 H/500	368	1/91-12/96									
143 H/500	368	1/91-12/96	K422-12		GMF 420	7014	420-50x24	DZO	4467	9623	DK
143 H/500	368	1/91-12/96							@	9753	LL
143 H/500	368	1/91-12/96									
143 H/500	368	1/91-12/96									
143 H/500	368	1/91-12/96	K422-13		GMFZ 430 N	7110	420-50x24	DZO	4467		
143 M/420	309	1/91-12/96	PTO	7110 incl bearing		70,5 x 34					
143 M/420	309	1/91-12/96									
143 M/420	309	1/91-12/96									
143 M/420	309	1/91-12/96	K432-3		GMF 420	7014	420-45x22	DZO	4468	9753	LL
143 M/450	331	5/88-12/89									
143 M/450	331	5/88-12/89									
143 M/450	331	5/88-12/89	K432-6	>70716	MFZ 430	7071	430-45x22	VZO	4416	9336	HK
143 M/450	331	5/88-12/89									
143 M/450	333	1/90-12/96									
143 M/450	333	1/90-12/96	K432-7, K432-8,	>70715	MFZ 430	7071	430-50x24	DZO	4495	9424	HK
143 M/450	333	1/90-12/96	K432-10, K432-14	model sachs							
143 M/450	333	1/90-12/96									
143 M/470	346	3/88-12/89									
143 M/470	346	3/88-12/89	K432-7, K432-8,	>70895	430 DTE	7089	430-50x24	DZO	4495	9405	HK
143 M/470	346	3/88-12/89	K432-10, K432-14	model valeo							
143 M/470	346	3/88-12/89									
143 M/470	346	1/90-5/91									
143 M/470	346	1/90-5/91	K432-13		GMFZ 430 N	7110	430-50x24	DZO	4495		
143 M/470	346	1/90-5/91	PTO	7110 incl bearing		70,5 x 34					
143 M/470	346	1/90-5/91									
143 M/500	368	1/91-12/96									
143 M/500	368	1/91-12/96									
143 M/500	368	1/91-12/96									
143 M/500	368	1/91-12/96									

S

© Copyright KAWE, Raalte - Holland

kW | 1 2 | i | Kawe nr

SCANIA

3 - series

T 143 E/420	309	1/91-12/96
T 143 E/450	333	1/90-12/96
T 143 E/500	368	1/91-12/96
T 143 H/420	309	1/91-12/96
T 143 H/420	309	1/91-12/96
T 143 H/420	309	1/91-12/96
T 143 H/420	309	1/91-12/96
T 143 H/450	333	1/90-12/96
T 143 H/450	333	1/90-12/96
T 143 H/500	368	1/91-12/96
T 143 H/500	368	1/91-12/96

K402-1	>71071	MFZ 400 X	>71070	400-45x22	FZO	4502	9424	HK
K402-3	>71074	MFZ 400 X	>71070	400-50x24	FZO	4507	9424	HK
K402-4		GMFZ 430 N	7110	430-50x24	FZO	4507		
PTO	7110 incl bearing		70,5 x 34					
K422-6		MFZ 430	7071					
K422-8, PTO		GMFZ 430 N	7111	420-45x22	VZO	4415	9335	HK
	7111 incl bearing		68 x 24					
K422-9	>70140	GMF 420	7014	420-45x22	FZO	4250	9623	DK
						@	9753	LL
K422-12		GMF 420	7014	420-50x24	DZO	4467	9623	DK
						@	9753	LL
K422-13		GMFZ 430 N	7110	420-50x24	DZO	4467		
PTO	7110 incl bearing		70,5 x 34					
K432-3		GMF 420	7014	420-45x22	DZO	4468	9753	LL
K432-6	>70716	MFZ 430	7071	430-45x22	VZO	4416	9336	HK
K432-7, K432-8, K432-10, K432-14	>70715	MFZ 430	7071	430-50x24	DZO	4495	9424	HK
	model sachs							
K432-7, K432-8, K432-10, K432-14	>70895	430 DTE	7089	430-50x24	DZO	4495	9405	HK
	model valeo							
K432-13		GMFZ 430 N	7110	430-50x24	DZO	4495		
PTO	7110 incl bearing		70,5 x 34					

3 - series bus

K 93 CL	208	1/91-12/96
K 113	228	11/90
K 113 CLB	305	1/91-12/97
K 113 CLB	280	7/90-12/96
L 113 CLB	228	1/90-12/96
L 113 CLB	191	11/93-12/96

K402-1	>71071	MFZ 400 X	>71070	400-45x22	FZO	4502	9424	HK
K402-3	>71074	MFZ 400 X	>71070	400-50x24	FZO	4507	9424	HK
K422-9	>70140	GMF 420	7014	420-45x22	FZO	4250	9623	DK
						@	9753	LL
K422-12		GMF 420	7014	420-50x24	DZO	4467	9623	DK
						@	9753	LL
K432-3		GMF 420	7014	420-45x22	DZO	4468	9753	LL
K432-9, K432-11 K432-12		GMF 420	7014					
K432-7, K432-8, K432-10, K432-14	>70715	MFZ 430	7071	430-50x24	DZO	4495	9424	HK
	model sachs							
K432-7, K432-8, K432-10, K432-14	>70895	430 DTE	7089	430-50x24	DZO	4495	9405	HK
	model valeo							

S

© Copyright KAWE, Raalte - Holland

kW | 1/2 | i | Kawe nr

SCANIA

4 - series

94 C/260	191	12/96 ->>>>	K402-4		GMFZ 430 N	7110	430-50x24	FZO	4507	9012	HK
94 C/260	191	12/96 ->>>>	PTO	7110 incl bearing		70,5 x 34					
94 C/260	191	12/96 ->>>>									
94 C/260	191	12/96 ->>>>	K402-5		MFZ 400 X	7107	400-50x24	FZO	4507	9456	XH
94 C/260	191	12/96 ->>>>									
94 C/260	191	12/96 ->>>>	K432-13		MFZ 430	7110	430-50x24	DZO	4495		
94 C/260	191	12/96 ->>>>	PTO	7110 incl bearing		70,5 x 34					
94 C/310	228	8/96 ->>>>									
94 C/310	228	8/96 ->>>>	K432-15, K432-17		MFZ 430	7071	430-50x24	DZO	4495	9456	XH
94 C/310	228	8/96 ->>>>									
94 C/310	228	8/96 ->>>>	K432-16	>71315	MFZ 430	7131	430-50x24	DZO	4495	9456	XH
94 C/310	228	8/96 ->>>>									
94 C/310	228	8/96 ->>>>	K432-19	>71331	MFZ 430	7133	430-50x24	DZO	4627	9456	XH
94 C/310	228	8/96 ->>>>									
94 C/310	228	8/96 ->>>>	K432-30		MFZ 430	7156	430-50x24	DZO	4495	9003	HK
94 C/310	228	8/96 ->>>>									
94 D/220	162	8/96 ->>>>	K432-31, K432-32		MFZ 430	7156				9003	HK
94 D/220	162	8/96 ->>>>									
94 D/220	162	8/96 ->>>>	K432-33		MFZ 430	7152	430-50x24	DZO	4627		
94 D/230	169	8/99 ->>>>									
94 D/230	169	8/99 ->>>>	K442-3							9456	XH
94 D/230	169	8/99 ->>>>									
94 D/260	191	8/96 ->>>>									
94 D/260	191	8/96 ->>>>									
94 D/260	191	8/96 ->>>>									
94 D/310	228	12/96 ->>>>									
94 D/310	228	1/98 ->>>>									
94 D/310	228	12/96 ->>>>									
94 G/220	162	8/96 ->>>>									
94 G/220	162	1/98 ->>>>									
94 G/220	162	8/96 ->>>>									
94 G/260	191	8/96 ->>>>									
94 G/260	191	1/98 ->>>>									
94 G/260	191	8/96 ->>>>									
94 G/310	228	8/96 ->>>>									
94 G/310	228	8/96 ->>>>									
94 G/310	228	8/96 ->>>>									
94 L/310	228	8/96 ->>>>									
94 L/310	228	8/96 ->>>>									
94 L/310	228	8/96 ->>>>									
94 L/310	228	8/96 ->>>>									
94 L/310	228	8/96 ->>>>									

S

T 94 C/260	191	12/96 ->>>>	K402-4		MFZ 430	7110	430-50x24	FZO	4507	9012	HK
T 94 C/260	191	12/96 ->>>>	PTO	7110 incl bearing		70,5 x 34					
T 94 C/260	191	12/96 ->>>>									
T 94 C/310	228	9/96 ->>>>	K402-5		MFZ 400 X	7107	400-50x24	FZO	4507	9456	XH
T 94 C/310	228	9/96 ->>>>									
T 94 C/310	228	9/96 ->>>>	K432-13		MFZ 430	7110	430-50x24	DZO	4495		
T 94 C/310	228	9/96 ->>>>	PTO	7110 incl bearing		70,5 x 34					
T 94 G/220	162	8/96 ->>>>									
T 94 G/220	162	8/96 ->>>>	K432-15, K432-17		MFZ 430	7071	430-50x24	DZO	4495	9456	XH
T 94 G/220	162	8/96 ->>>>									
T 94 G/230	169	4/99 ->>>>	K432-16	>71315	MFZ 430	7131	430-50x24	DZO	4495	9456	XH
T 94 G/230	169	4/99 ->>>>									
T 94 G/230	169	4/99 ->>>>	K432-19	>71331	MFZ 430	7133	430-50x24	DZO	4627	9456	XH
T 94 G/260	191	12/96 ->>>>									
T 94 G/260	191	12/96 ->>>>	K432-30		MFZ 430	7156	430-50x24	DZO	4495	9003	HK
T 94 G/260	191	12/96 ->>>>									
T 94 G/260	191	12/96 ->>>>	K432-31, K432-32		MFZ 430	7156				9003	HK
T 94 G/310	228	12/96 ->>>>									
T 94 G/310	228	12/96 ->>>>	K432-33		MFZ 430	7152	430-50x24	DZO	4627		
T 94 G/310	228	12/96 ->>>>									
T 94 G/310	228	9/96 ->>>>	K442-3							9456	XH
T 94 L/310	228	9/96 ->>>>									

© Copyright KAWE, Raalte - Holland

kW | 1 2 | i | Kawe nr

SCANIA

4 - series

114 C/340	250	3/98 ->>>>	K402-4		MFZ 430	7110	430-50x24	FZO	4507	9012	HK
114 C/340	250	3/98 ->>>>	PTO	7110 incl bearing		70,5 x 34					
114 C/340	250	3/98 ->>>>									
114 C/340	250	3/98 ->>>>									
114 C/340	250	3/98 ->>>>	K402-5		MFZ 400 X	7107	400-50x24	FZO	4507	9456	XH
114 C/340	250	3/98 ->>>>									
114 C/340	250	3/98 ->>>>									
114 C/340	250	3/98 ->>>>	K432-13		MFZ 430	7110	430-50x24	DZO	4495		
114 C/340	250	3/98 ->>>>	PTO	7110 incl bearing		70,5 x 34					
114 C/340	250	5/96 ->>>>									
114 C/340	250	5/96 ->>>>									
114 C/340	250	5/96 ->>>>	K432-15, K432-17		MFZ 430	7071	430-50x24	DZO	4495	9456	XH
114 C/340	250	5/96 ->>>>									
114 C/340	250	5/96 ->>>>									
114 C/340	250	5/96 ->>>>	K432-16	>71315	MFZ 430	7131	430-50x24	DZO	4495	9456	XH
114 C/340	250	5/96 ->>>>									
114 C/340	250	5/96 ->>>>									
114 C/340	250	5/96 ->>>>	K432-19	>71331	MFZ 430	7133	430-50x24	DZO	4627	9456	XH
114 C/380	280	3/98 ->>>>									
114 C/380	280	3/98 ->>>>									
114 C/380	280	3/98 ->>>>	K432-30		MFZ 430	7156	430-50x24	DZO	4495	9003	HK
114 C/380	280	3/98 ->>>>									
114 C/380	280	3/98 ->>>>									
114 C/380	280	3/98 ->>>>	K432-31, K432-32		MFZ 430	7156				9003	HK
114 C/380	280	3/98 ->>>>									
114 C/380	280	3/98 ->>>>									
114 C/380	280	3/98 ->>>>	K432-33		MFZ 430	7152	430-50x24	DZO	4627		
114 G/340	250	5/96 ->>>>									
114 G/340	250	5/96 ->>>>									
114 G/340	250	5/96 ->>>>	K442-3							9456	XH
114 G/340	250	5/96 ->>>>									
114 G/340	250	5/96 ->>>>									
114 G/340	250	5/96 ->>>>									
114 G/340	250	5/96 ->>>>									
114 G/340	250	5/96 ->>>>									
114 G/340	250	3/98 ->>>>									
114 G/340	250	3/98 ->>>>									
114 G/340	250	3/98 ->>>>									
114 G/340	250	3/98 ->>>>									
114 G/340	250	3/98 ->>>>									
114 G/340	250	3/98 ->>>>									
114 G/380	280	3/98 ->>>>									
114 G/380	280	3/98 ->>>>									
114 G/380	280	3/98 ->>>>									
114 G/380	280	3/98 ->>>>									
114 G/380	280	3/98 ->>>>									
114 G/380	280	3/98 ->>>>									
114 G/380	280	3/98 ->>>>									
114 G/380	280	3/98 ->>>>									
114 L/340	250	3/98 ->>>>									
114 L/340	250	3/98 ->>>>									
114 L/340	250	3/98 ->>>>									
114 L/340	250	3/98 ->>>>									
114 L/340	250	3/98 ->>>>									
114 L/340	250	5/96 ->>>>									
114 L/340	250	5/96 ->>>>									
114 L/340	250	5/96 ->>>>									
114 L/340	250	5/96 ->>>>									
114 L/380	280	3/98 ->>>>									
114 L/380	280	3/98 ->>>>									
114 L/380	280	3/98 ->>>>									
114 L/380	280	3/98 ->>>>									
114 L/380	280	3/98 ->>>>									

S

© Copyright KAWE, Raalte - Holland

kW | 1 2 | i | Kawe nr

SCANIA

4 - series

T 114 C/340	250	3/98 ->>>>	K402-4		MFZ 430	7110	430-50x24	FZO	4507	9012	HK
T 114 C/340	250	3/98 ->>>>	PTO	7110 incl bearing		70,5 x 34					
T 114 C/340	250	3/98 ->>>>									
T 114 C/340	250	3/98 ->>>>									
T 114 C/380	280	3/98 ->>>>	K402-5		MFZ 400 X	7107	400-50x24	FZO	4507	9456	XH
T 114 C/380	280	3/98 ->>>>									
T 114 C/380	280	3/98 ->>>>									
T 114 C/380	280	3/98 ->>>>	K432-13		MFZ 430	7110	430-50x24	DZO	4495		
T 114 C/380	280	3/98 ->>>>	PTO	7110 incl bearing		70,5 x 34					
T 114 G/340	250	5/96 ->>>>									
T 114 G/340	250	5/96 ->>>>									
T 114 G/340	250	5/96 ->>>>	K432-15, K432-17		MFZ 430	7071	430-50x24	DZO	4495	9456	XH
T 114 G/340	250	5/96 ->>>>									
T 114 G/340	250	5/96 ->>>>									
T 114 G/340	250	5/96 ->>>>	K432-16	>71315	MFZ 430	7131	430-50x24	DZO	4495	9456	XH
T 114 G/340	250	3/98 ->>>>									
T 114 G/340	250	3/98 ->>>>									
T 114 G/340	250	3/98 ->>>>	K432-19	>71331	MFZ 430	7133	430-50x24	DZO	4627	9456	XH
T 114 G/340	250	3/98 ->>>>									
T 114 G/340	250	3/98 ->>>>									
T 114 G/380	280	3/98 ->>>>	K432-30		MFZ 430	7156	430-50x24	DZO	4495	9003	HK
T 114 G/380	280	3/98 ->>>>									
T 114 G/380	280	3/98 ->>>>									
T 114 G/380	280	3/98 ->>>>	K432-31, K432-32		MFZ 430	7156				9003	HK
T 114 G/380	280	3/98 ->>>>									
T 114 G/380	280	3/98 ->>>>									
T 114 L/340	250	5/96 ->>>>	K432-33		MFZ 430	7152	430-50x24	DZO	4627		
T 114 L/340	250	3/98 ->>>>									
T 114 L/340	250	3/98 ->>>>									
T 114 L/380	280	3/98 ->>>>	K442-3							9456	XH
T 114 L/380	280	3/98 ->>>>									
T 114 L/380	280	3/98 ->>>>									

S

124 C/360	265	9/96 ->>>>	K402-4		GMFZ 430N	7110	430-50x24	FZO	4507	9012	HK
124 C/360	265	9/96 ->>>>	PTO	7110 incl bearing		70,5 x 34					
124 C/360	265	9/96 ->>>>									
124 C/360	265	9/96 ->>>>									
124 C/360	265	9/96 ->>>>	K402-5		MFZ 400 X	7107	400-50x24	FZO	4507	9456	XH
124 C/360	265	9/96 ->>>>									
124 C/360	265	9/96 ->>>>									
124 C/360	265	9/96 ->>>>	K432-13		GMFZ 430N	7110	430-50x24	DZO	4495		
124 C/360	265	9/96 ->>>>	PTO	7110 incl bearing		70,5 x 34					
124 C/400	294	9/96 ->>>>									
124 C/400	294	9/96 ->>>>									
124 C/400	294	9/96 ->>>>	K432-15, K432-17		MFZ 430	7071	430-50x24	DZO	4495	9456	XH
124 C/400	294	9/96 ->>>>									
124 C/400	294	9/96 ->>>>									
124 C/400	294	9/96 ->>>>	K432-16	>71315	MFZ 430	7131	430-50x24	DZO	4495	9456	XH
124 C/400	294	9/96 ->>>>									
124 C/400	294	9/96 ->>>>									
124 C/400	294	9/96 ->>>>	K432-19	>71331	MFZ 430	7133	430-50x24	DZO	4627	9456	XH
124 C/400	294	9/96 ->>>>									
124 G/360	265	5/96 ->>>>									
124 G/360	265	5/96 ->>>>	K432-30		MFZ 430	7156	430-50x24	DZO	4495	9003	HK
124 G/360	265	5/96 ->>>>									
124 G/360	265	5/96 ->>>>	K432-31, K432-32		MFZ 430	7156				9003	HK
124 G/360	265	5/96 ->>>>									
124 G/360	265	5/96 ->>>>	K432-33		MFZ 430	7152	430-50x24	DZO	4627		
124 G/360	265	5/96 ->>>>									
124 G/360	265	5/96 ->>>>	K442-3							9456	XH

© Copyright KAWE, Raalte - Holland

kW | 1/2 | i | Kawe nr

SCANIA

4 - series

124 G/400	294	5/96 ->>>>	K402-4		GMFZ 430N	7110	430-50x24	FZO	4507	9012	HK
124 G/400	294	5/96 ->>>>	PTO	7110 incl bearing		70,5 x 34					
124 G/400	294	5/96 ->>>>									
124 G/400	294	5/96 ->>>>									
124 G/400	294	5/96 ->>>>	K402-5		MFZ 400 X	7107	400-50x24	FZO	4507	9456	XH
124 G/400	294	5/96 ->>>>									
124 G/400	294	5/96 ->>>>									
124 G/400	294	5/96 ->>>>	K432-13		GMFZ 430N	7110	430-50x24	DZO	4495		
124 L/360	265	9/96 ->>>>	PTO	7110 incl bearing		70,5 x 34					
124 L/360	265	9/96 ->>>>									
124 L/360	265	9/96 ->>>>									
124 L/360	265	9/96 ->>>>	K432-15, K432-17		MFZ 430	7071	430-50x24	DZO	4495	9456	XH
124 L/360	265	9/96 ->>>>									
124 L/360	265	9/96 ->>>>									
124 L/400	294	9/96 ->>>>	K432-16	>71315	MFZ 430	7131	430-50x24	DZO	4495	9456	XH
124 L/400	294	9/96 ->>>>									
124 L/400	294	9/96 ->>>>									
124 L/400	294	9/96 ->>>>	K432-19	>71331	MFZ 430	7133	430-50x24	DZO	4627	9456	XH
124 L/400	294	9/96 ->>>>									
124 L/400	294	9/96 ->>>>									
124 L/420	309	9/97 ->>>>	K432-30		MFZ 430	7156	430-50x24	DZO	4495	9003	HK
124 L/420	309	9/97 ->>>>									
124 L/420	309	9/97 ->>>>									
124 L/420	309	9/97 ->>>>	K432-31, K432-32		MFZ 430	7156				9003	HK
124 L/420	309	9/97 ->>>>									
124 L/420	309	9/97 ->>>>									
124 L/440	324	1/01 ->>>>	K432-33		MFZ 430	7152	430-50x24	DZO	4627		
124 L/440	324	1/01 ->>>>									
124 L/440	324	1/01 ->>>>									
124 L/440	324	1/01 ->>>>	K442-3							9456	XH
124 L/470	345	1/01 ->>>>									
124 L/470	345	1/01 ->>>>									
124 L/470	345	1/01 ->>>>									
124 L/470	345	1/01 ->>>>									

S

T 124 C/360	265	9/95 ->>>>	K402-4		GMFZ 430N	7110	430-50x24	FZO	4507	9012	HK
T 124 C/360	265	9/95 ->>>>	PTO	7110 incl bearing		70,5 x 34					
T 124 C/360	265	9/95 ->>>>									
T 124 C/360	265	9/95 ->>>>	K402-5		MFZ 400 X	7107	400-50x24	FZO	4507	9456	XH
T 124 C/360	265	9/95 ->>>>									
T 124 C/400	294	5/96 ->>>>	K432-13		GMFZ 430N	7110	430-50x24	DZO	4495		
T 124 C/400	294	5/96 ->>>>	PTO	7110 incl bearing		70,5 x 34					
T 124 C/400	294	5/96 ->>>>									
T 124 C/400	294	5/96 ->>>>	K432-15, K432-17		MFZ 430	7071	430-50x24	DZO	4495	9456	XH
T 124 C/400	294	5/96 ->>>>									
T 124 C/420	309	5/96 ->>>>	K432-16	>71315	MFZ 430	7131	430-50x24	DZO	4495	9456	XH
T 124 C/420	309	9/97 ->>>>									
T 124 C/420	309	5/96 ->>>>	K432-19	>71331	MFZ 430	7133	430-50x24	DZO	4627	9456	XH
T 124 C/420	309	5/96 ->>>>									
T 124 C/420	309	5/96 ->>>>	K432-30		MFZ 430	7156	430-50x24	DZO	4495	9003	HK
T 124 G/360	265	3/97 ->>>>									
T 124 G/360	265	3/97 ->>>>	K432-31, K432-32		MFZ 430	7156				9003	HK
T 124 G/360	265	3/97 ->>>>									
T 124 G/360	265	3/97 ->>>>	K432-33		MFZ 430	7152	430-50x24	DZO	4627		
T 124 G/360	265	3/97 ->>>>									
T 124 G/360	265	3/97 ->>>>	K442-3							9456	XH
T 124 G/400	294	3/97 ->>>>									
T 124 G/400	294	3/97 ->>>>									
T 124 G/400	294	3/97 ->>>>									
T 124 G/400	294	3/97 ->>>>									

© Copyright KAWE, Raalte - Holland

kW | 1 2 | i | Kawe nr

SCANIA

4 - series

T 124 G/400	294	3/97 ->>>>	K402-4		GMFZ 430N	7110	430-50x24	FZO	4507	9012	HK
T 124 G/400	294	3/97 ->>>>	PTO	7110 incl bearing		70,5 x 34					
T 124 G/420	309	9/97 ->>>>									
T 124 G/420	309	9/97 ->>>>	K402-5		MFZ 400 X	7107	400-50x24	FZO	4507	9456	XH
T 124 G/420	309	9/97 ->>>>									
T 124 G/420	309	9/97 ->>>>	K432-13		GMFZ 430N	7110	430-50x24	DZO	4495		
T 124 G/420	309	5/96 ->>>>	PTO	7110 incl bearing		70,5 x 34					
T 124 L/360	265	9/95 ->>>>									
T 124 L/360	265	5/95 ->>>>	K432-15, K432-17		MFZ 430	7071	430-50x24	DZO	4495	9456	XH
T 124 L/360	265	2/97 ->>>>									
T 124 L/400	294	2/97 ->>>>	K432-16	>71315	MFZ 430	7131	430-50x24	DZO	4495	9456	XH
T 124 L/400	294	5/96 ->>>>									
T 124 L/400	294	5/96 ->>>>	K432-19	>71331	MFZ 430	7133	430-50x24	DZO	4627	9456	XH
T 124 L/420	309	9/97 ->>>>									
T 124 L/420	309	9/97 ->>>>	K432-30		MFZ 430	7156	430-50x24	DZO	4495	9003	HK
T 124 L/420	309	5/96 ->>>>									
T 124 L/470	345	1/01 ->>>>	K432-31, K432-32		MFZ 430	7156				9003	HK
			K432-33		MFZ 430	7152	430-50x24	DZO	4627		
			K442-3							9456	XH

144 C/460	338	9/96 ->>>>	K402-4		GMFZ 430N	7110	430-50x24	FZO	4507	9012	HK
144 C/460	338	9/96 ->>>>	PTO	7110 incl bearing		70,5 x 34					
144 C/460	338	9/96 ->>>>									
144 C/460	338	9/96 ->>>>									
144 C/460	338	9/96 ->>>>	K402-5		MFZ 400 X	7107	400-50x24	FZO	4507	9456	XH
144 C/460	338	9/96 ->>>>									
144 C/530	390	9/96 ->>>>									
144 C/530	390	9/96 ->>>>	K432-13		GMFZ 430N	7110	430-50x24	DZO	4495		
144 C/530	390	9/96 ->>>>	PTO	7110 incl bearing		70,5 x 34					
144 C/530	390	9/96 ->>>>									
144 C/530	390	9/96 ->>>>									
144 C/530	390	9/96 ->>>>	K432-15, K432-17		MFZ 430	7071	430-50x24	DZO	4495	9456	XH
144 G/460	338	4/96 ->>>>									
144 G/460	338	4/96 ->>>>									
144 G/460	338	4/96 ->>>>	K432-16	>71315	MFZ 430	7131	430-50x24	DZO	4495	9456	XH
144 G/460	338	4/96 ->>>>									
144 G/460	338	4/96 ->>>>									
144 G/460	338	4/96 ->>>>	K432-19	>71331	MFZ 430	7133	430-50x24	DZO	4627	9456	XH
144 G/460	338	4/96 ->>>>									
144 G/460	338	4/96 ->>>>									
144 G/530	390	4/96 ->>>>	K432-30		MFZ 430	7156	430-50x24	DZO	4495	9003	HK
144 G/530	390	4/96 ->>>>									
144 G/530	390	4/96 ->>>>									
144 G/530	390	4/96 ->>>>	K432-31, K432-32		MFZ 430	7156				9003	HK
144 G/530	390	4/96 ->>>>									
144 G/530	390	4/96 ->>>>									
144 G/530	390	4/96 ->>>>	K432-33		MFZ 430	7152	430-50x24	DZO	4627		
144 G/530	390	4/96 ->>>>									
144 L/460	338	11/95 ->>>>									
144 L/460	338	11/95 ->>>>	K442-3							9456	XH
144 L/460	338	11/95 ->>>>									
144 L/460	338	11/95 ->>>>									
144 L/460	338	11/95 ->>>>									
144 L/460	338	11/95 ->>>>									
144 L/530	390	11/95 ->>>>									
144 L/530	390	11/95 ->>>>									
144 L/530	390	11/95 ->>>>									
144 L/530	390	11/95 ->>>>									
144 L/530	390	11/95 ->>>>									

S

© Copyright KAWE, Raalte - Holland

kW | 1 2 | i | Kawe nr

SCANIA

4 - series

T 144 C/460	338	9/95 ->>>>	K402-4		GMFZ 430N	7110	430-50x24	FZO	4507	9012	HK
T 144 C/460	338	9/95 ->>>>	PTO	7110 incl bearing		70,5 x 34					
T 144 C/460	338	9/95 ->>>>									
T 144 C/460	338	9/95 ->>>>	K402-5		MFZ 400 X	7107	400-50x24	FZO	4507	9456	XH
T 144 C/530	390	9/95 ->>>>									
T 144 C/530	390	9/95 ->>>>	K432-13		GMFZ 430N	7110	430-50x24	DZO	4495		
T 144 C/530	390	9/95 ->>>>	PTO	7110 incl bearing		70,5 x 34					
T 144 C/530	390	9/95 ->>>>									
T 144 G/460	338	3/97 ->>>>	K432-15, K432-17		MFZ 430	7071	430-50x24	DZO	4495	9456	XH
T 144 G/460	338	3/97 ->>>>									
T 144 G/460	338	3/97 ->>>>	K432-16	>71315	MFZ 430	7131	430-50x24	DZO	4495	9456	XH
T 144 G/460	338	3/97 ->>>>									
T 144 G/460	338	3/97 ->>>>	K432-19	>71331	MFZ 430	7133	430-50x24	DZO	4627	9456	XH
T 144 G/460	338	3/97 ->>>>									
T 144 G/530	390	3/97 ->>>>	K432-30		MFZ 430	7156	430-50x24	DZO	4495	9003	HK
T 144 G/530	390	3/97 ->>>>									
T 144 G/530	390	3/97 ->>>>	K432-31, K432-32		MFZ 430	7156				9003	HK
T 144 G/530	390	3/97 ->>>>									
T 144 G/530	390	3/97 ->>>>	K432-33		MFZ 430	7152	430-50x24	DZO	4627		
T 144 G/530	390	3/97 ->>>>									
T 144 L/460	338	3/97 ->>>>	K442-3							9456	XH
T 144 L/460	338	9/95 ->>>>									
T 144 L/460	338	9/95 ->>>>									
T 144 L/530	390	9/95 ->>>>									
T 144 L/530	390	9/95 ->>>>									
T 144 L/530	390	3/97 ->>>>									

164 C/480	353	5/00 ->>>>	K402-4		GMFZ 430N	7110	430-50x24	FZO	4507	9012	HK
164 C/480	353	5/00 ->>>>	PTO	7110 incl bearing		70,5 x 34					
164 C/480	353	5/00 ->>>>									
164 C/480	353	5/00 ->>>>									
164 C/480	353	5/00 ->>>>	K402-5		MFZ 400 X	7107	400-50x24	FZO	4507	9456	XH
164 C/480	353	5/00 ->>>>									
164 C/480	353	5/00 ->>>>									
164 C/480	353	5/00 ->>>>	K432-13		GMFZ 430N	7110	430-50x24	DZO	4495		
164 C/480	353	5/00 ->>>>	PTO	7110 incl bearing		70,5 x 34					
164 C/480	353	5/00 ->>>>									
164 C/480	353	5/00 ->>>>									
164 C/580	426	5/00 ->>>>									
164 C/580	426	5/00 ->>>>	K432-15, K432-17		MFZ 430	7071	430-50x24	DZO	4495	9456	XH
164 C/580	426	5/00 ->>>>									
164 C/580	426	5/00 ->>>>									
164 G/480	353	5/00 ->>>>	K432-16	>71315	MFZ 430	7131	430-50x24	DZO	4495	9456	XH
164 G/480	353	5/00 ->>>>									
164 G/480	353	5/00 ->>>>									
164 G/580	426	5/00 ->>>>	K432-19	>71331	MFZ 430	7133	430-50x24	DZO	4627	9456	XH
164 G/580	426	5/00 ->>>>									
164 G/580	426	5/00 ->>>>									
164 G/580	426	5/00 ->>>>	K432-30		MFZ 430	7156	430-50x24	DZO	4495	9003	HK
164 G/580	426	5/00 ->>>>									
164 L/480	353	5/00 ->>>>									
164 L/480	353	5/00 ->>>>	K432-31, K432-32		MFZ 430	7156				9003	HK
164 L/480	353	5/00 ->>>>									
164 L/480	353	5/00 ->>>>									
164 L/480	353	5/00 ->>>>	K432-33		MFZ 430	7152	430-50x24	DZO	4627		
164 L/480	353	5/00 ->>>>									
164 L/580	426	5/00 ->>>>									
164 L/580	426	5/00 ->>>>	K442-3							9456	XH
164 L/580	426	5/00 ->>>>									
164 L/580	426	5/00 ->>>>									
164 L/580	426	5/00 ->>>>									
164 L/580	426	5/00 ->>>>									

S

© Copyright KAWE, Raalte - Holland

kW | 1 2 | i | Kawe nr

SCANIA

P,R,T - series

P 230	169	9/04 ->>>>							
P 230	169	9/04 ->>>>							
P 230	169	9/04 ->>>>							
P 230	169	9/04 ->>>>							
P 270	198	9/04 ->>>>							
P 310	228	9/04 ->>>>							
P 340	250	9/04 ->>>>							
P 380	279	9/04 ->>>>							
P 420	309	9/04 ->>>>							

R 340	250	3/04 ->>>>	K432-35, K432-39	>71525	MFZ 430	7152	430-50x24	DZO	4627	9003	HK
R 380	279	3/04 ->>>>									
R 420	309	3/04 ->>>>									
R 470	345	3/04 ->>>>									
R 500	368	3/04 ->>>>									
R 580	426	3/04 ->>>>									
R 620	456	9/05 ->>>>									
R 620	456	9/05 ->>>>									

T 470	345	9/04-10/05							

S

© Copyright KAWE, Raalte - Holland

kW | 1 2 | i | Kawe nr

VOLVO

9700

9700	250	4/01->>>>	EGS-VR	>71447	MFZ 430	7144	430-50x24	DZO	4622		
9700	280	4/01->>>>		7144 incl bearing							
9700	309	4/01->>>>									
9700	250	10/01->>>>	VT-2412B	>71505	MFZ 430	7150	430-50x24	DZO	4622		
9700	280	10/01->>>>		7150 incl bearing							
9700	309	10/01->>>>	6S-1600		MFZ 430	7150	430-2"x10	DZO	4407		
				7150 incl bearing							
			6S-1600, VT-2412B		MFZ 430	7094	430-2"x10	DZO	4407	9339	HK
							430-50x24	DZO	4622		
			EGS-VR		MFZ 430	7094	430-50x24	DZO	4622	9337	HK

9900

9900	309	10/01->>>>	EGS-VR	>71447	MFZ 430	7144	430-50x24	DZO	4622	9337	HK
9900	309	10/01->>>>		7144 incl bearing							
			VT-2412B	>71505	MFZ 430	7150	430-50x24	DZO	4622	9339	HK
				7150 incl bearing							
			EGS-VR		MFZ 430	7094	430-50x24	DZO	4622	9337	HK
			VT-2412B		MFZ 430	7094	430-50x24	DZO	4622	9339	HK

B 12

B 12	309	1/92->>>>	>71445	MFZ 430	7144	430-2"x10	DZO	4407		
			7144 incl bearing							
B 12	262	1/92->>>>	>70945	MFZ 430	7094	430-2"x10	DZO	4407	9337	HK
B 12	298	1/92->>>>								

F 4

F 406	59	9/75-2/86		11 A6	6135	279-1.3/8x10	VLO	2121		
F 408	81	4/78-2/86								
				310 DS	6132	302-1.3/8x10	VLO	3118	9809	DK

F 6

F 609	88	3/75-2/80		13 DS	6313	327-1.1/2x10	VLO	3190	9469	HK
F 610	113	2/80-10/86							9557	DK
F 611	88	9/75-1/80								
F 611	113	2/80-2/86		14 DS	6098	352-1.1/2x10	VLO	4190	9471	HK
F 612	108	4/83-2/86							9557	DK
F 613,F 614	132	9/75-2/86								
F 615 S	132	12/78-10/81		14 DS	6098	352-1.1/2x10	VLO	4469	9470	HK
F 616	128	2/81-2/86							9557	DK
F 617 S	132	12/78-2/86								
			>62335	GM 380	6233	380-1.3/4x10	FZO	4155	9469	HK
									9557	DK
			>62336	GM 380	6233	380-1.3/4x10	FZO	4155	9472	HK

V

© Copyright KAWE, Raalte - Holland

kW | 1/2 | i | Kawe nr

VOLVO

F 7

F 7	156	8/78-12/85	R52, Volvo KF115B	>62335	GM 380	6233	380-1.3/4x10	FZO	4155	9469	HK
F 7	156	8/78-12/85									
F 7	156	8/78-12/85	R52, Volvo KF214C	>60843	GB 2/350-T	>60841	350-1.3/4x10	FZO	4109	9469	HK
F 7	156	8/78-12/85	4206=G.S.				350-1.3/4x10	FZO	4110		
F 7	162	8/78-12/85	4110=M.S.								
F 7	162	8/78-12/85	R/SR62,	>60845	GB 2/350-T	6084	350-2"x10	FZO	4206	9331	HK
F 7	162	8/78-12/85	Volvo KF214F				350-2"x10	FZO	4207		
F 7	162	8/78-12/85	4206=G.S.								
F 7	180	8/78-12/85	4207=M.S.								
F 7	180	8/78-12/85									
F 7	180	8/78-12/85									
F 7	180	8/78-12/85									

F 10

F 10/260	200	2/82-6/85			GMF 420	7025	420-2"x10	FZO	4203	9847	DK
F 10/260	200	2/82-6/85									
F 10/260	200	2/82-6/85									
F 10/260	200	2/82-6/85	4206=G.S.	>60845	GB 2/350-T	6084	350-2"x10	FZO	4206	9331	HK
F 10/260	200	2/82-6/85	4207=M.S.				350-2"x10	FZO	4207		
F 10/260	200	1/83-6/85									
F 10/260	200	2/82-6/85	4398=G.S.	>60853	GB 2/380-T	6085	380-2"x10	FZO	4398	9331	HK
F 10/280	207	8/77-2/82	4399=M.S.				380-2"x10	FZO	4399		
F 10/280	207	8/77-2/82									
F 10/280	207	8/77-2/82	4206=G.S.	>60854	GB 2/380-T	6085	350-2"x10	FZO	4206	9331	HK
F 10/280	207	8/77-2/82	4207=M.S.				350-2"x10	FZO	4207		
F 10/280	207	8/77-2/82									

F 10/300	221	10/83-12/86	4206=G.S.	>70742	GMFZ 2/350	>70741	350-2"x10	FZO	4206	9339	HK
F 10/300	220	1/84-12/86	4207=M.S.				350-2"x10	FZO	4207		
F 10/300	220	1/84-12/86									
F 10/300	220	1/84-12/86		>70734	MFZ 430	7073	430-2"x10	DZO	4472	9337	HK
F 10/300	220	1/87-12/87					430-2"x10	FZO	4470		
F 10/300	220	1/87-12/87									
F 10/320	235	10/87-12/90									
F 10/320	235	10/87-12/90									
F 10/320	235	10/87-12/90									
F 10/320	235	10/87-12/90									
F 10/320	235	10/87-12/90									
F 10/320	235	12/90-12/94									
F 10/320	235	12/90-12/94									
F 10/320	235	12/90-12/94									
F 10/320	235	12/90-12/94									
F 10/320	235	12/90-12/94									
F 10/320	235	12/90-12/94									

F 12

F 12/320,F 12/330	243	8/77-12/86	4206=G.S.	>60854	GB 2/380-T	6085	350-2"x10	FZO	4206	9331	HK
F 12/320,F 12/330	243	8/77-12/86	4207=M.S.				350-2"x10	FZO	4207		
F 12/320,F 12/330	243	8/77-12/86									
F 12/320,F 12/330	243	8/77-12/86	4398=G.S.	>60853	GB 2/380-T	6085	380-2"x10	FZO	4398	9331	HK
F 12/320,F 12/330	243	8/77-12/86	4399=M.S.				380-2"x10	FZO	4399		
F 12/320,F 12/330	243	8/77-12/86									
F 12/320,F 12/330	243	8/77-12/86									

V

© Copyright KAWE, Raalte - Holland

kW | 1 2 | i | Kawe nr

VOLVO

F 12

F 12/320	235	1/87-12/87	4206=G.S.	>60854	GB 2/380-T	6085	350-2"x10	FZO	4206	9331	HK
F 12/320	235	1/87-12/87	4207=M.S.				350-2"x10	FZO	4207		
F 12/320	235	1/87-12/87									
F 12/320	235	1/87-12/87	4398=G.S.	>60853	GB 2/380-T	6085	380-2"x10	FZO	4398	9331	HK
F 12/320	235	1/87-12/87	4399=M.S.				380-2"x10	FZO	4399		
F 12/320	235	1/87-12/87									
F 12/320	235	1/87-12/87									

F 12/360	262	1/88-12/90	4206=G.S.	>70742	GMFZ 2/350	>70741	350-2"x10	FZO	4206	9339	HK
F 12/360	262	1/88-12/90	4207=M.S.				350-2"x10	FZO	4207		
F 12/360	262	1/88-12/90									
F 12/360	262	1/88-12/90	4419=G.S.	>70751	MFZ 430	7075	380-2"x10	FZO	4419	9339	HK
F 12/360	262	1/88-12/90	4420=M.S.				380-2"x10	FZO	4420		
F 12/360	262	1/88-12/90									
F 12/360	262	1/88-12/90									
F 12/360	262	12/90-12/94									
F 12/360	262	12/90-12/94									
F 12/360	262	12/90-12/94									
F 12/360	262	12/90-12/94									
F 12/360	262	12/90-12/94									
F 12/360	262	10/90-12/94									
F 12/360	262	12/90-12/94									
F 12/360	262	1/91-12/94									

F 12/370	272	8/77-12/86	4358=G.S.	>62411	GTF 2/380	6241	380-2"x10	FZO	4358	9331	HK
F 12/370	272	8/77-12/86	4359=M.S.				380-2"x10	FZO	4359		
F 12/370	272	8/77-12/86									
F 12/370	272	8/77-12/86									
F 12/370	272	8/77-12/86									
F 12/370	272	8/77-12/86									
F 12/370	272	1/87-12/87									
F 12/370	272	1/87-12/87									
F 12/370	272	1/87-12/87									
F 12/370	272	1/87-12/87									
F 12/370	272	1/87-12/87									
F 12/370	272	1/87-12/87									

F 12/400	291	1/88-12/90	4206=G.S.	>70742	GMFZ 2/350	>70741	350-2"x10	FZO	4206	9339	HK
F 12/400	291	1/88-12/90	4207=M.S.				350-2"x10	FZO	4207		
F 12/400	291	1/88-12/90									
F 12/400	291	1/88-12/90	4419=G.S.	>70751	MFZ 430	7075	380-2"x10	FZO	4419	9339	HK
F 12/400,F 12/410	298	1/88-12/94	4420=M.S.				380-2"x10	FZO	4420		
F 12/400	291	1/88-12/90									
F 12/400	291	12/90-12/94									
F 12/400,F 12/410	298	12/90-12/94									
F 12/400,F 12/410	298	12/90-12/94									
F 12/400,F 12/410	298	12/90-12/94									
F 12/400	291	12/90-12/94									
F 12/400,F 12/410	298	12/90-12/94									

V

© Copyright KAWE, Raalte - Holland

kW | 1 2 | i | Kawe nr

VOLVO

F 16

F 16/470	342	1/88-12/89	>chasnr. 382112	>70761	GMFZ 2/400	7076	400-2"x10	FZO	4421	9339	HK
F 16/470	342	1/88-12/89	4421=G.S.				400-2"x10	FZO	4422		
F 16/470	342	1/88-12/89	4422=M.S.								
F 16/470	342	1/88-12/89	chasnr. 382113>	>70961	GMFZ 2/400	7096	400-2"x10	FZO	4475	9339	HK
F 16/485	357	1/90-12/92	4475=G.S.				400-2"x10	FZO	4476		
F 16/485	357	1/90-12/92	4476=M.S.								
F 16/485	357	1/90-12/92									
F 16/485	357	1/90-12/92									
F 16/485	357	1/90-12/92									
F 16/485	357	1/90-12/92									
F 16/500	368	1/92-12/94									
F 16/500	368	1/92-12/94									
F 16/500	368	1/92-12/94									
F 16/500	368	1/92-12/94									
F 16/500	368	1/92-12/94									
F 16/500	368	1/92-12/94									

F 80

F 88/260	190	8/65-6/77			G 420-T	7004	420-1.3/4x10	FSO	4115	9847	DK
F 89/330	243	10/70-6/77					420-1.3/4x10	FSO	4213		
F 89/330	243	10/70-6/77					420-1.3/4x10	FZO	4219		

FE

FE 240-18	177	5/06->>>>									
FE 240-18	177	5/06->>>>									
FE 240-18	177	5/06->>>>									
FE 240-18	177	5/06->>>>									
FE 240-22	177	5/06->>>>									
FE 240-26	177	5/06->>>>									
FE 240-26	177	5/06->>>>									
FE 240-26	177	5/06->>>>									
FE 240-26	177	5/06->>>>									
FE 280-18	206	5/06->>>>									
FE 280-18	206	5/06->>>>									
FE 280-18	206	5/06->>>>									
FE 280-18	206	5/06->>>>									
FE 280-22	206	5/06->>>>									
FE 280-26	206	5/06->>>>									
FE 280-26	206	5/06->>>>									
FE 280-26	206	5/06->>>>									
FE 280-26	206	5/06->>>>									
FE 320-18	235	5/06->>>>									
FE 320-18	235	5/06->>>>									
FE 320-18	235	5/06->>>>									
FE 320-18	235	5/06->>>>									
FE 320-22	235	5/06->>>>									
FE 320-26	235	5/06->>>>									
FE 320-26	235	5/06->>>>									
FE 320-26	235	5/06->>>>									
FE 320-26	235	5/06->>>>									

V

© Copyright KAWE, Raalte - Holland

kW | 1 2 | i | Kawe nr

VOLVO

FH 12

FH 12/340	250	8/93->>>>	R/SR 1700/1900	>70952	GMFZ 2/380	>70951	380-102x8	FZO	4473	9339	HK
FH 12/340	250	8/93->>>>	CL38D-O				380-2"x10	FZO	4474		
FH 12/340	250	8/93->>>>	4473=G.S.								
FH 12/340	250	8/93->>>>	4474=M.S.								
FH 12/340	250	8/93->>>>									
FH 12/340	250	8/93->>>>	VT2014, VT2014OD	>71465	MFZ 430	7146	430-2"x10	FZO	4407	9001	HK
FH 12/340	250	8/93->>>>	CL43S-O	7146 incl bearing							
FH 12/340	250	1/95->>>>									
FH 12/340	250	8/93->>>>									
FH 12/340	250	8/93->>>>									

FH 12/380	279	8/93->>>>	R/SR 1700/1900	>70952	GMFZ 2/380	>70951	380-102x8	FZO	4473	9339	HK
FH 12/380	279	8/93->>>>	CL38D-O				380-2"x10	FZO	4474		
FH 12/380	279	8/93->>>>	4473=G.S.								
FH 12/380	279	8/93->>>>	4474=M.S.								
FH 12/380	279	8/93->>>>	VT2009B	>70953	GMFZ 2/380	>70951	380-102x8	FZO	4473	9339	HK
FH 12/380	279	8/93->>>>	CD38B-O				380-50x24	DZO	4623		
FH 12/380	279	8/93->>>>	4473=G.S.								
FH 12/380	279	1/95->>>>	4623=M.S.								
FH 12/380	279	8/93->>>>	VT2214B, VT02214B	>71512	MFZ 2/400	>71511	400-102x8	VZO	4624	9339	HK
FH 12/380	279	8/93->>>>	CD40B-O	>71512 incl bearing			400-50x24	DZO	4625		
			4624=G.S.								
FH 12/420	309	8/93->>>>	4625=M.S.								
FH 12/420	309	8/93->>>>									
FH 12/420	309	8/93->>>>	VT2214B, VT02214B	>71593	MFZ 2/400 X	7159	400-102x8	VZO	4624		
FH 12/420	309	8/93->>>>	CD40B-O	7159 incl bearing			400-50x24	DZO	4625		
FH 12/420	309	8/93->>>>	4624=G.S.								
FH 12/420	309	8/93->>>>	4625=M.S.								
FH 12/420	309	8/93->>>>									
FH 12/420	309	1/95->>>>	VT2412B	>71505	MFZ 430	7150	430-50x24	DZO	4622		
FH 12/420	309	8/93->>>>	CS43B-O	7150 incl bearing							
FH 12/420	309	8/93->>>>									
			VT2014, VT2014OD	>71465	MFZ 430	7146	430-2"x10	FZO	4407		
			CL43S-O	7146 incl bearing							
			VT2214B, VT02214B	>71466	MFZ 430	7146	430-50x24	DZO	4622		
			CS43B-O, CS43B-OR	7146 incl bearing							
			VT2009B	>71447	MFZ 430	7144	430-50x24	DZO	4626		
			CS43B-O, CS43B-OR	7144 incl bearing							

FH 12/460	338	8/98->>>>	VT2214B, VT02214B	>71512	MFZ 2/400	>71511	400-102x8	VZO	4624	9339	HK
FH 12/460	338	8/98->>>>	CD40B-O	>71512 incl bearing			400-50x24	DZO	4625		
FH 12/460	338	8/98->>>>	4624=G.S.	4625=M.S.							
FH 12/460	338	8/98->>>>	VT2214B, VT02214B	>71593	MFZ 2/400 X	7159	400-102x8	VZO	4624		
FH 12/460	338	8/98->>>>	CD40B-O	7159 incl bearing			400-50x24	DZO	4625		
FH 12/460	338	8/98->>>>	4624=G.S.	4625=M.S.							
FH 12/460	338	8/98->>>>	Mot. D12C460	>71423	MFZ 2/400 X	>71421	400-98x8	VZO	4620	9339	HK
FH 12/460	338	8/98->>>>	CL40D-O				400-2"x10	DZO	4609		
FH 12/460	338	8/98->>>>	4620=G.S.	4609=M.S.							
FH 12/460	338	8/98->>>>	VT2214B	>71581	MFZ 430	7158	430-50x24	DZO	4628		
			CS43B-O	7158 incl bearing							
			VT2514	>71541	MFZ 430	7154	430-2"x10	FZO	4407		
			CL43S-O								
			VT2014, VT2014OD	>71465	MFZ 430	7146	430-2"x10	FZO	4407		
			CL43S-O	7146 incl bearing							

V

© Copyright KAWE, Raalte - Holland

kW | 1 2 | i | Kawe nr

VOLVO

FH 12

FH 12/500	368	9/01->>>>	VT2514B, VTO2514B	>71512	MFZ 2/400	>71511	400-102x8	VZO	4624	9339	HK
			CD40B-O	>71512 incl bearing			400-50x24	DZO	4625		
			4624=G.S.								
			4625=M.S.								
			VT2514B, VTO2514B	>71593	MFZ 2/400 X	7159	400-102x8	VZO	4624		
			CD40B-O	7159 incl bearing			400-50x24	DZO	4625		
			4624=G.S.								
			4625=M.S.								
			VT2412B	>71581	MFZ 430	7158	430-50x24	DZO	4628		
			CS43B-O	7158 incl bearing							

FH 16

FH 16/470	346	8/93-12/99	CL40D-O	>70961	GMFZ 2/400	7096	400-2"x10	FZO	4475	9339	HK
FH 16/470	346	8/93-12/99	>chas. A291151, B21584, D120646				400-2"x10	FZO	4476		
FH 16/470	346	8/93-12/99	4475=G.S.								
FH 16/470	346	8/93-12/99	4476=M.S.								
FH 16/470	346	8/93-12/99									
FH 16/520	382	8/93-12/02	CL40D-O	>71423	MFZ 2/400 X	>71421	400-98x8	VZO	4620	9339	HK
FH 16/520	382	8/93-12/02	chas. A291152, B21585, D120647>				400-2"x10	DZO	4609		
FH 16/520	382	8/93-12/02	4620=G.S.								
FH 16/520	382	8/93-12/02	4609=M.S.								
FH 16/520	382	8/93-12/02									
FH 16/520	382	1/95->>>>	CL40D-0	>71592	MFZ 2/400 X	7159	400-98x8	VZO	4620		
FH 16/520	382	8/93-12/02	D120647>	7159 incl bearing			400-2"x10	DZO	4609		
FH 16/550	404	1/03->>>>	4620=G.S.								
FH 16/550	404	1/03->>>>	4609=M.S.								
FH 16/550	404	1/03->>>>									
FH 16/550	404	1/03->>>>									
FH 16/550	404	1/03->>>>									
FH 16/550	404	1/03->>>>									
FH 16/610	449	1/03->>>>									
FH 16/610	449	1/03->>>>									
FH 16/610	449	1/03->>>>									
FH 16/610	449	1/03->>>>									
FH 16/610	449	1/03->>>>									
FH 16/610	449	1/03->>>>									
FH 16/610	449	1/03->>>>									

FL

FL 180-10	132	3/00->>>>									
FL 180-11	132	3/00->>>>									
FL 180-12	132	3/00->>>>									
FL 180-13	132	3/00->>>>									
FL 180-14	132	3/00->>>>									
FL 180-15	132	3/00->>>>									
FL 180-16	132	3/00->>>>									
FL 180-17	132	3/00->>>>									
FL 180-18	132	3/00->>>>									
FL 180-7,5	132	3/00->>>>									
FL 180-8	132	3/00->>>>									
FL 180-9	132	3/00->>>>									
FL 220-10	162	3/00->>>>									
FL 220-11	162	3/00->>>>									
FL 220-12	162	3/00->>>>									
FL 220-13	162	3/00->>>>									

V

© Copyright KAWE, Raalte - Holland

kW | 1 2 | i | Kawe nr

VOLVO

FL

FL 220-14	162	3/00->>>>								
FL 220-15	162	3/00->>>>								
FL 220-16	162	3/00->>>>								
FL 220-17	162	3/00->>>>								
FL 220-18	162	3/00->>>>								
FL 220-7,5	162	3/00->>>>								
FL 220-8	162	3/00->>>>								
FL 220-9	162	3/00->>>>								
FL 250-10	184	3/00->>>>								
FL 250-11	184	3/00->>>>								
FL 250-12	184	3/00->>>>								
FL 250-13	184	3/00->>>>								
FL 250-14	184	3/00->>>>								
FL 250-15	184	3/00->>>>								
FL 250-16	184	3/00->>>>								
FL 250-17	184	3/00->>>>								
FL 250-18	184	3/00->>>>								
FL 250-7,5	184	3/00->>>>								
FL 250-8	184	3/00->>>>								
FL 250-9	184	3/00->>>>								

FL 4

FL 408	91	2/86-10/89			310 DS	6132	302-1.3/8x10	VLO	3118	9809	DK
FL 408	91	2/86-10/89									

FL 6

FL 608	112	10/85-12/99	KB 113 C	>63135	13 DS	6313	327-1.1/2x10	VLO	3190	9469	HK
FL 608	112	10/85-12/99									
FL 608	132	1/91-12/99									
FL 608	132	1/91-12/99	KB 114 C	>60986	14 DS	6098	352-1.3/4x10	VLO	4469	9470	HK
FL 608	154	1/93-12/99									
FL 608	154	1/93-12/99									
FL 610	112	9/85-11/94	KB 114 B/D	>60985	14 DS	6098	352-1.1/2x10	VLO	4190	9471	HK
FL 611	112	9/85-11/94									
FL 611	132	9/85-3/00									
FL 611	132	9/85-3/00	KB 115, KV 115B	>62335	GM 380	6233	380-1.3/4x10	FZO	4155	9469	HK
FL 611	154	12/94-3/00									
FL 611	154	12/94-3/00									

FL 612	132	9/85-12/99	KB 113 C	>63135	13 DS	6313	327-1.1/2x10	VLO	3190	9469	HK
FL 612	154	11/91-12/99									
FL 612	132	9/85-12/99									
FL 612	154	11/91-12/99	KB 114 C	>60986	14 DS	6098	352-1.3/4x10	VLO	4469	9470	HK
FL 612	169	12/95-12/99									
FL 614	132	9/85-3/00									
FL 614	132	12/95-3/00	KB 114 B/D	>60985	14 DS	6098	352-1.1/2x10	VLO	4190	9471	HK
FL 614	132	9/85-3/00									
FL 614	154	12/95-3/00									
FL 614	169	12/95-3/00	KB 115, KV 115B	>62335	GM 380	6233	380-1.3/4x10	FZO	4155	9469	HK
FL 614	184	12/95-3/00									
FL 614	154	12/95-3/00									
FL 614	169	12/95-3/00									
FL 614	184	12/95-3/00									
FL 614	154	9/85-3/00									
FL 614	169	12/95-3/00									
FL 614	184	12/95-3/00									

V

© Copyright KAWE, Raalte - Holland

kW | 1 2 | i | Kawe nr

VOLVO

FL 6

FL 615	132	11/91-3/00	KB 113 C	>63135	13 DS	6313	327-1.1/2x10	VLO	3190	9469	HK
FL 615	132	11/91-3/00									
FL 615	154	11/91-3/00									
FL 615	154	11/91-3/00	KB 114 C	>60986	14 DS	6098	352-1.3/4x10	VLO	4469	9470	HK
FL 615	169	12/95-3/00									
FL 615	169	12/95-3/00									
FL 615	184	12/95-3/00	KB 114 B/D	>60985	14 DS	6098	352-1.1/2x10	VLO	4190	9471	HK
FL 615	184	12/95-3/00									
FL 618	132	11/91-3/00									
FL 618	132	11/91-3/00	KB 115, KV 115B	>62335	GM 380	6233	380-1.3/4x10	FZO	4155	9469	HK
FL 618	154	11/91-3/00									
FL 618	154	11/91-3/00									
FL 618	169	12/95-3/00									
FL 618	169	12/95-3/00									
FL 618	184	12/95-3/00									
FL 618	184	12/95-3/00									
FL 619	150	9/85-11/94									

FL 7

FL 7/230	173	9/85-9/98	R/SR 1400	>70742	GMFZ 2/350	>70741	350-2"x10	FZO	4206	9339	HK
FL 7/230	173	9/85-9/98	KFD 214 A				350-2"x10	FZO	4207		
FL 7/230	173	9/85-9/98	4206=G.S.								
FL 7/230	173	9/85-9/98	4207=M.S.								
FL 7/230	173	9/85-9/98									
FL 7/230	173	9/85-9/98	R52B		MFZ 430	7073	430-1.3/4x10	FZO	4417	9337	HK
FL 7/260	191	11/91-9/98	KFD 117 A								
FL 7/260	191	11/91-9/98									
FL 7/260	191	11/91-9/98	R/SR 62		MFZ 430	7073	430-2"x10	FZO	4470	9338	HK
FL 7/260	191	11/91-9/98	KFD 117 A								
FL 7/260	191	11/91-9/98									
FL 7/260	191	11/91-9/98									
FL 7/290	210	10/93-9/98									
FL 7/290	210	10/93-9/98									
FL 7/290	210	10/93-9/98									
FL 7/290	210	10/93-9/98									
FL 7/290	210	10/93-9/98									
FL 7/290	210	10/93-9/98									
FL 7/290	210	10/93-9/98									

V

© Copyright KAWE, Raalte - Holland

kW | 1 2 | i | Kawe nr

VOLVO

FL 10

FL 10/280	209	9/85-12/90	R/SR 1400/1700	>70931	MFZ 400 X	7093	400-2"x10	FZO	4471	9337	HK
FL 10/280	209	9/85-12/90	KFD116B								
FL 10/280	209	9/85-12/90									
FL 10/280	209	9/85-12/90	R/SR 62,1400/1700	>70731	MFZ 430	7073	430-2"x10	FZO	4470		
FL 10/320	235	12/95-9/98	KFD117B	7073 incl bearing							
FL 10/320	235	12/95-9/98	KFD117C,H								
FL 10/320	235	12/95-9/98									
FL 10/320	235	12/95-9/98	R/SR 1400/1700	>70734	MFZ 430	7073	430-2"x10	DZO	4472		
FL 10/320	235	12/95-9/98	KFD117C,H	7073 incl bearing							
FL 10/320	235	12/95-9/98									
FL 10/320	235	12/95-9/98	R/SR 1400/1700	>70743	GMFZ/2 350	>70741	350-2"x10	FZO	4206	9337	HK
FL 10/320	235	12/95-9/98	KFD117C,H				350-2"x10	FZO	4207		
FL 10/320	235	12/95-9/98	4206=G.S.								
FL 10H/320	235	12/95-9/98	4207=M.S.								
FL 10H/320	235	12/95-9/98									
FL 10H/320	235	12/95-9/98	R/SR 1400/1700	>70744	GMFZ/2 350	>70741	350-2"x10	FZO	4206	9339	HK
FL 10H/320	235	12/95-9/98	KFD214A				350-2"x10	FZO	4207		
FL 10/360	265	12/95-9/98	4206=G.S.								
FL 10/360	265	12/95-9/98	4207=M.S.								
FL 10/360	265	12/95-9/98									
FL 10/360	265	12/95-9/98									
FL 10/360	265	12/95-9/98									
FL 10/360	265	12/95-9/98									
FL 10/360	265	12/95-9/98									
FL 10/360	265	12/95-9/98									
FL 10/360	265	12/95-9/98									
FL 10H/360	265	12/95-9/98									
FL 10H/360	265	12/95-9/98									
FL 10H/360	265	12/95-9/98									
FL 10H/360	265	12/95-9/98									

FL 12

FL 12/380	279	9/95-9/98	R/SR 1700/1900	>71145	MFZ 430	7114	430-2"x10	FZO	4407	9337	HK
FL 12/380	279	9/95-9/98	CL43S-0								
FL 12/380	279	9/95-9/98									
FL 12/380	279	9/95-9/98	CL38D-O	>70952	GMFZ 2/380	>70951	380-102x8	FZO	4473	9339	HK
FL 12/380	279	9/95-9/98	R/SR 1700/1900				380-2"x10	FZO	4474		
FL 12/380	279	9/95-9/98	4473=G.S.								
FL 12/420	309	9/95-9/98	4474=M.S.								
FL 12/420	309	9/95-9/98									
FL 12/420	309	9/95-9/98									
FL 12/420	309	9/95-9/98									
FL 12/420	309	9/95-9/98									
FL 12/420	309	9/95-9/98									
FL 12H/380	279	9/95-9/98									
FL 12H/380	279	9/95-9/98									
FL 12H/380	279	9/95-9/98									
FL 12H/380	279	9/95-9/98									
FL 12H/420	309	9/95-9/98									
FL 12H/420	309	9/95-9/98									
FL 12H/420	309	9/95-9/98									
FL 12H/420	309	9/95-9/98									

V

© Copyright KAWE, Raalte - Holland

kW | 1 2 | i | Kawe nr

VOLVO

FL II

FL 240-12	177	5/06->>>>								
FL 240-18	177	5/06->>>>								
FL 240-12	177	5/06->>>>								
FL 240-16	177	5/06->>>>								
FL 240-16	177	5/06->>>>								
FL 240-15	177	5/06->>>>								
FL 280-12	206	5/06->>>>								
FL 280-18	206	5/06->>>>								
FL 280-12	206	5/06->>>>								
FL 280-15	206	5/06->>>>								
FL 280-16	206	5/06->>>>								
FL 280-16	206	5/06->>>>								

FLC

FLC 140	100	9/96-9/00		MF 310	6512	310-1.1/2x10	VLO	3709	9459	XH
FLC 140	100	9/96-9/00								

FM

FM 300	221	9/05->>>>								
FM 340	250	9/05->>>>								
FM 380	280	9/05->>>>								
FM 400	294	9/05->>>>								
FM 440	324	9/05->>>>								
FM 480	353	9/05->>>>								

FM 7

FM 7/250	184	8/98-12/01	VT2014,2514	>71465	MFZ 430	7146	430-2"x10	FZO	4407		
FM 7/250	184	8/98-12/01	CL43S-O	7146 incl bearing						
FM 7/250	184	8/98-12/01								
FM 7/250	184	8/98-12/01	R/SR 1400	>71141	GMFZ 430 N	7114	430-2"x10	DZO	4402	9475	HK
FM 7/250	184	8/98-12/01	CL43S-O							
FM 7/250	184	8/98-12/01								
FM 7/290	213	8/98-12/01								
FM 7/290	213	8/98-12/01								
FM 7/290	213	8/98-12/01								
FM 7/290	213	8/98-12/01								
FM 7/290	213	8/98-12/01								
FM 7/290	213	8/98-12/01								

V

© Copyright KAWE, Raalte - Holland

kW | 1 2 | i | Kawe nr

VOLVO

FM 9

FM 9/260	191	12/01-9/05	VT1708B, VT2009B	>71447	MFZ 430	7144	430-50x24	DZO	4626	9337	HK
FM 9/260	191	12/01-9/05	CS43B-O/OR	7144 incl bearing							
FM 9/260	191	12/01-9/05									
FM 9/260	191	12/01-9/05	VT2214B, VT02214B		MFZ 430	7146	430-50x24	DZO	4626	9339	HK
FM 9/300	221	12/01-9/05	CS43B-O/OR	7146 incl bearing							
FM 9/300	221	12/01-9/05									
FM 9/300	221	12/01-9/05	VT2412B		MFZ 430	7150	430-50x24	DZO	4626	9339	HK
FM 9/300	221	12/01-9/05	CS43B-O/OR	7150 incl bearing							
			9337 = VT1708B, VT2009B		MFZ 430	7094	430-50x24	DZO	4626	9339	HK
										9337	HK
			9339 = VT2214B, VT02214B, VT2412B CS43B-O/OR								

FM 9/340	250	12/01-9/05	VT1708B, VT2009B	>71447	MFZ 430	7144	430-50x24	DZO	4626	9337	HK
FM 9/340	250	12/01-9/05	CS43B-O/OR	7144 incl bearing							
FM 9/340	250	12/01-9/05									
FM 9/340	250	12/01-9/05	VT2214B, VT02214B	>71466	MFZ 430	7146	430-50x24	DZO	4622	9339	HK
FM 9/380	279	12/01-9/05	CS43B-O/OR	7146 incl bearing							
FM 9/380	279	12/01-9/05									
FM 9/380	279	12/01-9/05	9337 = VT1708B, VT2009B		MFZ 430	7094	430-50x24	DZO	4626	9339	HK
FM 9/380	279	12/01-9/05								9337	HK
			9339 = VT2214B, VT02214B CS43B-O/OR								

FM 10

FM 10/320	235	4/99-12/01	>71141	GMFZ 430 N	7114	430-2"x10	DZO	4402	9475	HK
FM 10/320	235	4/99-12/01								
FM 10/360	265	4/99-12/01								
FM 10/360	265	4/99-12/01								

V

© Copyright KAWE, Raalte - Holland

kW | 1 2 | i | Kawe nr

VOLVO

FM 12

FM 12/340	250	8/98-9/05	VT2009B	>70953	GMFZ 2/380	>70951	380-102x8	FZO	4473	9339	HK
FM 12/340	250	8/98-9/05	CD38B-O				380-50x24	DZO	4623		
FM 12/340	250	8/98-9/05	4473=G.S.								
FM 12/340	250	8/98-9/05	4623=M.S.								
FM 12/340	250	8/98-9/05									
FM 12/340	250	8/98-9/05	VT2214B, VTO2214B	>71512	MFZ 2/400	>71511	400-102x8	VZO	4624	9339	HK
FM 12/340	250	8/98-9/05	CD40B-O	>71512 incl bearing			400-50x24	DZO	4625		
FM 12/340	250	8/98-9/05									
FM 12H/340	250	8/98-9/05	VT2214B, VTO2214B	>71593	MFZ 2/400 X	7159	400-102x8	VZO	4624		
FM 12/380	279	8/98-9/05	CD40B-O	7159 incl bearing			400-50x24	DZO	4625		
FM 12/380	279	8/98-9/05									
FM 12/380	279	8/98-9/05									
FM 12/380	279	8/98-9/05	D12C340	>70952	GMFZ 2/380	>70951	380-102x8	FZO	4473	9339	HK
FM 12/380	279	8/98-9/05	CL38D-O				380-2"x10	FZO	4474		
FM 12/380	279	8/98-9/05	4473=G.S.								
FM 12/380	279	8/98-9/05	4474=M.S.								
FM 12/380	279	8/98-9/05									
FM 12H/380	279	8/98-9/05	D12C340	>71423	MFZ 2/400 X	>71421	400-98x8	VZO	4620	9339	HK
FM 12/420	309	8/98-9/05	CL40D-O				400-2"x10	DZO	4609		
FM 12/420	309	8/98-9/05									
FM 12/420	309	8/98-9/05	VT2014, VTO2014OD	>71465	MFZ 430	7146	430-2"x10	FZO	4407		
FM 12/420	309	8/98-9/05	CL43S-O	7146 incl bearing							
FM 12/420	309	8/98-9/05									
FM 12/420	309	8/98-9/05	R/SR 1700/1900	>71445	MFZ 430	7144	430-2"x10	DZO	4407		
FM 12/420	309	8/98-9/05	CL43S-O	7144 incl bearing							
FM 12/420	309	8/98-9/05									
FM 12H/420	309	8/98-9/05	VT2412B	>71505	MFZ 430	7150	430-50x24	DZO	4622		
			VS43B-O	7150 incl bearing							
			VT2009B	>71447	MFZ 430	7144	430-50x24	DZO	4626		
			CS43B-O/OR	7144 incl bearing							
			VT2214B, VTO2214B	>71466	MFZ 430	7146	430-50x24	DZO	4622		
			CS43B-O/OR	7146 incl bearing							

FS 7

FS 718/260	191	9/94-3/96	R1000, SR1400	>70931	MFZ 400 X	7093	400-2"x10	FZO	4471	9337	HK
FS 718/230	169	9/94-3/96	KFD 116 A,B								
			R800		MFZ 400 X	7093	400-2"x10	FZO	4471	9473	HK
			KFD 116 C								

N 7

N7	155	1/73-9/80	R51		G 380-T	6014	380-1.3/4x10	FZO	4155	9847	DK
			R52, R52B	>62335	GM 380	6233	380-1.3/4x10	FZO	4155	9469	HK
			R51, R52, R52B	>60843	GB 2/350-T	>60841	350-1.3/4x10	FZO	4109	9331	HK
			4109=G.S.				350-1.3/4x10	FZO	4110		
			4110=M.S.								
			SR 62	>60845	GB 2/350-T	6084	350-2"x10	FZO	4206	9331	HK
			4206=G.S.				350-2"x10	FZO	4207		
			4207=M.S.								

V

© Copyright KAWE, Raalte - Holland

kW | 1/2 | i | Kawe nr

VOLVO

N 10

N 10/300	220	1/73-12/89	CL40D-O	>71423	MFZ 2/400 X	>71421	400-98x8	VZO	4620	9339	HK
N 10/300	220	1/73-12/89					400-2"x10	DZO	4609		
N 10/300	220	1/73-12/89									
N 10/300	220	1/73-12/89	CLS43S-O/OR	>71465	MFZ 430	7146	430-2"x10	DZO	4407		
N 10/300	220	1/73-12/89		7146 incl bearing							
N 10/300	220	1/73-12/89									
N 10/300	220	1/73-12/89									
N 10/270	202	1/73-12/89									
N 10/270	202	1/73-12/89									
N 10/300	220	1/73-12/89									
N 10/270	202	1/73-12/89									
N 10/270	202	1/73-12/89									
N 10/270	202	1/73-12/89									
N 10/270	202	1/73-12/89									
N 10/270	202	1/73-12/89									
N 10/270	202	1/73-12/89									

NH 12

NH 12/420	309	5/99->>>>	CL40D-O	>71423	MFZ 2/400 X	>71421	400-98x8	VZO	4620	9339	HK
NH 12/380	279	5/99->>>>					400-2"x10	DZO	4609		
NH 12/380	279	5/99->>>>									
NH 12/380	279	5/99->>>>	CLS43S-O/OR	>71465	MFZ 430	7146	430-2"x10	DZO	4407		
				7146 incl bearing							

V

© Copyright KAWE, Raalte - Holland

Fabrikant Manufacturer Hersteller Fabrikant Fabricante	Toplager Pilot bearing Pilotenlager Roulement Cojinete pilote	Ø d mm	Ø D mm	Ø B mm	Optie Optional Wahlweise Au choix Opcional	Ø d mm	Ø D mm	Ø B mm
DAF								
1100	10046	25	52	15				
1300	10046	25	52	15				
1500	10046	25	52	15				
1600	10046	25	52	15				
2000	10061	25	62	17	10065	25	62	24
2100	10061	25	62	17	10065	25	62	24
2200	10061	25	62	17	10065	25	62	24
2300	10061	25	62	17	10065	25	62	24
2500	10061	25	62	17	10065	25	62	24
2800	10061	25	62	17	10065	25	62	24
3300	10061	25	62	17	10065	25	62	24
FORD								
CARGO	10046	25	52	15				
D	10046	25	52	15				
N	10046	25	52	15				
N	10046	25	52	15				
TRANSIT	10027	15	35	11				
TRANSIT	10046	25	52	15				
TRANSIT NEW	10027	15	35	11				
IVECO-FIAT								
80	10045	20	47	14	10058	20	47	18
90	10045	20	47	14	10058	20	47	18
95	10045	20	47	14	10058	20	47	18
100	10045	20	47	14	10058	20	47	18
109	10045	20	47	14	10058	20	47	18
110	10045	20	47	14	10058	20	47	18
115	10045	20	47	14	10058	20	47	18
135	10045	20	47	14	10058	20	47	18
LEYLAND-DAF								
FREIGHTER	10046	25	52	15				
M.A.N.								
13.	10061	25	62	17	10065	25	62	24
14.	10061	25	62	17	10065	25	62	24
15.	10061	25	62	17	10065	25	62	24
16.	10061	25	62	17	10065	25	62	24
19.	10061	25	62	17	10065	25	62	24
20.	10061	25	62	17	10065	25	62	24
22.	10061	25	62	17	10065	25	62	24
26.	10061	25	62	17	10065	25	62	24
30.	10061	25	62	17	10065	25	62	24
32.	10061	25	62	17	10065	25	62	24
33.	10061	25	62	17	10065	25	62	24
MERCEDES-BENZ								
2.	10027	15	35	11	10010	15	35	14
3.	10027	15	35	11	10010	15	35	14
4. > 407	10027	15	35	11	10010	15	35	14

© Copyright KAWE, Raalte - Holland

Fabrikant Manufacturer Hersteller Fabrikant Fabricante	Toplager Pilot bearing Pilotenlager Roulement Cojinete pilote	Ø d mm	Ø D mm	Ø B mm	Optie Optional Wahlweise Au choix Opcional	Ø d mm	Ø D mm	Ø B mm
MERCEDES-BENZ								
408 > 410	10045	20	47	14	10058	20	47	18
5.	10045	20	47	14	10058	20	47	18
6.	10045	20	47	14	10058	20	47	18
7.	10045	20	47	14	10058	20	47	18
8.	10045	20	47	14	10058	20	47	18
9.	10045	20	47	14	10058	20	47	18
11.	10045	20	47	14	10058	20	47	18
12.	10045	20	47	14	10058	20	47	18
13.	10045	20	47	14	10058	20	47	18
14.	10045	20	47	14	10058	20	47	18
16. > 1625	10045	20	47	14	10058	20	47	18
1625 > 1644	10061	25	62	17	10065	25	62	24
17.	10061	25	62	17	10065	25	62	24
18.	10061	25	62	17	10065	25	62	24
20.	10061	25	62	17	10065	25	62	24
24.	10061	25	62	17	10065	25	62	24
25.	10061	25	62	17	10065	25	62	24
26.	10061	25	62	17	10065	25	62	24
30.	10061	25	62	17	10065	25	62	24
32.	10061	25	62	17	10065	25	62	24
35.	10061	25	62	17	10065	25	62	24
O300	10061	25	62	17	10065	25	62	24
R.V.I.								
50	10045	20	47	14	10058	20	47	18
1000	10045	20	47	14	10058	20	47	18
SCANIA								
80	10061	25	62	17	10065	25	62	24
81	10061	25	62	17	10065	25	62	24
82	10061	25	62	17	10065	25	62	24
94	10061	25	62	17	10061	25	62	24
110	10061	25	62	17	10065	25	62	24
111	10061	25	62	17	10065	25	62	24
112	10045	20	47	14	10058	20	47	18
113	10045	20	47	14	10058	20	47	18
114	10061	25	62	17	10061	25	62	24
124	10061	25	62	17	10061	25	62	24
141	10061	25	62	17	10065	25	62	24
142	10061	25	62	17	10065	25	62	24
142	10045	20	47	14	10058	20	47	18
143	10045	20	47	14	10058	20	47	18
144	10061	25	62	17	10061	25	62	24
TERBERG								
	10046	25	52	15				
	10061	25	62	17	10065	25	62	24
VOLVO								
COACH/BUS	10061	25	62	17	10065	25	62	24
F4	10054	20	52	15				
F6	10046	25	52	15				
FL6	10046	25	52	15				

© Copyright KAWE, Raalte - Holland

Fabrikant Manufacturer Hersteller Fabrikant Fabricante	Toplager Pilot bearing Pilotenlager Roulement Cojinete pilote	Ø d mm	Ø D mm	Ø B mm	Optie Optional Wahlweise Au choix Opcional	Ø d mm	Ø D mm	Ø B mm
VOLVO								
F7	10046	25	52	15				
F10	10046	25	52	15				
F10	10061	25	62	17	10065	25	62	24
F12	10061	25	62	17	10065	25	62	24
F86	10046	25	52	15				
F88	10061	25	62	17	10065	25	62	24

© Copyright KAWE, Raalte - Holland

Set	**INHOUD**
Kit	**CONTENTS**
Satz	**INHALT**
Kit d'embrayage	**CONTENU**
Kit de embrague	**CONTENIDO**

		M.S	G.S	
7068				9989*
7086				9990*
7150				*
7154				*
7158				9339*
7159				9339*
7175				9339*
8172			*	
>52921	5292	2345		9836
>56381	5638	2234		9836
>58271	5827	2274		9401
>58281	5828	2275		9401
>60011	Set			
>60381	6038	2122		9814
>60840	6084		4180	
>60841	6084		4109	
>60842	6084		4206	
>60843	>60841	4110		9469
>60845	6084	4207	4206	9331
>60850	6085		4150	
>60851	6085		4208	
>60852	6085		4229	
>60853	6085		4398	
>60854	6085		4206	
>60855	6085		4208	
>60856	6085		4109	
>60985	6098	4190		
>60986	6098	4469		9470
>61025	6102	4131		9969
>61026	6102	4148		9969
>61027	6102	4511		9860
>61095	6109	3372		9814
>61105	6110	4104		9483
>61106	6110	4199		9483
>61115	6111	3371		9814
>61145	6114	3205		9852
>61501	6150		4237	
>61502	>61501	4237		
>62251	6225	2313		9455
>62275	6227	3319		9455
>62335	6233	4155		9469
>62336	6233	4155		9472
>62411	6241		4358	
>62511	6251	3356		9956
>62565	6256	4524		9976
>62566	6256	4529		9976
>62605	6260	3143		9986
>62615	6261	2351		9986
>62620	Set			
>62695	6269	4211		9852
>62696	6269	4403		9969
>62697	6269	4517		9852

* = Incl.

© Copyright KAWE, Raalte - Holland

Set	INHOUD
Kit	CONTENTS
Satz	INHALT
Kit d'embrayage	CONTENU
Kit de embrague	CONTENIDO

		M.S	G.S	
>62920	6292	3410		
>62935	6293	2370		9434
>62941	6294	2371		9434
>62955	6295	3411		9434
>62975	6297	4461		9234
>63001	Set/Satz/Kit			
>63065	6306	3124		9234
>63135	6313	3190		9469
>65001	6500	4602		9852
>65005	6500	4618		9556
>65006	6500	4602		9969
>65011	6501	4607		
>65013	6501	4607		9552 XH
>65015	6501	4607		9483
>65016	6501	4607		9007 XH
>65020	6502	4508		
>65021	6502	4605		
>65025	6502	4605		9552 XH
>65026	6502	4605		9007 XH
>65027	6502	4508		9552 XH
>65031	6503	4606		
>65035	6503	4606		9552 XH
>65036	6503	4606		9007 XH
>65044	6504	4602		
>65045	6504	4602		9433
>65065	6506	4610		9487
>65071	6507	4616		9969
>65071 ans	Set/Satz/Kit			
>65075	6507	4617		9969
>65076	6507	4615		9969
>65091	Set			
>65101	Set			
>65102	6510	3411		9434
>65110	6511	4618		
>65111	6511	4618		9552 XH
>65120	Set/Satz/Kit			
>70140	7014	4250		
>70321	7032	4492		
>70451	7045	4480		9952
>70455	7045	4375		9952
>70456	7045	4480		9952
>70490	7049		4404	
>70515	7051	4464		9969
>70585	7058	4387		9969
>70586	7058	4458		9406
>70587	7058	4459		9969
>70610	7061	4402		
>70615	7061	4402		9980
>70680	7068	4437		
>70681	7068	4407		
>70695	7069	4460		9430
>70696	7069	4426		9430

© Copyright KAWE, Raalte - Holland

Set	**INHOUD**
Kit	**CONTENTS**
Satz	**INHALT**
Kit d'embrayage	**CONTENU**
Kit de embrague	**CONTENIDO**

		M.S	G.S	
>70697	7069	4414		9430
>70698	7069	4460		9432
>70710	7071			9424*
>70714	>70710	4416		
>70715	7071	4495		9424
>70716	7071	4416		9336
>70717	7071	4495		9456 XH
>70730	7073			9337*
>70731	>70730	4470		
>70734	>70730	4472		
>70741	7074			9337*
>70742	7074		4206	9339
>70743	7074	4207	4206	9337
>70744	7074	4207	4206	9339
>70751	7075		4419	9339
>70761	7076		4421	9339
>70770	7077	4423		9980
>70771	7077	4424		9980
>70785	7078	4460		9430
>70786	7078	4425		9428
>70787	7078	4516		9428
>70788	7078	4486		9430
>70790	7079		4427	
>70792	>70790	4428		
>70795	>70790	4428		9432
>70811	7081	4419	4358	9331
>70820	7082		4432	
>70821	7082		4430	
>70834	7083	4452		
>70835	7083	4402		9980
>70836	7083	4452		9980
>70837	7083	4407		9347
>70838	7083	4437		9347
>70839	7083	4513		9980
>70861	7086	4407		
>70863	7086	4437		
>70895	7089	4495		9405
>70901	7090	4458		9406
>70904	7090	4452		
>70905	7090	4452		9406
>70910	7091		4462	
>70912	>70910	4463		
>70915	>70910	4463		9980
>70930	7093			9337*
>70931	7093	4471		9337*
>70940	7094			9337*
>70945	7094	4407		9337*
>70950	7095			9339*
>70951	7095		4473	9339*
>70952	>70951	4474		
>70953	>70951	4623		
>70961	7096		4475	9339*
>70962	>70961	4476		

© Copyright KAWE, Raalte - Holland

Set	**INHOUD**
Kit	**CONTENTS**
Satz	**INHALT**
Kit d'embrayage	**CONTENU**
Kit de embrague	**CONTENIDO**

		M.S	G.S	
>70971	7097	4630		9347
>70975	7097	4479		9347
>70976	7097	4478		9347
>70981	7098	4477		9347
>70983	7097	4478		9347
>70984	7098	4611		9347
>70991	7099	4175		
>71011	7101	4531		9952
>71013	7101	4375		9435
>71015	7101	4375		9952
>71016	7101	4480		9952
>71017	7101	4533		9952
>71021	7102	4375		9435
>71025	7102	4375		9952
>71026	7102	4480		9952
>71030	7103		4482	9436*
>71032	>71030	4483		
>71051			4494	
>71070	7107			9424*
>71071	>71070	4502		
>71073	7107	4507		
>71074	>71070	4507		
>71125	7112	4508		9497
>71141	7114	4402		9475
>71185	7118	4518		
>71186	7118	4519		9482
>71187	7118	4518		9482
>71200			4522	9492*
>71202	>71200	4523		
>71221	7122	4154		9812
>71235	7123	4526		9430
>71236	7123	4526		9432
>71250			4527	
>71252	>71250	4528		
>71280	7128	4531		9487
>71281	7128	4480		9488
>71282	7128	4531		9489
>71283	7128	4402		9489
>71284	7128	4402		9487
>71285	7128	4375		9488
>71286	7128	4375		9487
>71287	7128	4407		9487
>71288	7128	4402		9347
>71289	7128	4402		9488
>71314	7131	4495		
>71315	7131	4495		9456 XH
>71324	7132	4507		
>71325	7132	4507		9456 XH
>71331	7133	4627		
>71341	7134	4518		*
>71371	7137	4252		9875
>71421			4620	9339*

© Copyright KAWE, Raalte - Holland

Set	**INHOUD**
Kit	**CONTENTS**
Satz	**INHALT**
Kit d'embrayage	**CONTENU**
Kit de embrague	**CONTENIDO**

		M.S	G.S	
>71423	>71421	4609		
>71431			4621	
>71432	>71431	4614		9487
>71441	7144	4472		*
>71445	7144	4407		
>71447	7144	4622		*
>71451			4482	
>71452	>71451	4483		9487
>71455	>71451	4463		9486
>71456	>71451	4463		9487
>71465	7146	4407		
>71466	7146	4622		
>71475	7147	4612		9347
>71476	7147	4612		9980
>71485	7148	4543		9980
>71486	7148	4402		9347
>71505	7150	4622		*
>71511	Set/Satz/Kit		4624	9339*
>71512	>71511	4625		
>71525	7152	4627		9003
>71541	7154	4407		*
>71555	7155	4452		9980
>71572	Set	4523	*	9006*
>71581	7158	4628		9339*
>71592	7159	4609	4620	*
>71593	7159	4625	4624	*
>71610	Set/Satz/Kit			
>71615	>71610	Set		* XH
>71625	Set/Satz/Kit			
>71630	Set/Satz/Kit			
>71635	Set/Satz/Kit			
>71645	Set/Satz/Kit			
>71681	Set/Satz/Kit		*	*
>71701	Set/Satz/Kit		4473	9018*
>71791	Set/Satz/Kit			

© Copyright KAWE, Raalte - Holland

Kawe	Model	O.E.
5131	9.1/2 DS	DAF
5241	235 DBR	RENAULT
5292	10.1/2 DS	IVECO
5504	KS 200	DAMAG
5506	K 225	DAMAG
5506	K 225	HANOMAG - HENSCHEL
5507	K 225-T	FAUN
5509	G 250-T	FAUN
5509	G 250-T	HANOMAG - HENSCHEL
5519	KS 200-T	HANOMAG - HENSCHEL
5605	11 CF	FORD
5621	250 DBR	RENAULT
5629	11 A 6-T	EBRO
5638	9.1/2 DS	DAF
5776	MF 215	DAF
5827	235 DT	RENAULT
6008	G 280	DAMAG
6008	G 280	HANOMAG - HENSCHEL
6009	GF 295	MERCEDES
6010	G 310	FAUN
6011	GF 310	DAF
6012	G 350-T	AUWÄRTER - NEOPLAN
6012	G 350-T	EVO BUS
6012	G 350-T	FAUN
6012	G 350-T	HANOMAG - HENSCHEL
6012	G 350-T	IKARUS
6013	GF 350-T	AUWÄRTER - NEOPLAN
6013	GF 350-T	DAF
6013	GF 350-T	MERCEDES
6014	G 380-T	EVO BUS
6014	G 380-T	FAUN
6014	G 380-T	VOLVO
6015	GF 380-T	DAF
6016	12 CF	FORD
6023	13 AS-T	DAF
6027	10 A6	BEDFORD
6028	12 AS	BEDFORD
6029	14 AS	BEDFORD
6030	15 AS	BEDFORD
6036	G 250	DAMAG
6038	HBX 250	FAUN
6038	HBX 250	HANOMAG - HENSCHEL
6038	HBX 250	MERCEDES
6042	11 A6	IVECO
6043	12 AS-T	IVECO
6044	13 DS	FORD
6047	13 AS	BEDFORD
6047	13 AS	FORD
6057	HVB 280	FAUN
6057	HVB 280	MERCEDES
6058	GFX 310	AUWÄRTER - NEOPLAN
6058	GFX 310	EVO BUS
6058	GFX 310	MERCEDES
6062	12 CF	FORD
6063	GF 350	MERCEDES
6064	GF 380-T	MERCEDES
6065	GF 380-T	AUWÄRTER - NEOPLAN
6065	GF 380-T	EVO BUS
6065	GF 380-T	MERCEDES
6070	GF 380-T	VAN HOOL
6084	GB 2/350-T	VOLVO

© Copyright KAWE, Raalte - Holland

Kawe	Model	O.E.
6085	GB 2/380-T	VOLVO
6090	13 AS-T	EBRO
6095	HVB 280	MERCEDES
6096	10 A6-T	IVECO
6098	14 DS	VOLVO
6102	GMF 380	BOVA
6102	GMF 380	DAF
6102	GMF 380	DAF
6102	GMF 380	M A N
6109	GMF 330	AUWÄRTER - NEOPLAN
6109	GMF 330	EVO BUS
6109	GMF 330	MERCEDES
6110	GMF 350-T	DAF
6110	GMF 350-T	MERCEDES
6111	MF 310	AUWÄRTER - NEOPLAN
6111	MF 310	MERCEDES
6112	MF 310	MERCEDES
6113	MF 280	IVECO
6114	MF 310	IVECO
6114	MF 310	RENAULT
6117	GMF 350	AUWÄRTER - NEOPLAN
6117	GMF 350	DAF
6118	MF 310	DAF
6119	12 AS Twin	FORD
6128	GF 380	DAF
6132	310 DS	VOLVO
6135	11 A6	DAF
6135	11 A6	IVECO
6135	11 A6	VOLVO
6150	GTF 2/380	SCANIA
6156	GF 380-T	MERCEDES
6158	G 380-T	EVO BUS
6158	G 380-T	HANOMAG - HENSCHEL
6161	15.1/2	FORD
6164	GF 350	IVECO
6167	GF 295	GOTTWALD
6167	GF 295	IVECO
6225	MFZ 280	M A N
6227	MFZ 310	M A N
6232	380 DB	RENAULT
6233	GM 380	DAF
6233	GM 380	VOLVO
6241	GTF 2/380	VOLVO
6250	350 CP	FORD
6251	310 DBR	IVECO
6256	350 DR	RENAULT
6259	GF 380-T	MERCEDES
6260	MFZ 310	IKARUS
6260	MFZ 310	MERCEDES
6261	MFZ 280	MERCEDES
6263	MF 280	AVIA
6263	MF 280	MERCEDES
6269	MF 350	DAF
6269	MF 350	M A N
6273	280 DBR	RENAULT
6275	GMF 350	IVECO
6276	G 380-T	FAUN
6276	G 380-T	IVECO
6281	310 DS	DAF
6282	MF 310	M A N
6292	MFZ 330	M A N

© Copyright KAWE, Raalte - Holland

Kawe	Model	O.E.
6293	MFZ 280	IVECO
6293	MFZ 280	RENAULT
6294	MFZ 310	IVECO
6294	MFZ 310	RENAULT
6295	MFZ 330	IVECO
6297	14 DS	DAF
6306	13 DS	DAF
6312	350 DTE	RENAULT
6313	13 DS	FORD
6313	13 DS	IVECO
6313	13 DS	VOLVO
6500	MF 362	DAF
6500	MF 362	KAMAZ
6501	MF 362	MERCEDES
6502	MF 395	M A N
6502	MF 395	MERCEDES
6503	MF 395	AUWÄRTER - NEOPLAN
6503	MF 395	KAMAZ
6503	MF 395	MERCEDES
6504	MFZ 362	M A N
6506	MFZ 395	RENAULT
6507	MF 395	DAF
6511	MF 362	M A N
6512	MF 310	VOLVO
7001	GF 420-T	AUWÄRTER - NEOPLAN
7001	GF 420-T	BOVA
7001	GF 420-T	DRÖGMÖLLER
7001	GF 420-T	EVO BUS
7001	GF 420-T	HANOMAG - HENSCHEL
7001	GF 420-T	IKARUS
7001	GF 420-T	IVECO
7001	GF 420-T	M A N
7001	GF 420-T	MERCEDES
7001	GF 420-T	VAN HOOL
7002	G 420-T	DAF
7004	G 420-T	VOLVO
7010	G 420-T	DAF
7010	G 420-T	FAUN
7010	G 420-T	GOTTWALD
7010	G 420-T	HANOMAG - HENSCHEL
7012	GFX 420-T	DAF
7013	GF 420-T	DAF
7014	GMF 420	RENAULT
7014	GMF 420	SCANIA
7017	GF 420-T	VAN HOOL
7025	GMF 420	VOLVO
7026	GF 420-T	IKARUS
7026	GF 420-T	IVECO
7028	GMF 420	ENASA
7031	G 420-T	AUWÄRTER - NEOPLAN
7031	G 420-T	DAF
7031	G 420-T	HANOMAG - HENSCHEL
7031	G 420-T	VAN HOOL
7032	GFX 420-T	IVECO
7035	GF 420 N-T	DAF
7035	GF 420 N-T	IVECO
7035	GF 420 N-T	MERCEDES
7035	GF 420 N-T	RENAULT
7036	GN 380-T	DAF
7036	GN 380-T	HANOMAG - HENSCHEL
7036	GN 380-T	M A N

© Copyright KAWE, Raalte - Holland

Kawe	Model	O.E.
7036	GN 380-T	MERCEDES
7040	GFX 420-T	ASTRA
7040	GFX 420-T	AUWÄRTER - NEOPLAN
7040	GFX 420-T	BOVA
7040	GFX 420-T	DAF
7040	GFX 420-T	EVO BUS
7040	GFX 420-T	IVECO
7040	GFX 420-T	M A N
7040	GFX 420-T	MERCEDES
7040	GFX 420-T	VAN HOOL
7045	430 DTP	RENAULT
7049	GB 2/380-T	DRÖGMÖLLER
7049	GB 2/380-T	EVO BUS
7049	GB 2/380-T	MERCEDES
7050	430 DB	RENAULT
7051	GMF 420	BOVA
7051	GMF 420	DAF
7051	GMF 420	ERF
7052	405 DSP	FORD
7055	430 DTP	IVECO
7057	430 DBP	IVECO
7058	GMF 420	AUWÄRTER - NEOPLAN
7058	GMF 420	BOVA
7058	GMF 420	DAF
7058	GMF 420	VAN HOOL
7059	430 DTP	RENAULT
7061	MFZ 430	IVECO
7063	GFX 420 N-T	MERCEDES
7066	MFZ 430	IVECO
7067	GMFZ 430	IVECO
7068	MFZ 430	IVECO
7069	MFZ 430	DAEWOO
7069	MFZ 430	EVO BUS
7069	MFZ 430	HYUNDAI
7069	MFZ 430	MERCEDES
7069	MFZ 430	VAN HOOL
7071	MFZ 430	SCANIA
7073	MFZ 430	VOLVO
7075	GMFZ 380	VOLVO
7076	GMFZ 400	VOLVO
7077	MFZ 400	M A N
7078	MFZ 430	EVO BUS
7078	MFZ 430	MERCEDES
7079	MFZ2/400X	AUWÄRTER - NEOPLAN
7079	MFZ2/400X	EVO BUS
7082	GB 2/380-T	AUWÄRTER - NEOPLAN
7082	GB 2/380-T	DRÖGMÖLLER
7082	GB 2/380-T	MERCEDES
7083	MFZ 430	AUWÄRTER - NEOPLAN
7083	MFZ 430	BOVA
7083	MFZ 430	DAF
7083	MFZ 430	EVO BUS
7083	MFZ 430	IVECO
7083	MFZ 430	KAMAZ
7083	MFZ 430	M A N
7084	GFX 420 N-T	MAN
7086	MFZ 430	IVECO
7090	GMF 430	AUWÄRTER - NEOPLAN
7090	GMF 430	BOVA
7090	GMF 430	DAF

© Copyright KAWE, Raalte - Holland

Kawe	Model	O.E.
7090	GMF 430	VAN HOOL
7091	MFZ2/400X	VAN HOOL
7093	MFZ 400 X	VOLVO
7094	MFZ 430	VOLVO
7095	GMFZ 2/380	VOLVO
7096	GMFZ 2/400	VOLVO
7097	MFZ 400	IRISBUS
7097	MFZ 400	IVECO
7098	MFZ 400	IVECO
7099	MF 420	ASTRA
7099	MF 420	IVECO
7099	MF 420	M A N
7101	430 DTE	IRISBUS
7101	430 DTE	RENAULT
7102	430 DTE	RENAULT
7103	MFZ2/400X	RENAULT
7104	MFZ 430	IVECO
7105	GF 2/380 N	IVECO
7105	GF 2/380 N	MERCEDES
7107	MFZ 400 X	SCANIA
7110	GMFZ 430 N	SCANIA
7111	GMFZ 430 N	RENAULT
7111	GMFZ 430 N	SCANIA
7112	MFZ 395	M A N
7114	GMFZ 430 N	KAMAZ
7114	GMFZ 430 N	VOLVO
7115	MFZ 400 X	M A N
7116	GMFZ 430	AUWÄRTER - NEOPLAN
7116	GMFZ 430	M A N
7118	MFZ 430	MERCEDES
7119	GMFZ 430N	DAF
7122	GMF 430	AUWÄRTER - NEOPLAN
7122	GMF 430	DAF
7122	GMF 430	DRÖGMÖLLER
7122	GMF 430	EVO BUS
7122	GMF 430	HANOMAG - HENSCHEL
7122	GMF 430	VAN HOOL
7123	MFZ 430	EVO BUS
7123	MFZ 430	MERCEDES
7126	MFZ 430	AUWÄRTER - NEOPLAN
7126	MFZ 430	BOVA
7126	MFZ 430	ENASA
7126	MFZ 430	EVO BUS
7126	MFZ 430	KAMAZ
7127	430 DTE	IRISBUS
7128	430 DTE	RENAULT
7131	MFZ 430	SCANIA
7133	MFZ 430	SCANIA
7134	GMFZ 430 N	MERCEDES
7135	GMF 430	DAF
7135	GMF 430	HANOMAG - HENSCHEL
7136	GMF 430	AUWÄRTER - NEOPLAN
7136	GMF 430	DAF
7136	GMF 430	IKARUS
7136	GMF 430	M A N
7136	GMF 430	MERCEDES
7136	GMF 430	VAN HOOL
7137	GMF 430	M A N
7137	GMF 430	MERCEDES
7137	GMF 430	MERCEDES

© Copyright KAWE, Raalte - Holland

Kawe	Model	O.E.
7138	GMF 430	EVO BUS
7138	GMF 430	VAN HOOL
7139	GMF 430	AUWÄRTER - NEOPLAN
7139	GMF 430	M A N
7140	GMF 430	IKARUS
7140	GMF 430	IVECO
7143	MFZ 2/400 X	RENAULT
7144	MFZ 430	VOLVO
7146	MFZ 430	VOLVO
7147	MFZ 430	M A N
7148	MFZ 430	AUWÄRTER - NEOPLAN
7148	MFZ 430	ERF
7148	MFZ 430	M A N
7150	MFZ 430	VOLVO
7152	MFZ 430	SCANIA
7153	GF 420 XN	MERCEDES
7154	MFZ 430	RENAULT
7154	MFZ 430	VOLVO
7156	MFZ 430	SCANIA
7158	MFZ 430	VOLVO
7159	MFZ 2/400 X	VOLVO
7166	GMFZ 445 W	M A N
7167	GMFZ 445 W	MERCEDES
7177	GMFZ 430N	RENAULT
905064	KS 200	MERCEDES
905066	M 228	HANOMAG - HENSCHEL
905066	M 228	MERCEDES
905123	KS 180	FAUN
905241	235 DBR	RENAULT
905292	10.1/2 DS	IVECO
905626	M 215	HANOMAG - HENSCHEL
905827	235 DT	IVECO
905828	267 DT	IVECO
906003	TK 228	HANOMAG - HENSCHEL
906004	TK 228X	HANOMAG - HENSCHEL
906004	TK 228X	MERCEDES

© Copyright KAWE, Raalte - Holland

Kawe	Model	O.E.
950662	M 228	MERCEDES
950663	M 228	MERCEDES
951312	9.1/2 DS	DAF
955465	M 228	AUWÄRTER - NEOPLAN
956381	9.1/2 DS	IVECO
957259	MF 242	DAF
958271	235 DT	IVECO
958281	266 DT	IVECO
959411	M 250	MERCEDES
959412	M 250	MERCEDES
959431	M 228X	MERCEDES
961413	D 240	MERCEDES
961414	D 240	MERCEDES
962020	MFZ 235	DAF
>60011	MFZ 280	IVECO
>60381	HBX 250	MERCEDES
>60841	GB 2 / 350T	VOLVO
>60842	GB 2/350-T	VOLVO
>60843	GB 2/350-T	VOLVO
>60845	GB 2/350-T	VOLVO
>60853	GB 2/380-T	VOLVO
>60854	GB 2/380-T	VOLVO
>60985	14 DS	VOLVO
>60986	14 DS	VOLVO
>61026	GMF 380	DAF
>61095	GMF 330	MERCEDES
>61105	GMF 350 X	MERCEDES
>61106	GMF 350 X	MERCEDES
>61115	MF 310	MERCEDES
>61145	MF 310	RENAULT
>61502	GTF 2/380	SCANIA
>62275	MFZ 310	M A N
>62335	GM 380	VOLVO
>62411	GTF 2/380	VOLVO
>62511	MF 310	IVECO
>62565	MF 350	RENAULT
>62566	MF 350	RENAULT
>62605	MFZ 310	MERCEDES
>62615	MFZ 280	MERCEDES
>62620	MFZ 280	IVECO
>62695	MF 350	DAF
>62696	MF 350	DAF
>62697	MF 395	M A N
>62920	MFZ 330	M A N
>62935	MFZ 280	IVECO
>62941	MFZ 310	IVECO
>62941	MFZ 310	RENAULT
>62955	MFZ 330	IVECO
>63001	MFZ 235	IVECO
>63135	13 DS	VOLVO
>65001	MF 362	DAF
>65005	MF 362	DAF
>65006	MF 362	DAF
>65011	MF 362	MERCEDES
>65013	MF 362	MERCEDES
>65015	MF 362	MERCEDES
>65016	MF 362	MERCEDES
>65025	MF 395	MERCEDES
>65026	MF 395	MERCEDES
>65027	MF 395	M A N
>65031	MF 395	MERCEDES
>65035	MF 395	MERCEDES
>65036	MF 395	MERCEDES
>65044	MFZ 362	M A N
>65065	MFZ 395	RENAULT
>65071	MF 395	DAF

© Copyright KAWE, Raalte - Holland

Kawe	Model	O.E.
>65075	MF 395	DAF
>65076	MF 395	DAF
>65077	MF 395	DAF
>65091	330 DTP	IVECO
>65101	350 DTP	IVECO
>65110	MF 362	M A N
>65111	MF 362	M A N
>65120	MFZ 265	RENAULT
>65566	350 DR	RENAULT
>70140	GMF 430	RENAULT
>70140	GMF 430	SCANIA
>70321	MF 420	IVECO
>70386	MFZ 430	DAF
>70451	GMFZ 430	RENAULT
>70455	GMFZ 430	RENAULT
>70456	GMFZ 430	RENAULT
>70456	GMFZ 430	RENAULT
>70490	GB 2/380-T	DRÖGMÖLLER
>70490	GB 2/380-T	EVO BUS
>70490	GB 2/380-T	MERCEDES
>70515	GMF 420	DAF
>70585	GMF 420	DAF
>70587	GMF 430	DAF
>70681	MFZ 430	IVECO
>70695	MFZ 430	MERCEDES
>70696	MFZ 430	MERCEDES
>70698	MFZ 430	MERCEDES
>70710	MFZ 430	SCANIA
>70714	MFZ 430	SCANIA
>70715	MFZ 430	SCANIA
>70716	MFZ 430	SCANIA
>70731	MFZ 430	VOLVO
>70734	MFZ 430	VOLVO
>70741	GMFZ 2/350	VOLVO
>70742	GMFZ 2/350	VOLVO
>70743	GMFZ 2/350	VOLVO
>70744	GMFZ 2/350	VOLVO
>70751	GMFZ 2/380	VOLVO
>70761	GMFZ 2/400	VOLVO
>70770	MFZ 400	M A N
>70771	MFZ 400	M A N
>70785	MFZ 430	MERCEDES
>70786	MFZ 430	MERCEDES
>70787	MFZ 430	MERCEDES
>70788	MFZ 430	MERCEDES
>70790	MFZ 2/400 X	AUWÄRTER - NEOPLAN
>70790	MFZ 2/400 X	EVO BUS
>70790	MFZ 2/400 X	MERCEDES
>70790	MFZ 2/400 X	MERCEDES
>70795	MFZ 2/400 X	MERCEDES
>70795	MFZ 2/400 X	MERCEDES
>70820	GB 2/380-T	DRÖGMÖLLER
>70820	GB 2/380-T	MERCEDES
>70821	GB 2/380-T	AUWÄRTER - NEOPLAN
>70821	GB 2/380-T	MERCEDES
>70835	MFZ 430	BOVA
>70835	MFZ 430	M A N
>70836	MFZ 430	BOVA
>70836	MFZ 430	DAF
>70837	MFZ 430	IVECO
>70838	MFZ 430	IVECO
>70861	MFZ 430	IVECO
>70863	MFZ 430	IVECO
>70901	GMF 430	BOVA
>70901	GMF 430	DAF
>70905	GMF 430	DAF

© Copyright KAWE, Raalte - Holland

Kawe	Model	O.E.
>70910	MFZ 2/400 X	M A N
>70910	MFZ 2/400 X	VAN HOOL
>70915	MFZ 2/400 X	M A N
>70931	MFZ 400 X	VOLVO
>70940	MFZ 430	VOLVO
>70952	GMFZ 2/380	VOLVO
>70952	GMFZ 2/380	VOLVO
>70961	GMFZ 2/400	VOLVO
>70973	MFZ 400	IVECO
>70975	MFZ 400	IVECO
>70981	MFZ 400	IVECO
>70984	MFZ 400	IVECO
>70991	MF 420	IVECO
>71013	MFZ 430	RENAULT
>71015	MFZ 430	RENAULT
>71016	MFZ 430	RENAULT
>71017	MFZ 430	RENAULT
>71021	MFZ 430	RENAULT
>71025	MFZ 430	RENAULT
>71026	MFZ 430	RENAULT
>71030	MFZ 2/400 X	RENAULT
>71051	GF 2/380 N	IVECO
>71051	GF 2/380 N	MERCEDES
>71070	MFZ 400X	SCANIA
>71071	MFZ 400 X	SCANIA
>71074	MFZ 400 X	SCANIA
>71125	MFZ 395	M A N
>71141	GMFZ 430 N	M A N
>71141	GMFZ 430 N	VOLVO
>71145	MFZ 430	VOLVO
>71185	MFZ 430	MERCEDES
>71186	MFZ 430	MERCEDES
>71202	MFZ2/400X	MERCEDES
>71221	GMF 430	DAF
>71236	MFZ 430	MERCEDES
>71250	MFZ 2/400 X	M A N
>71252	MFZ 2/400 X	M A N
>71280	MFZ 430	RENAULT
>71281	MFZ 430	RENAULT
>71282	MFZ 430	RENAULT
>71283	MFZ 430	RENAULT
>71284	MFZ 430	RENAULT
>71285	MFZ 430	RENAULT
>71286	MFZ 430	RENAULT
>71287	MFZ 430	RENAULT
>71288	MFZ 430	RENAULT
>71289	MFZ 430	RENAULT
>71341	GMFZ 430 N	MERCEDES
>71371	GMF 430	MERCEDES
>71421	MFZ 2/400 X	VOLVO
>71423	MFZ 2/400 X	VOLVO
>71432	MFZ 2/400 X	RENAULT
>71445	MFZ 2/400 X	VOLVO
>71447	MFZ 430	VOLVO
>71452	MFZ 2/400 X	RENAULT
>71455	MFZ 2/400 X	RENAULT
>71456	MFZ 2/400 X	RENAULT
>71465	MFZ 430	VOLVO
>71466	MFZ 430	VOLVO
>71475	MFZ 430	M A N
>71476	MFZ 430	M A N
>71485	MFZ 430	M A N
>71486	MFZ 430	M A N
>71495	MFZ 430	DAF
>71505	MFZ 430	VOLVO
>71511	MFZ 2/400	VOLVO

© Copyright KAWE, Raalte - Holland

Kawe	Model	O.E.
>71512	MFZ 2/400	VOLVO
>71525	MFZ 430	SCANIA
>71541	MFZ 430	RENAULT
>71541	MFZ 430	VOLVO
>71561	MFZ 430	MERCEDES
>71572	GMFZ 2/400N	MERCEDES
>71581	MFZ 430	VOLVO
>71592	MFZ 2/400 X	VOLVO
>71593	MFZ 2/400 X	VOLVO
>71610	MFZ 430	M A N
>71615	MFZ 430	M A N
>71630	MFZ 430	MERCEDES
>71635	MFZ 430	M A N
>71645	MFZ 430	M A N
>71681	MFZ 2/400 X	VAN HOOL
>71701	GMFZ 2/380	HINO
>71780	GMFZ2/380	VOLVO
>71781	GMFZ 2/380	VOLVO
>71782	GMFZ 2/380	VOLVO
>71783	GMFZ 2/380	VOLVO
>71784	GMFZ 2/380	VOLVO

© Copyright KAWE, Raalte - Holland

Kawe	Model	Hub	O.E.
1128	180 VLO	20,5 x 24	FAUN
1529	200 SZO	29 x 10	DAMAG
1538	250 SZO	1.1/4 x 10	FAUN
1550	225 SSO	1.1/8 x 10	HANOMAG - HENSCHEL
1551	225 SZO	32 x 10	DAMAG
1873	235 DLO	24 x 21	RENAULT
2028	250 SZO	32 x 10	DAMAG
2102	250 VZO	1.1/8 x 10	FAUN
2102	250 VZO	1.1/8 x 10	HANOMAG - HENSCHEL
2108	280 VZO	32 x 10	FAUN
2108	280 VZO	32 x 10	HANOMAG - HENSCHEL
2118	250 VLO	1.1/8 x 10	BEDFORD
2120	250 VLO	1.1/4 x 10	IVECO
2121	279 VLO	1.3/8 x 10	DAF
2121	279 VLO	1.3/8 x 10	EBRO
2121	279 VLO	1.3/8 x 10	IVECO
2121	279 VLO	1.3/8 x 10	VOLVO
2122	250 VZO	32 x 10	FAUN
2122	250 VZO	32 x 10	HANOMAG - HENSCHEL
2122	250 VZO	32 x 10	MERCEDES
2126	279 VLO	1.3/8 x 10	FORD
2129	280 VZO	35 x 10	MERCEDES
2217	250 VZO	1.3/8 x 10	RENAULT
2221	280 VZO	1.3/8 x 10	IVECO
2313	280 VZO	29,4 x 28	M A N
2345	266 VLO	29 x 10	IVECO
2351	280 VLO	35 x 10	AVIA
2351	280 VLO	35 x 10	MERCEDES
2351	280 VLO	35 x 10	MERCEDES
2358	280 VLO	1.1/2 x 10	RENAULT
2359	280 SLO	1.3/4 x 10	RENAULT
2360	266 VLO	1.1/4 x 10	IVECO
2370	280 VLO	1.1/2 x 10	IVECO
2371	310 VLO	1.1/2 x 10	IVECO
2371	310 VLO	1.1/2 x 10	RENAULT
2377	280 VLO	1.1/2 x 10	RENAULT
2489	235 DLO	26,2 x 23	DAF
2511	266 DLO	29 x 10	IVECO
2512	235 DLO	29 x 10	IVECO
3100	295 VZO	35 x 10	MERCEDES
3101	310 SZO	40 x 10	FAUN
3105	310 FZO	1.1/2 x 10	DAF
3114	327 VSO	1.1/2 x 10	DAF
3118	302 VLO	1.3/8 x 10	FORD
3118	302 VLO	1.3/8 x 10	VOLVO
3119	302 VLO	1.1/2 x 10	IVECO
3122	302 VLO	1.3/8 x 10	BEDFORD
3124	327 VLO	1.1/2 x 10	DAF
3126	327 VLO	1.3/8 x 10	BEDFORD
3126	327 VLO	1.3/8 x 10	FORD
3143	310 FLO	35 x 10	AUWÄRTER - NEOPLAN
3143	310 FLO	35 x 10	EVO BUS
3143	310 FLO	35 x 10	IKARUS
3143	310 FLO	35 x 10	MERCEDES
3161	327 VLO	1.3/8 x 10	FORD
3170	327 VSO	1.3/8 x 10	EBRO
3190	327 VLO	1.1/2 x 10	IVECO
3190	327 VLO	1.1/2 x 10	VOLVO
3193	302 VLO	1.1/2 x 10	FORD
3202	330 FZO	35 x 10	AUWÄRTER - NEOPLAN

© Copyright KAWE, Raalte - Holland

Kawe	Model	Hub	O.E.
3202	330 FZO	35 x 10	MERCEDES
3204	295 FZO	40 x 10	GOTTWALD
3204	295 FZO	40 x 10	IVECO
3205	310 VLO	1.1/2 x 10	IVECO
3205	310 VLO	1.1/2 x 10	RENAULT
3221	310 FSO	1.1/2 x 10	DAF
3246	330 DZO	1.1/2 x 10	EVO BUS
3319	310 VLO	29,4 x 28	M A N
3356	305 VLO	1.1/2 x 10	IVECO
3371	310 DZO	35 x 10	AUWÄRTER - NEOPLAN
3371	310 DZO	35 x 10	MERCEDES
3372	330 DZO	35 x 10	MERCEDES
3388	310 VLO	1.1/2 x 10	M A N
3392	305 VLO	1.1/2 x 10	DAF
3410	330 DLO	1.1/2 x 10	M A N
3411	330 VLO	1.1/2 x 10	IVECO
3436	330 DZO	1.3/4 x 10	EVO BUS
3709	310 VLO	1.1/2" x 10	VOLVO
4101	350 FZO	40 x 10	FAUN
4102	350 DZO	40 x 10	EVO BUS
4102	350 DZO	40 x 10	FAUN
4102	350 DZO	40 x 10	HANOMAG - HENSCHEL
4102	350 DZO	40 x 10	IKARUS
4103	350 FZO	1.1/2 x 10	DAF
4104	350 FZO	1.3/4 x 10	DAF
4104	350 FZO	1.3/4 x 10	IVECO
4104	350 FZO	1.3/4 x 10	MERCEDES
4105	380 FZO	45 x 10	ASTRA
4108	420 FSO	45 x 10	AUWÄRTER - NEOPLAN
4108	420 FSO	45 x 10	HANOMAG - HENSCHEL
4108	420 FSO	45 x 10	IKARUS
4109	350 FZO	1.3/4 x 10	VOLVO
4110	350 FZO	1.3/4 x 10	VOLVO
4114	420 FSO	1.3/4 x 10	AUWÄRTER - NEOPLAN
4114	420 FSO	1.3/4 x 10	DAF
4114	420 FSO	1.3/4 x 10	IKARUS
4114	420 FSO	1.3/4 x 10	VAN HOOL
4115	420 FSO	1.3/4 x 10	VOLVO
4123	352 VLO	1.3/8 x 10	BEDFORD
4124	381 VLO	1.3/8 x 10	BEDFORD
4130	380 DZO	40 x 10	EVO BUS
4130	380 DZO	40 x 10	FAUN
4131	380 FZO	1.3/4 x 10	BOVA
4131	380 FZO	1.3/4 x 10	DAF
4131	380 FZO	1.3/4 x 10	ENASA
4131	380 FZO	1.3/4 x 10	M A N
4137	380 DZO	45 x 10	EVO BUS
4141	420 DZO	1.3/4 x 10	AUWÄRTER - NEOPLAN
4141	420 DZO	1.3/4 x 10	BOVA
4141	420 DZO	1.3/4 x 10	DRÖGMÖLLER
4141	420 DZO	1.3/4 x 10	EVO BUS
4141	420 DZO	1.3/4 x 10	M A N
4141	420 DZO	1.3/4 x 10	MERCEDES
4145	381 VLO	1.5/8 x 10	BEDFORD
4147	350 FZO	40 x 10	AUWÄRTER - NEOPLAN
4147	350 FZO	40 x 10	MERCEDES
4148	380 FZO	1.3/4 x 10	AUWÄRTER - NEOPLAN
4148	380 FZO	1.3/4 x 10	DAF
4148	380 FZO	1.3/4 x 10	MERCEDES
4152	380 DZO	1.3/4 x 10	AUWÄRTER - NEOPLAN
4152	380 DZO	1.3/4 x 10	BOVA
4152	380 DZO	1.3/4 x 10	EVO BUS

© Copyright KAWE, Raalte - Holland

Kawe	Model	Hub	O.E.
4152	380 DZO	1.3/4 x 10	M A N
4152	380 DZO	1.3/4 x 10	MERCEDES
4152	380 DZO	1.3/4 x 10	VAN HOOL
4154	420 FZO	1.3/4 x 10	AUWÄRTER - NEOPLAN
4154	420 FZO	1.3/4 x 10	BOVA
4154	420 FZO	1.3/4 x 10	DAF
4154	420 FZO	1.3/4 x 10	VAN HOOL
4155	380 FZO	1.3/4 x 10	VOLVO
4159	420 FZO	45 x 10	AUWÄRTER - NEOPLAN
4159	420 FZO	45 x 10	EVO BUS
4159	420 FZO	45 x 10	HANOMAG - HENSCHEL
4170	380 FZO	45 x 10	FAUN
4175	420 FZO	1.3/4 x 10	IVECO
4175	420 FZO	1.3/4 x 10	VAN HOOL
4176	420 FZO	1.3/4 x 10	IVECO
4190	352 VLO	1.1/2 x 10	DAF
4190	352 VLO	1.1/2 x 10	VOLVO
4194	350 FZO	1.3/4 x 10	AUWÄRTER - NEOPLAN
4194	350 FZO	1.3/4 x 10	MERCEDES
4197	380 FZO	1.3/4 x 10	IVECO
4197	380 FZO	1.3/4 x 10	M A N
4199	350 DZO	1.3/4 x 10	MERCEDES
4203	420 FZO	2" x 10	VOLVO
4206	350 FZO	2" x 10	VOLVO
4207	350 FZO	2" x 10	VOLVO
4210	350 FSO	1.3/4 x 10	DAF
4211	350 VLO	1.1/2 x 10	AUWÄRTER - NEOPLAN
4211	350 VLO	1.1/2 x 10	DAF
4211	350 VLO	1.1/2 x 10	IVECO
4213	420 FSO	1.3/4 x 10	VOLVO
4219	420 FZO	1.3/4 x 10	VOLVO
4226	420 FZO	1.3/4 x 10	DAF
4226	420 FZO	1.3/4 x 10	IVECO
4226	420 FZO	1.3/4 x 10	MERCEDES
4226	420 FZO	1.3/4 x 10	RENAULT
4237	380 FZO	45 x 22	SCANIA
4240	380 FZO	52 x 10	DAF
4240	380 FZO	52 x 10	HANOMAG - HENSCHEL
4240	380 FZO	52 x 10	MERCEDES
4244	430 VLO	45 x 22	RENAULT
4247	387 VSO	1.3/4 x 10	FORD
4248	387 VSO	1.3/4 x 10	FORD
4250	420 FZO	45 x 22	RENAULT
4250	420 FZO	45 x 22	SCANIA
4250	420 FZO	45 x 22	SCANIA
4252	420 FZO	1.3/4 x 10	ASTRA
4252	420 FZO	1.3/4 x 10	AUWÄRTER - NEOPLAN
4252	420 FZO	1.3/4 x 10	BOVA
4252	420 FZO	1.3/4 x 10	DRÖGMÖLLER
4252	420 FZO	1.3/4 x 10	EVO BUS
4252	420 FZO	1.3/4 x 10	MERCEDES
4252	420 FZO	1.3/4 x 10	VAN HOOL
4306	352 VSO	1.3/4 x 10	FORD
4307	352 VSO	1.3/4 x 10	FORD
4358	380 FZO	2" x 10	VOLVO
4359	380 FZO	2" x 10	VOLVO
4372	430 SLO	45 x 16	RENAULT
4374	380 SLO	45 x 16	RENAULT
4375	430 DLO	55 x 20	IRISBUS
4375	430 DLO	55 x 20	RENAULT
4379	350 VLO	1.1/2 x 10	FORD

© Copyright KAWE, Raalte - Holland

Kawe	Model	Hub	O.E.
4380	420 FZO	52 x 10	IVECO
4381	405 VLO	1.3/4 x 10	FORD
4387	420 FZO	1.3/4 x 10	DAF
4391	350 SSO	40 x 14	RENAULT
4392	350 SLO	45 x 16	RENAULT
4393	350 VLO	45 x 16	RENAULT
4397	420 FZO	1.3/4 x 10	AUWÄRTER - NEOPLAN
4397	420 FZO	1.3/4 x 10	ENASA
4397	420 FZO	1.3/4 x 10	ERF
4398	380 FZO	2" x 10	VOLVO
4399	380 FZO	2" x 10	VOLVO
4402	430 DZO	2" x 10	AUWÄRTER - NEOPLAN
4402	430 DZO	2" x 10	BOVA
4402	430 DZO	2" x 10	M A N
4402	430 DZO	2" x 10	MERCEDES
4402	430 DZO	2" x 10	RENAULT
4402	430 DZO	2" x 10	VOLVO
4403	350 VLO	1.3/4 x 10	DAF
4404	380 FZO	2" x 10	DRÖGMÖLLER
4404	380 FZO	2" x 10	EVO BUS
4404	380 FZO	2" x 10	MERCEDES
4405	420 FZO	2" x 10	MERCEDES
4407	430 DZO	2" x 10	ASTRA
4407	430 DZO	2" x 10	IVECO
4407	430 DZO	2" x 10	RENAULT
4407	430 DZO	2" x 10	RENAULT
4407	430 DZO	2" x 10	VOLVO
4408	430 FZO	2" x 10	IRISBUS
4408	430 FZO	2" x 10	IVECO
4414	430 FZO	2" x 10	BOVA
4415	420 VZO	45 x 22	RENAULT
4415	420 VZO	45 x 22	SCANIA
4416	430 VZO	45 x 22	SCANIA
4417	430 FZO	1.3/4 x 10	VOLVO
4419	380 FZO	2" x 10	VOLVO
4420	380 FZO	2" x 10	VOLVO
4421	400 FZO	2" x 10	VOLVO
4422	400 FZO	2" x 10	VOLVO
4423	400 DZO	1.3/4 x 10	M A N
4424	400 DZO	2" x 10	M A N
4425	430 DZO	1.3/4 x 10	MERCEDES
4426	430 DZO	2" x 10	MERCEDES
4427	400 FZO	2" x 10	AUWÄRTER - NEOPLAN
4427	400 FZO	2" x 10	EVO BUS
4427	400 FZO	2" x 10	MERCEDES
4428	400 FZO	2" x 10	AUWÄRTER - NEOPLAN
4428	400 FZO	2" x 10	EVO BUS
4428	400 FZO	2" x 10	MERCEDES
4430	380 FZO	2" x 10	AUWÄRTER - NEOPLAN
4430	380 FZO	2" x 10	MERCEDES
4431	380 FSO	2" x 10	AUWÄRTER - NEOPLAN
4431	380 FSO	2" x 10	MERCEDES
4432	380 FZO	2" x 10	DRÖGMÖLLER
4432	380 FZO	2" x 10	MERCEDES
4433	380 FSO	2" x 10	DRÖGMÖLLER
4433	380 FSO	2" x 10	MERCEDES
4434	420 DZO	2" x 10	AUWÄRTER - NEOPLAN
4434	420 DZO	2" x 10	M A N
4437	430 VZO	2" x 10	IVECO
4440	430 DZO	1.3/4 x 10	EVO BUS
4440	430 DZO	1.3/4 x 10	MERCEDES

© Copyright KAWE, Raalte - Holland

Kawe	Model	Hub	O.E.
4380	420 FZO	52 x 10	IVECO
4381	405 VLO	1.3/4 x 10	FORD
4387	420 FZO	1.3/4 x 10	DAF
4391	350 SSO	40 x 14	RENAULT
4392	350 SLO	45 x 16	RENAULT
4393	350 VLO	45 x 16	RENAULT
4397	420 FZO	1.3/4 x 10	AUWÄRTER - NEOPLAN
4397	420 FZO	1.3/4 x 10	ENASA
4397	420 FZO	1.3/4 x 10	ERF
4398	380 FZO	2" x 10	VOLVO
4399	380 FZO	2" x 10	VOLVO
4402	430 DZO	2" x 10	AUWÄRTER - NEOPLAN
4402	430 DZO	2" x 10	BOVA
4402	430 DZO	2" x 10	M A N
4402	430 DZO	2" x 10	MERCEDES
4402	430 DZO	2" x 10	RENAULT
4402	430 DZO	2" x 10	VOLVO
4403	350 VLO	1.3/4 x 10	DAF
4404	380 FZO	2" x 10	DRÖGMÖLLER
4404	380 FZO	2" x 10	EVO BUS
4404	380 FZO	2" x 10	MERCEDES
4405	420 FZO	2" x 10	MERCEDES
4407	430 DZO	2" x 10	ASTRA
4407	430 DZO	2" x 10	IVECO
4407	430 DZO	2" x 10	RENAULT
4407	430 DZO	2" x 10	RENAULT
4407	430 DZO	2" x 10	VOLVO
4408	430 FZO	2" x 10	IRISBUS
4408	430 FZO	2" x 10	IVECO
4414	430 FZO	2" x 10	BOVA
4415	420 VZO	45 x 22	RENAULT
4415	420 VZO	45 x 22	SCANIA
4416	430 VZO	45 x 22	SCANIA
4417	430 FZO	1.3/4 x 10	VOLVO
4419	380 FZO	2" x 10	VOLVO
4420	380 FZO	2" x 10	VOLVO
4421	400 FZO	2" x 10	VOLVO
4422	400 FZO	2" x 10	VOLVO
4423	400 DZO	1.3/4 x 10	M A N
4424	400 DZO	2" x 10	M A N
4425	430 DZO	1.3/4 x 10	MERCEDES
4426	430 DZO	2" x 10	MERCEDES
4427	400 FZO	2" x 10	AUWÄRTER - NEOPLAN
4427	400 FZO	2" x 10	EVO BUS
4427	400 FZO	2" x 10	MERCEDES
4428	400 FZO	2" x 10	AUWÄRTER - NEOPLAN
4428	400 FZO	2" x 10	EVO BUS
4428	400 FZO	2" x 10	MERCEDES
4430	380 FZO	2" x 10	AUWÄRTER - NEOPLAN
4430	380 FZO	2" x 10	MERCEDES
4431	380 FSO	2" x 10	AUWÄRTER - NEOPLAN
4431	380 FSO	2" x 10	MERCEDES
4432	380 FZO	2" x 10	DRÖGMÖLLER
4432	380 FZO	2" x 10	MERCEDES
4433	380 FSO	2" x 10	DRÖGMÖLLER
4433	380 FSO	2" x 10	MERCEDES
4434	420 DZO	2" x 10	AUWÄRTER - NEOPLAN
4434	420 DZO	2" x 10	M A N
4437	430 VZO	2" x 10	IVECO
4440	430 DZO	1.3/4 x 10	EVO BUS
4440	430 DZO	1.3/4 x 10	MERCEDES

© Copyright KAWE, Raalte - Holland

Kawe	Model	Hub	O.E.
4452	430 FZO	2" x 10	DAF
4457	420 FZO	1.3/4 x 10	M A N
4458	420 VZO	2" x 10	BOVA
4458	420 VZO	2" x 10	DAF
4458	420 VZO	2" x 10	VAN HOOL
4459	420 VZO	1.3/4 x 10	BOVA
4459	420 VZO	1.3/4 x 10	DAF
4459	420 VZO	1.3/4 x 10	EVO BUS
4459	420 VZO	1.3/4 x 10	VAN HOOL
4460	430 DZO	2" x 10	DAEWOO
4460	430 DZO	2" x 10	EVO BUS
4460	430 DZO	2" x 10	HYUNDAI
4460	430 DZO	2" x 10	M A N
4460	430 DZO	2" x 10	MERCEDES
4461	352 VLO	1.1/2 x 10	DAF
4462	400 FZO	2" x 10	M A N
4462	400 FZO	2" x 10	VAN HOOL
4463	400 DZO	2" x 10	M A N
4463	400 DZO	2" x 10	VAN HOOL
4464	400 FZO	1.3/4 x 10	DAF
4465	430 DZO	45 x 22	SCANIA
4467	420 DZO	50 x 24	SCANIA
4468	420 DZO	45 x 22	SCANIA
4469	352 VLO	1.3/4 x 10	VOLVO
4470	430 FZO	2" x 10	VOLVO
4471	400 FZO	2" x 10	VOLVO
4472	430 DZO	2" x 10	VOLVO
4473	380 FZO	2" x 10	HINO
4473	380 FZO	2" x 10	VOLVO
4474	380 FZO	2" x 10	VOLVO
4475	400 FZO	2" x 10	VOLVO
4476	400 DZO	2" x 10	VOLVO
4477	380 FZO	1.3/4 x 10	IVECO
4478	400 FZO	2" x 10	IVECO
4479	400 DZO	2" x 10	IRISBUS
4479	400 DZO	2" x 10	IVECO
4480	430 VLO	2" x 10	RENAULT
4481	430 VSC	55 x 20	RENAULT
4482	400 FZO	55 x 20	RENAULT
4483	400 DZO	55 x 20	RENAULT
4484	400 DZO	1.3/4 x 10	M A N
4485	380 VLO	45 x 16	RENAULT
4486	430 DZO	2" x 10	M A N
4486	430 DZO	2" x 10	MERCEDES
4488	430 DZO	2" x 10	EVO BUS
4492	420 DZO	1.3/4 x 10	IVECO
4493	380 FSO	2" x 10	IVECO
4493	380 FSO	2" x 10	MERCEDES
4494	380 FZO	2" x 10	IVECO
4494	380 FZO	2" x 10	MERCEDES
4495	430 DZO	50 x 24	SCANIA
4496	420 DZO	2" x 10	EVO BUS
4497	420 DZO	1.3/4 x 10	EVO BUS
4497	420 DZO	1.3/4 x 10	M A N
4497	420 DZO	1.3/4 x 10	MERCEDES
4499	430 DZO	2" x 10	AUWÄRTER - NEOPLAN
4499	430 DZO	2" x 10	BOVA
4499	430 DZO	2" x 10	EVO BUS
4499	430 DZO	2" x 10	M A N
4499	430 DZO	2" x 10	MERCEDES

© Copyright KAWE, Raalte - Holland

Kawe	Model	Hub	O.E.
4501	430 DZO	1.3/4 x 10	AUWÄRTER - NEOPLAN
4501	430 DZO	1.3/4 x 10	EVO BUS
4502	400 FZO	45 x 22	SCANIA
4507	400 FZO	50 x 24	SCANIA
4508	395 DZO	1.3/4 x 10	AUWÄRTER - NEOPLAN
4508	395 DZO	1.3/4 x 10	M A N
4511	380 FZO	1.3/4 x 10	M A N
4511	380 FZO	1.3/4 x 10	MERCEDES
4512	430 DZO	2" x 10	IRISBUS
4514	430 FZO	2" x 10	AUWÄRTER - NEOPLAN
4514	430 FZO	2" x 10	KAMAZ
4514	430 FZO	2" x 10	M A N
4514	430 FZO	2" x 10	VAN HOOL
4515	430 DZO	1.3/4 x 10	M A N
4515	430 DZO	1.3/4 x 10	VAN HOOL
4516	430 DZO	1.3/4 x 10	M A N
4516	430 DZO	1.3/4 x 10	MERCEDES
4517	350 FZO	1.1/2 x 10	AUWÄRTER - NEOPLAN
4517	350 FZO	1.1/2 x 10	M A N
4518	430 DZO	50 x 18	MERCEDES
4519	430 VZO	50 x 18	MERCEDES
4522	400 FZO	50 x 18	MERCEDES
4523	400 FZO	50 x 18	MERCEDES
4524	350 DZO	1.1/2 x 10	M A N
4524	350 DZO	1.1/2 x 10	RENAULT
4526	430 VZO	2" x 10	MERCEDES
4527	400 FZO	2" x 10	M A N
4528	400 DZO	2" x 10	M A N
4528	400 DZO	2" x 10	M A N
4529	350 VLO	1.1/2 x 10	EBRO
4529	350 VLO	1.1/2 x 10	RENAULT
4531	430 VLO	1.3/4 x 10	IRISBUS
4531	430 VLO	1.3/4 x 10	RENAULT
4533	430 VLO	45 x 16	IRISBUS
4533	430 VLO	45 x 16	RENAULT
4535	380 FZO	1.3/4 x 10	DAF
4601	430 DLO	2" x 10	MERCEDES
4602	360 VZO	1.1/2 x 10	DAF
4602	360 VZO	1.1/2 x 10	M A N
4603	360 VZO	1.3/4 x 10	DAF
4603	360 VZO	1.3/4 x 10	KAMAZ
4605	395 VZO	40 x 18	MERCEDES
4606	395 VZO	40 x 18	MERCEDES
4607	360 DLO	40 x 18	MERCEDES
4608	380 VLO	1.1/2 x 10	DAF
4609	400 DZO	2" x 10	VOLVO
4610	395 VZO	1.3/4 x 10	KAMAZ
4610	395 VZO	1.3/4 x 10	RENAULT
4611	400 FZO	1.3/4 x 10	IVECO
4612	430 DZO	2" x 10	ERF
4612	430 DZO	2" x 10	M A N
4613	430 VZO	50 x 18	MERCEDES
4614	400 DZO	55 x 20	RENAULT
4615	395 DZO	1.3/4 x 10	DAF
4616	395 DZO	1.1/2 x 10	DAF
4617	395 DZO	1.3/4 x 10	DAF
4618	360 DZO	1.1/2 x 10	DAF
4618	360 DZO	1.1/2 x 10	M A N
4620	400 VZO	2" x 10	VOLVO
4621	400 VZO	98 x 8	RENAULT

© Copyright KAWE, Raalte - Holland

Kawe	Model	Hub	O.E.
4622	430 DZO	50 x 24	VOLVO
4623	380 DZO	50 x 24	VOLVO
4624	400 VZO	102 x 8	VOLVO
4625	400 DZO	50 x 24	VOLVO
4626	430 DZO	50 x 24	VOLVO
4627	430 DZO	50 x 24	SCANIA
4628	430 DZO	50 x 24	KAMAZ
4628	430 DZO	50 x 24	VOLVO
4629	430 DZO	1.3/4 x 10	KAMAZ
4631	430 DLO	40 x 14	RENAULT
4633	380 SSO	40 x 14	RENAULT
4634	445 VLO	2" x 10	M A N
4635	400 VLO	2" x 10	VAN HOOL
931086	200 FLO	29 x 10	MERCEDES
931601	228 VLO	20,5 x 24	HANOMAG - HENSCHEL
931602	228 VZO	27 x 10	HANOMAG - HENSCHEL
931602	228 VZO	27 x 10	MERCEDES
931604	200 VLO	20,5 x 24	HANOMAG - HENSCHEL
931617	215 VLO	20,5 x 24	HANOMAG - HENSCHEL
931701	228 VLO	29 x 10	MERCEDES
932274	235 VLO	29 x 10	RENAULT
932345	266 VLO	29 x 10	IVECO

© Copyright KAWE, Raalte - Holland

Kawe	Model	O.E.
9001	HK	VOLVO
9002	HK	MERCEDES
9003	HK	SCANIA
9006	HK	MERCEDES
9007	XH	MERCEDES
9008	HK	RENAULT
9009	HK	MERCEDES
9012	HK	HANOMAG - HENSCHEL
9012	HK	SCANIA
9013	HK	MERCEDES
9017	HK	VAN HOOL
9152	DK	EVO BUS
9152	DK	HANOMAG - HENSCHEL
9152	DK	IVECO
9224	DK	DAF
9224	DK	EBRO
9224	DK	FORD
9234	DK	BEDFORD
9234	DK	DAF
9234	DK	FORD
9234	DK	GOTTWALD
9234	DK	HANOMAG - HENSCHEL
9324	DK	DAF
9331	HK	VOLVO
9335	HK	RENAULT
9335	HK	SCANIA
9336	HK	SCANIA
9337	HK	VOLVO
9338	HK	VOLVO
9339	HK	VOLVO
9343	HK	IVECO
9344	HK	BOVA
9346	HK	RENAULT
9347	HK	ASTRA
9347	HK	IRISBUS
9347	HK	IVECO
9347	HK	M A N
9347	HK	RENAULT
9349	HK	ENASA
9350	HK	ENASA
9378	HK	ENASA
9379	DK	DAF
9401	HK	RENAULT
9406	HK	BOVA
9406	HK	BOVA
9406	HK	DAF
9424	HK	SCANIA
9428	HK	MERCEDES
9430	HK	EVO BUS
9430	HK	MERCEDES
9430	HK	VAN HOOL
9432	HK	EVO BUS
9432	HK	MERCEDES
9433	XH	M A N
9434	HK	IVECO
9434	HK	RENAULT
9435	HK	RENAULT

© Copyright KAWE, Raalte - Holland

Kawe	Model	O.E.
9436	HK	RENAULT
9439	HK	DAMAG
9439	HK	FAUN
9442	HK	RENAULT
9451	HK	AUWÄRTER - NEOPLAN
9451	HK	EVO BUS
9451	HK	IRISBUS
9451	HK	KAMAZ
9451	HK	MERCEDES
9452	HK	RENAULT
9454	HK	AUWÄRTER - NEOPLAN
9455	HK	M A N
9456	XH	SCANIA
9459	XH	VOLVO
9464	HK	EVO BUS
9466	HK	MERCEDES
9467	HK	EVO BUS
9469	HK	VOLVO
9470	HK	VOLVO
9471	HK	VOLVO
9472	HK	VOLVO
9473	HK	VOLVO
9475	HK	DAF
9475	HK	KAMAZ
9475	HK	M A N
9475	HK	RENAULT
9475	HK	VOLVO
9477	HK	EVO BUS
9478	HK	M A N
9478	HK	RENAULT
9479	HK	EVO BUS
9480	HK	VAN HOOL
9481	HK	AUWÄRTER - NEOPLAN
9482	HK	MERCEDES
9483	HK	MERCEDES
9484	HK	AUWÄRTER - NEOPLAN
9486	HK	M A N
9486	HK	RENAULT
9487	HK	IRISBUS
9487	HK	RENAULT
9488	HK	RENAULT
9489	HK	RENAULT
9492	HK	MERCEDES
9497	HK	M A N
9511	KH	HANOMAG - HENSCHEL
9518	KH	FAUN
9551	HK	MERCEDES
9552	XH	M A N
9552	XH	MERCEDES
9553	HK	MERCEDES
9554	HK	AUWÄRTER - NEOPLAN
9555	HK	AUWÄRTER - NEOPLAN
9555	HK	KAMAZ
9556	HK	DAF
9557	HK	VOLVO
9617	DK	DAMAG
9617	Dk	HANOMAG - HENSCHEL

© Copyright KAWE, Raalte - Holland

Kawe	Model	O.E.
9620	DK	MERCEDES
9623	DK	DAF
9623	DK	RENAULT
9623	DK	SCANIA
9625	DK	DAMAG
9625	DK	FAUN
9625	DK	HANOMAG - HENSCHEL
9674	DK	DAF
9699	DK	DAF
9705	DK	FORD
9708	HK	EVO BUS
9708	HK	HANOMAG - HENSCHEL
9708	HK	IVECO
9708	HK	M A N
9708	HK	M A N
9708	HK	VAN HOOL
9722	DK	IVECO
9737	HK	HANOMAG - HENSCHEL
9739	DK	BEDFORD
9747	DK	MERCEDES
9750	DK	IVECO
9753	LL	RENAULT
9753	LL	SCANIA
9786	HK	HANOMAG - HENSCHEL
9802	HK	MERCEDES
9809	DK	DAF
9809	DK	VOLVO
9810	DK	FORD
9812	HK	ASTRA
9812	HK	BOVA
9812	HK	DAF
9812	HK	EVO BUS
9812	HK	IKARUS
9812	HK	IVECO
9812	HK	MERCEDES
9812	HK	VAN HOOL
9814	HK	AUWÄRTER - NEOPLAN
9814	HK	MERCEDES
9815	HK	MERCEDES
9836	HK	IVECO
9845	DK	DAF
9845	DK	HANOMAG - HENSCHEL
9847	DK	VOLVO
9852	HK	AUWÄRTER - NEOPLAN
9852	HK	DAF
9852	HK	GOTTWALD
9852	HK	IRISBUS
9852	HK	IVECO
9852	HK	M A N
9852	HK	RENAULT
9856	HK	IVECO
9857	DK	BOVA
9857	DK	DAF
9857	DK	MERCEDES
9860	HK	DAF
9860	HK	EVO BUS
9860	HK	FAUN

© Copyright KAWE, Raalte - Holland

Kawe	Model	O.E.
9860	HK	HANOMAG - HENSCHEL
9860	HK	IVECO
9860	HK	M A N
9860	HK	VAN HOOL
9863	HK	IKARUS
9863	HK	M A N
9870	HK	RENAULT
9875	HK	AUWÄRTER - NEOPLAN
9875	HK	BOVA
9875	HK	DRÖGMÖLLER
9875	HK	HANOMAG - HENSCHEL
9875	HK	MERCEDES
9881	HK	IVECO
9883	HK	RENAULT
9910	KH	FAUN
9910	KH	HANOMAG - HENSCHEL
9942	HK	RENAULT
9952	HK	M A N
9952	HK	RENAULT
9954	HK	MERCEDES
9955	HK	FORD
9956	HK	IVECO
9960	HK	VAN HOOL
9968	HK	KAMAZ
9969	HK	BOVA
9969	HK	DAF
9969	HK	M A N
9970	HK	RENAULT
9972	HK	IKARUS
9972	HK	M A N
9972	HK	VAN HOOL
9973	HK	RENAULT
9975	HK	RENAULT
9976	HK	RENAULT
9978	HK	MERCEDES
9980	HK	AUWÄRTER - NEOPLAN
9980	HK	BOVA
9980	HK	DAEWOO
9980	HK	DAF
9980	HK	ERF
9980	HK	HYUNDAI
9980	HK	KAMAZ
9980	HK	M A N
9980	HK	VAN HOOL
9981	HK	MERCEDES
9982	HK	MERCEDES
9983	HK	MERCEDES
9984	HK	DRÖGMÖLLER
9984	HK	EVO BUS
9984	HK	MERCEDES
9985	HK	MERCEDES
9986	HK	IKARUS
9986	HK	MERCEDES
9989	HK	IVECO
9990	HK	IVECO
989012	HK	MERCEDES
989401	HK	IVECO

© Copyright KAWE, Raalte - Holland

Kawe	Model	O.E.
989700	HK	MERCEDES
989836	HK	IVECO
990062	XH	MERCEDES
990063	XH	MERCEDES

© Copyright KAWE, Raalte - Holland

Luk	Kawe
120 0025 20	905064
123 0014 21	906004
123 0054 20	5649
123 0082 10	905066
123 0163 10	905943
124 0030 11	5241
124 0052 20	905548
124 0058 30	5241
125 0015 30	6021
125 0068 30	5621
127 0001 10	5292
127 0001 30	5292
127 0008 30	5828
128 0004 20	6057
128 0006 20	6008
128 0042 20	6095
128 0071 20	6008
128 0201 20	6113
128 0202 10	6225
128 0202 20	6225
128 0204 20	6263
128 0219 10	6261
128 0238 10	6293
128 0238 20	6293
128 0259 30	6273
128 0296 20	6263
130 0001 10	6009
130 0001 20	6009
131 0001 10	6058
131 0001 20	6058
131 0004 20	6160
131 0012 20	6011
131 0022 20	6056
131 0207 10	6111
131 0211 20	6260
131 0213 20	6043
131 0220 20	6282
131 0223 50	6251
131 0224 20	6294
131 0227 20	6270
131 0243 20	6296
131 0247 30	6258
131 0280 30	6309
131 0287 20	6512
133 0217 10	6313
133 0217 20	6313
133 0219 20	6295
133 0236 20	6292
133 0238 10	6513
133 0605 20	6109
135 0001 20	6063
135 0007 10	6012
135 0021 10	6106
135 0056 20	6164
135 0092 20	7113
140 0211 20	6502
140 0211 21	6503
140 0212 20	6506

Luk	Kawe
135 0106 20	7175
135 0144 10	6012
135 0204 10	6117
135 0208 20	6275
135 0212 20	6269
135 0218 10	7074
135 0219 20	6098
135 0224 20	6271
135 0237 10	6256
135 0237 31	6256
135 0238 30	6152
135 0239 20	6084
135 0272 30	6312
135 9106 20	7175
136 0204 20	6290
136 0207 10	6501
136 0207 20	6501
136 0207 30	6501
136 0209 10	6504
136 0209 20	6504
136 0210 10	6500
136 0210 20	6500
136 0212 20	6511
138 0002 10	6064
138 0003 10	6065
138 0004 10	6064
138 0005 10	6156
138 0007 10	6065
138 0019 10	6014
138 0019 20	6014
138 0021 10	6015
138 0046 10	6069
138 0047 10	6070
138 0061 10	6158
138 0067 10	6128
138 0075 20	7036
138 0078 10	6276
138 0090 10	7049
138 0090 20	7049
138 0097 10	6158
138 0202 10	6233
138 0204 10	6102
138 0209 20	6272
138 0210 30	6232
138 0212 10	7075
138 0217 20	7095
140 0001 20	7077
140 0202 10	7115
140 0202 20	7115
140 0203 20	7098
140 0205 20	7112
140 0207 10	7107
140 0207 10	7132
140 0207 20	7107
140 0207 20	7132
143 0242 20	7101
143 0243 20	7114
143 0244 20	7116

© Copyright KAWE, Raalte - Holland

Luk	Kawe
140 0214 20	6507
142 0012 10	7012
142 0012 10	7122
142 0013 10	7122
142 0016 10	7004
142 0027 20	7035
142 0040 10	7001
142 0045 10	7017
142 0045 20	7017
142 0048 10	7122
142 0054 10	7140
142 0055 20	7027
142 0063 10	7013
142 0067 10	7122
142 0069 20	7063
142 0070 20	7084
142 0071 10	7122
142 0074 10	7032
142 0074 20	7032
142 0075 10	7122
142 0077 10	7039
142 0082 21	7032
142 0082 21	7099
142 0091 10	7122
142 0201 10	7021
142 0203 20	7051
142 0209 20	7032
142 0209 20	7099
142 0209 30	7058
142 0211 10	7051
142 0213 10	7028
142 0215 21	7139
142 0223 20	7048
142 0226 20	7100
142 9223 20	7048
142 9226 20	7100
143 0207 11	7071
143 0207 20	7071
143 0213 11	7094
143 0214 20	7111
143 0218 20	7066
143 0219 20	7067
143 0223 20	7047
143 0225 30	7045
143 0226 30	7050
143 0228 30	7045
143 0229 20	7087
143 0233 10	7126
143 0236 10	7126
143 0239 10	7123
143 0239 30	7123
143 0242 10	7101

Luk	Kawe
143 0245 10	7123
143 0249 20	7122
143 0251 20	7110
143 0253 10	7071
143 0266 30	7102
143 0267 30	7047
143 0268 30	7101
143 0269 20	7134
143 0276 10	7104
143 0276 20	7104
143 0283 10	7001
143 0283 10	7136
143 0283 20	7001
143 0283 20	7136
143 0285 10	7138
143 0285 20	7138
143 0287 10	7137
143 0287 20	7137
143 0289 20	7128
143 0290 10	7122
143 0290 20	7122
143 0291 10	7140
143 0291 20	7140
143 0299 10	7128
143 0299 20	7128
143 0300 20	7177
143 0307 20	7133
143 0308 10	7147
143 0308 20	7147
143 0309 20	7122
143 0312 20	7148
143 9214 20	7111
143 9218 20	7066
143 9219 20	7067
143 9240 10	7144
143 9251 20	7110
143 9260 30	7144
143 9269 20	7134
143 9305 10	7146
143 9305 20	7146
143 9310 20	7150
224 0002 16	8175
224 0006 10	8176
228 0001 11	8145
233 0001 14	8169
233 0021 16	8250
238 0011 20	6150
238 0022 20	6093
238 0023 20	7049

© Copyright KAWE, Raalte - Holland

Sachs	Kawe
00 1798 013 000	7109
00 1892 000 001	7109
03 1882 102 102	905064
03 1882 102 132	905064
04 1882 150 001	5649
04 1882 150 031	5649
04 3082 219 102	905943
04 3082 219 132	905943
04 3482 998 701	5828
05 3482 046 031	6263
05 3482 046 101	6263
05 3482 048 041	6273
06 3082 157 001	905548
06 3082 157 031	905548
07 3482 032 301	6225
07 3482 032 302	6225
07 3482 032 331	6225
07 3482 032 332	6225
07 3482 054 131	6261
07 3482 054 201	6261
07 3482 092 031	6293
07 3482 092 101	6293
08 3082 269 031	905941
10 3400 110 001	6043
10 3482 008 001	6111
10 3482 008 003	6114
10 3482 008 004	6118
10 3482 008 006	6043
10 3482 008 009	6282
10 3482 008 031	6111
10 3482 008 033	6111
10 3482 008 034	6118
10 3482 008 036	6043
10 3482 008 039	6282
10 3482 008 114	6112
10 3482 008 208	6112
10 3482 008 214	6512
10 3482 008 244	6512
10 3482 009 001	6112
10 3482 009 031	6112
10 3482 125 245	6251
11 3482 036 302	6227
11 3482 036 331	6227
11 3482 055 132	6260
11 3482 055 202	6260
11 3482 063 101	6270
11 3482 063 102	6296
11 3482 094 001	6294
11 3482 094 031	6294
11 3482 102 001	6227
11 3482 102 002	6227
11 3482 102 031	6227
12 1880 083 102	6008
12 1880 083 111	6008
12 1880 083 132	6008
13 1882 137 307	6011
13 1882 252 301	6058
13 1882 252 331	6058

Sachs	Kawe
13 1882 269 101	6056
13 1882 269 131	6056
13 1882 282 301	6160
13 1882 282 331	6160
13 3482 012 201	6109
13 3482 012 211	6109
13 3482 012 231	6109
14 1881 039 531	6012
14 1882 110 532	6013
14 1882 209 303	6063
14 1882 209 304	6106
14 1882 209 333	6063
14 1882 209 334	6106
14 1882 307 101	6164
14 1882 307 131	6164
14 3482 093 001	6295
14 3482 093 002	6292
14 3482 093 031	6295
14 3482 093 032	6292
14 3482 093 101	6295
15 1800 093 001	6158
15 1800 093 003	6158
15 1800 109 103	6158
15 1800 111 101	6158
15 1881 041 524	6014
15 1881 041 528	6158
15 1881 041 556	6014
15 1882 166 705	6064
15 1882 166 735	6064
15 1882 286 201	6158
15 1882 302 101	6065
15 1882 302 102	6156
15 1882 302 105	6259
15 1882 302 131	6065
15 1882 302 132	6156
15 1882 325 003	6014
15 1882 325 004	6158
15 1882 325 009	6276
15 1882 325 039	6276
15 1882 325 134	6158
15 1882 327 001	6015
15 1882 328 001	6128
15 1882 328 031	6128
15 1882 331 033	6070
15 3400 025 001	6269
15 3482 000 076	6511
15 3482 000 293	6511
15 3482 000 461	6511
15 3482 000 462	6501
15 3482 002 102	6168
15 3482 002 203	6256
15 3482 002 204	6168
15 3482 002 207	6168
15 3482 002 209	6290
15 3482 002 231	6117
15 3482 002 234	6168
15 3482 002 237	6168
15 3482 002 239	6290

© Copyright KAWE, Raalte - Holland

Sachs	Kawe
15 3482 011 302	6110
15 3482 011 331	6110
15 3482 038 001	6275
15 3482 038 031	6275
15 3482 060 101	6269
15 3482 060 102	6269
15 3482 060 131	6269
15 3482 060 132	6269
15 3482 060 203	6117
15 3482 060 233	6117
15 3482 106 001	6115
15 3482 106 003	6116
15 3482 106 031	6115
15 3482 106 133	6116
15 3482 116 001	6500
15 3482 116 031	6500
15 3482 124 041	6256
15 3482 125 501	6511
15 3482 125 503	6511
15 3482 125 533	6511
15 3482 126 301	6501
15 3482 126 331	6501
16 1800 066 001	7039
16 1800 091 006	7026
16 1800 091 007	7026
16 1800 096 002	7027
16 1800 096 002	7056
16 1800 120 001	7017
16 1800 120 001	7057
16 1882 226 433	7004
16 1882 226 506	7004
16 1882 226 533	7004
16 1882 298 001	7040
16 1882 298 001	7135
16 1882 301 208	7001
16 1882 301 208	7136
16 1882 301 210	7040
16 1882 301 210	7135
16 1882 301 211	7040
16 1882 301 211	7135
16 1882 301 212	7040
16 1882 301 212	7135
16 1882 301 238	7001
16 1882 301 238	7136
16 1882 301 240	7040
16 1882 301 240	7135
16 1882 301 242	7135
16 1882 303 007	7040
16 1882 303 007	7135
16 1882 303 037	7040
16 1882 303 037	7135
16 1882 303 101	7040
16 1882 303 101	7135
16 1882 303 102	7085
16 1882 303 103	7012
16 1882 303 103	7122
16 1882 303 111	7137
16 1882 303 112	7122

Sachs	Kawe
16 1882 303 132	7040
16 1882 303 133	7012
16 1882 303 133	7122
16 1882 303 141	7137
16 1882 308 101	7010
16 1882 308 103	7002
16 1882 308 104	7002
16 1882 308 133	7002
16 1882 308 202	7010
16 1882 308 302	7010
16 1882 308 333	7002
16 1882 316 002	7137
16 1882 316 003	7001
16 1882 316 003	7136
16 1882 316 005	7026
16 1882 316 032	7137
16 1882 316 033	7001
16 1882 316 033	7136
16 1882 316 035	7026
16 1882 320 102	7027
16 1882 326 301	7017
16 1882 326 301	7057
16 1882 326 302	7017
16 1882 326 302	7057
16 1882 326 331	7017
16 1882 326 331	7057
16 1882 326 332	7017
16 1882 326 332	7057
16 1882 330 001	7137
16 1882 330 003	7137
16 1882 330 031	7137
16 1882 330 032	7001
16 1882 330 032	7136
16 1882 330 033	7137
16 1882 334 131	7039
16 1882 335 202	7032
16 1882 335 202	7099
16 1882 335 204	7032
16 1882 335 204	7099
16 1882 335 205	7099
16 1882 335 206	7032
16 1882 335 206	7099
16 1882 335 208	7032
16 1882 335 208	7099
16 1882 335 234	7032
16 1882 335 234	7099
16 1882 335 236	7032
16 1882 335 236	7099
16 1882 337 031	7039
16 1882 337 101	7039
16 1882 342 102	7040
16 1882 342 105	7138
16 1882 342 132	7040
16 3482 056 001	7074
16 3482 056 031	7074
16 3482 066 101	6271
16 3483 000 158	7175
16 3483 014 102	7175

© Copyright KAWE, Raalte - Holland

Sachs	Kawe
16 3483 014 132	7175
17 1882 201 102	6009
18 1882 250 113	6084
18 1882 250 143	6084
18 3482 017 005	6102
18 3482 017 035	6102
18 3482 123 802	6502
18 3482 123 803	6503
18 3482 123 809	6507
18 3482 123 811	6502
18 3482 123 812	6502
18 3482 123 814	6507
18 3482 123 832	6502
18 3482 123 833	6503
18 3482 123 839	6507
1850 280 426	8175
1850 280 679	8145
1850 280 683	6042
1850 280 768	5241
1850 280 784	6096
1850 280 790	5241
1850 480 036	6093
1850 480 049	5638
1850 480 073	8169
1850 480 112	8250
1880 083 111	6008
1880 083 132	6008
1881 039 531	6012
1881 039 532	6012
1881 041 524	6014
1881 041 528	6158
1881 041 531	6276
1881 041 539	6014
1881 041 556	6014
1881 041 631	6276
1881 041 656	6014
1882 017 031	7084
1882 017 131	7084
1882 019 001	7105
1882 019 002	7105
1882 019 101	7105
1882 019 102	7105
1882 019 103	7105
1882 019 133	7105
1882 021 001	7153
1882 021 031	7153
1882 021 101	7153
1882 102 102	905064
1882 102 132	905064
1882 110 532	6013
1882 110 540	6013
1882 110 542	6013
1882 137 305	6011
1882 137 307	6011
1882 150 031	5649
1882 166 735	6064
1882 166 737	6064
1882 187 432	6069

Sachs	Kawe
1882 187 532	6069
1882 201 132	6009
1882 205 234	6038
1882 209 304	6168
1882 209 333	6063
1882 209 334	6106
1882 209 335	6106
1882 224 332	906004
1882 226 433	7004
1882 226 533	7004
1882 230 232	6057
1882 234 433	6013
1882 250 141	6084
1882 250 142	6084
1882 250 143	6084
1882 252 331	6058
1882 252 332	6058
1882 252 333	6058
1882 269 131	6056
1882 280 105	6085
1882 280 112	6085
1882 280 132	6085
1882 280 133	6085
1882 280 138	6085
1882 280 140	6085
1882 280 213	6085
1882 282 331	6160
1882 285 032	7113
1882 285 034	7113
1882 286 231	6158
1882 288 104	7036
1882 288 131	7036
1882 288 133	7036
1882 298 001	7040
1882 298 001	7135
1882 301 237	7013
1882 301 238	7001
1882 301 238	7136
1882 301 239	7137
1882 301 240	7040
1882 301 240	7135
1882 301 242	7040
1882 301 242	7135
1882 302 131	6065
1882 302 132	6156
1882 302 134	6065
1882 302 135	6259
1882 303 037	7040
1882 303 037	7135
1882 303 101	7040
1882 303 101	7135
1882 303 103	7012
1882 303 103	7122
1882 303 105	7040
1882 303 110	7012
1882 303 110	7122
1882 303 132	7040
1882 303 132	7135

© Copyright KAWE, Raalte - Holland

Sachs	Kawe
1882 303 133	7012
1882 303 133	7122
1882 303 141	7137
1882 304 102	7035
1882 304 105	7035
1882 304 132	7035
1882 304 133	7035
1882 304 134	7035
1882 304 137	7035
1882 304 234	7035
1882 304 237	7035
1882 305 131	6058
1882 306 106	7035
1882 306 142	7035
1882 306 143	7035
1882 306 211	7035
1882 307 131	6164
1882 308 101	7010
1882 308 102	7010
1882 308 104	7002
1882 308 105	7010
1882 308 133	7002
1882 308 202	7010
1882 308 302	7010
1882 308 333	7002
1882 311 131	6013
1882 316 032	7137
1882 316 033	7001
1882 316 033	7136
1882 316 035	7026
1882 316 036	7001
1882 317 131	6095
1882 320 102	7027
1882 322 131	6158
1882 325 001	6276
1882 325 009	6276
1882 325 032	6158
1882 325 033	6014
1882 325 034	6158
1882 325 035	6158
1882 325 039	6276
1882 325 040	6276
1882 325 134	6158
1882 325 139	6276
1882 325 140	6276
1882 326 331	7017
1882 326 331	7057
1882 326 332	7017
1882 326 332	7057
1882 327 001	6015
1882 327 003	6064
1882 328 001	6128
1882 328 031	6128
1882 330 031	7137
1882 330 032	7013
1882 330 033	7137
1882 331 033	6070
1882 334 131	7039

Sachs	Kawe
1882 335 234	7032
1882 335 234	7099
1882 335 236	7032
1882 335 236	7099
1882 337 031	7039
1882 341 001	7049
1882 342 132	7040
1882 342 132	7135
1882 342 134	7040
1882 342 135	7040
1882 342 136	7040
1882 346 031	7063
1882 346 131	7063
1882 349 001	7082
1882 349 002	7082
1882 349 003	7082
1882 349 031	7082
1882 806 001	6135
1882 814 001	6096
1882 815 001	6042
1888 066 031	8172
1888 067 031	8250
1888 067 042	8169
1888 600 101	8176
1888 872 001	8250
1888 872 005	8169
1888 877 001	8145
1888 877 002	8289
1888 877 101	8145
1888 877 102	8289
1888 877 103	8368
1888 893 001	8175
1888 916 001	8422
1892 000 001	7109
19 1882 285 002	7113
19 1882 285 004	7113
19 1882 285 032	7113
19 1882 285 034	7113
19 3482 000 270	6232
19 3482 021 001	6233
19 3482 021 031	6233
19 3482 037 141	6232
20 1882 288 103	7036
20 1882 288 104	7036
20 1882 288 133	7036
20 3482 000 277	7095
20 3482 059 001	7075
20 3482 059 031	7075
20 3482 067 101	6272
20 3482 111 001	7095
20 3482 111 002	7178
20 3482 111 003	7095
20 3482 111 031	7095
20 3482 111 032	7178
22 3482 026 302	6241
22 3482 026 332	6241
22 3482 033 401	6150
22 3482 061 001	6241

© Copyright KAWE, Raalte - Holland

Sachs	Kawe
23 3482 001 101	7021
23 3482 001 104	7014
23 3482 001 105	7028
23 3482 001 106	7028
23 3482 001 107	7051
23 3482 001 109	7021
23 3482 001 135	7028
23 3482 001 136	7028
23 3482 001 137	7051
23 3482 001 139	7021
23 3482 001 204	7014
23 3482 001 207	7051
23 3482 018 132	7058
23 3482 018 202	7058
23 3482 018 205	7090
23 3482 098 031	7090
23 3482 098 101	7090
23 3482 119 001	7090
23 3482 119 002	7051
23 3482 119 003	7051
23 3482 119 004	7014
23 3482 119 032	7051
23 3482 119 034	7014
23 3482 124 501	7140
23 3482 124 503	7039
23 3482 124 504	7137
23 3482 124 511	7001
23 3482 124 511	7136
23 3482 124 512	7028
23 3482 124 514	7021
23 3482 124 517	7137
23 3482 124 519	7138
23 3482 124 521	7027
23 3482 124 522	7040
23 3482 124 522	7135
23 3482 124 531	7140
23 3482 124 533	7039
23 3482 124 534	7137
23 3482 124 541	7001
23 3482 124 541	7136
23 3482 124 542	7028
23 3482 124 549	7138
23 3482 124 551	7027
23 3482 999 071	7090
24 3082 054 132	905066
24 3082 121 031	905066
25 3483 900 003	7048
25 3483 901 002	7100
26 3482 006 005	7139
26 3482 006 035	7139
26 3482 127 101	7040
26 3482 127 101	7135
27 3400 060 001	7017
27 3400 060 001	7057
27 3482 085 001	7032
27 3482 085 001	7099
27 3482 085 002	7032
27 3482 085 002	7099

Sachs	Kawe
27 3482 085 003	7017
27 3482 085 003	7057
27 3482 085 031	7099
27 3482 085 032	7032
27 3482 085 032	7099
27 3482 085 033	7017
27 3482 085 033	7057
27 3482 125 101	7032
27 3482 125 101	7099
27 3482 125 131	7032
27 3482 125 131	7099
29 1888 067 001	8250
29 1888 067 031	8250
29 1888 067 042	8169
30 3483 023 001	7167
30 3483 023 003	7166
3082 001 031	905066
3082 001 032	905066
3082 054 131	905066
3082 054 132	905066
3082 060 001	905066
3082 060 031	905066
3082 121 031	905066
3082 157 031	905548
3082 219 132	905943
3082 269 031	905941
3082 639 701	905785
3083 039 031	5827
32 3400 000 029	7154
32 3400 026 001	7069
32 3400 101 003	7086
32 3400 101 004	7086
32 3482 000 001	7147
32 3482 000 004	7147
32 3482 000 014	7148
32 3482 000 019	7147
32 3482 000 020	7147
32 3482 000 023	7156
32 3482 000 024	7152
32 3482 000 061	7114
32 3482 000 062	7114
32 3482 000 086	7147
32 3482 000 096	7148
32 3482 000 101	7083
32 3482 000 135	7048
32 3482 000 195	7147
32 3482 000 196	7148
32 3482 000 214	7147
32 3482 000 226	7148
32 3482 000 246	7147
32 3482 000 251	7156
32 3482 000 361	7148
32 3482 040 002	7111
32 3482 040 101	7111
32 3482 040 102	7111
32 3482 043 101	7104
32 3482 043 103	7104
32 3482 043 104	7121

© Copyright KAWE, Raalte - Holland

Sachs	Kawe
32 3482 043 131	7104
32 3482 043 133	7104
32 3482 043 134	7121
32 3482 058 033	7071
32 3482 058 203	7071
32 3482 062 003	7069
32 3482 062 004	7126
32 3482 062 005	7116
32 3482 062 034	7126
32 3482 062 035	7116
32 3482 081 032	7078
32 3482 081 102	7078
32 3482 081 201	7069
32 3482 081 202	7078
32 3482 081 203	7123
32 3482 081 231	7069
32 3482 081 232	7078
32 3482 081 233	7123
32 3482 081 301	7069
32 3482 081 302	7078
32 3482 081 303	7123
32 3482 083 001	7126
32 3482 083 006	7094
32 3482 083 007	7094
32 3482 083 007	7073
32 3482 083 009	7071
32 3482 083 013	7126
32 3482 083 014	7101
32 3482 083 031	7126
32 3482 083 032	7083
32 3482 083 036	7094
32 3482 083 037	7094
32 3482 083 038	7083
32 3482 083 039	7071
32 3482 083 040	7104
32 3482 083 044	7101
32 3482 083 102	7083
32 3482 083 103	7083
32 3482 083 105	7083
32 3482 083 108	7083
32 3482 083 110	7104
32 3482 083 113	7126
32 3482 083 118	7126
32 3482 083 119	7083
32 3482 083 120	7131
32 3482 083 150	7131
32 3482 083 219	7083
32 3482 083 222	7128
32 3482 083 252	7128
32 3482 097 041	7045
32 3482 097 141	7045
32 3482 114 001	7114
32 3482 114 002	7119
32 3482 114 031	7114
32 3482 114 032	7119
32 3482 123 205	7094
32 3482 123 235	7094
32 3482 123 243	7102

Sachs	Kawe
32 3482 123 247	7128
32 3482 123 441	7045
32 3482 123 504	7147
32 3482 123 505	7148
32 3482 123 534	7147
32 3482 123 601	7177
32 3482 123 631	7177
32 3482 124 701	7133
32 3482 124 731	7133
32 3482 129 201	7069
32 3482 129 402	7177
32 3483 000 024	7118
32 3483 000 027	7134
32 3483 000 037	7150
32 3483 000 038	7158
32 3483 000 041	7144
32 3483 000 076	7158
32 3483 000 078	7150
32 3483 000 137	7154
32 3483 000 139	7134
32 3483 000 168	7154
32 3483 010 102	7068
32 3483 010 104	7055
32 3483 010 104	7068
32 3483 010 107	7066
32 3483 010 108	7067
32 3483 010 132	7055
32 3483 010 132	7068
32 3483 010 134	7055
32 3483 010 134	7068
32 3483 010 137	7066
32 3483 010 138	7067
32 3483 019 001	7111
32 3483 019 031	7111
32 3483 020 007	7144
32 3483 020 034	7055
32 3483 020 035	7086
32 3483 020 037	7144
32 3483 020 104	7055
32 3483 020 104	7068
32 3483 020 105	7086
32 3483 020 107	7144
32 3483 020 207	7144
32 3483 020 307	7144
32 3483 024 001	7110
32 3483 024 031	7110
32 3483 024 101	7110
32 3483 024 201	7110
32 3483 030 031	7118
32 3483 030 101	7118
32 3483 031 001	7134
32 3483 031 031	7134
32 3483 031 101	7134
32 3483 034 003	7144
32 3483 034 004	7146
32 3483 034 005	7154
32 3483 034 009	7154
32 3483 034 012	7150

© Copyright KAWE, Raalte - Holland

Sachs	Kawe
32 3483 034 013	7158
32 3483 034 016	7146
32 3483 034 017	7154
32 3483 034 019	7144
32 3483 034 025	7154
32 3483 034 033	7144
32 3483 034 034	7146
32 3483 034 035	7154
32 3483 034 042	7150
32 3483 034 043	7158
32 3483 117 001	7118
3482 000 096	7148
3482 000 195	7147
3482 000 196	7148
3482 000 197	6502
3482 000 246	7147
3482 000 251	7156
3482 000 257	7152
3482 000 270	6232
3482 000 277	7095
3482 000 361	7148
3482 000 461	6511
3482 000 462	6501
3482 000 463	6503
3482 000 464	6502
3482 001 101	7021
3482 001 107	7051
3482 001 135	7028
3482 001 136	7028
3482 001 137	7051
3482 001 139	7021
3482 001 201	7021
3482 001 234	7014
3482 002 104	6168
3482 002 131	6117
3482 002 132	6168
3482 002 135	6168
3482 002 137	6168
3482 002 204	6168
3482 002 231	6117
3482 002 232	6168
3482 002 234	6106
3482 002 234	6117
3482 002 235	6168
3482 002 237	6106
3482 002 237	6117
3482 002 239	6290
3482 006 001	7139
3482 006 032	7139
3482 006 035	7139
3482 006 036	7139
3482 008 001	6111
3482 008 031	6111
3482 008 032	6118
3482 008 033	6114
3482 008 034	6118
3482 008 036	6043
3482 008 038	6111

Sachs	Kawe
3482 008 039	6282
3482 008 111	6282
3482 008 141	6282
3482 008 244	6512
3482 009 031	6112
3482 011 231	6110
3482 011 232	6110
3482 011 331	6110
3482 011 332	6110
3482 012 211	6109
3482 012 231	6109
3482 012 240	6109
3482 017 031	6102
3482 017 033	6102
3482 017 034	6102
3482 017 035	6102
3482 018 132	7058
3482 018 205	7090
3482 018 231	7051
3482 021 031	6233
3482 021 032	6233
3482 022 031	6113
3482 026 302	6241
3482 026 332	6241
3482 032 231	6225
3482 032 232	6225
3482 032 331	6225
3482 032 332	6225
3482 033 401	6150
3482 036 331	6227
3482 036 332	6227
3482 037 141	6232
3482 038 031	6275
3482 040 101	7070
3482 040 102	7111
3482 042 041	7047
3482 042 042	7050
3482 043 103	7104
3482 043 131	7104
3482 043 133	7104
3482 043 134	7121
3482 046 031	6263
3482 048 041	6273
3482 051 131	6110
3482 051 132	6110
3482 054 031	6261
3482 054 131	6261
3482 055 031	6260
3482 055 032	6260
3482 055 131	6260
3482 055 132	6260
3482 056 031	7074
3482 058 032	7073
3482 058 203	7071
3482 059 031	7075
3482 060 131	6269
3482 060 132	6269
3482 060 233	6117

© Copyright KAWE, Raalte - Holland

Sachs	Kawe
3482 060 235	6269
3482 061 031	6241
3482 062 031	7126
3482 062 032	7069
3482 062 034	7126
3482 062 035	7116
3482 063 101	6270
3482 063 102	6296
3482 066 101	6271
3482 067 101	6272
3482 071 031	7076
3482 071 131	7076
3482 078 031	7077
3482 078 104	7097
3482 078 131	7077
3482 078 132	7098
3482 078 133	7077
3482 078 134	7098
3482 081 031	7069
3482 081 032	7078
3482 081 231	7069
3482 081 232	7078
3482 081 233	7123
3482 083 009	7071
3482 083 013	7126
3482 083 031	7069
3482 083 032	7083
3482 083 036	7094
3482 083 036	7073
3482 083 037	7073
3482 083 038	7083
3482 083 039	7071
3482 083 040	7104
3482 083 041	7083
3482 083 042	7094
3482 083 044	7101
3482 083 056	7073
3482 083 113	7126
3482 083 119	7083
3482 083 150	7131
3482 083 219	7083
3482 083 252	7128
3482 085 031	7032
3482 085 031	7099
3482 085 032	7032
3482 085 032	7099
3482 085 033	7017
3482 085 033	7057
3482 085 034	7099
3482 086 031	7078
3482 086 132	7115
3482 092 031	6293
3482 093 031	6295
3482 093 032	6292
3482 094 031	6294
3482 097 041	7045
3482 097 041	7059
3482 097 141	7045

Sachs	Kawe
3482 097 141	7059
3482 098 031	7090
3482 101 032	7093
3482 102 031	6227
3482 102 032	6227
3482 106 031	6115
3482 106 033	6116
3482 106 133	6116
3482 110 031	7096
3482 111 031	7095
3482 111 032	7178
3482 112 031	7107
3482 112 032	7107
3482 114 031	7114
3482 114 032	7119
3482 115 031	6506
3482 115 032	7112
3482 116 031	6500
3482 118 031	7012
3482 118 031	7122
3482 119 031	7090
3482 119 032	7051
3482 119 034	7014
3482 120 031	6504
3482 123 234	7094
3482 123 235	7073
3482 123 243	7102
3482 123 247	7128
3482 123 441	7045
3482 123 534	7147
3482 123 631	7177
3482 123 832	6502
3482 123 833	6503
3482 123 839	6507
3482 124 001	6256
3482 124 041	6256
3482 124 514	7021
3482 124 516	7040
3482 124 522	7040
3482 124 522	7135
3482 124 531	7140
3482 124 532	7136
3482 124 533	7039
3482 124 534	7137
3482 124 541	7001
3482 124 541	7136
3482 124 542	7028
3482 124 549	7138
3482 124 550	7139
3482 124 551	7027
3482 124 731	7133
3482 125 131	7032
3482 125 131	7099
3482 125 245	6251
3482 125 533	6511
3482 126 331	6501
3482 602 001	6098
3482 602 002	6233

© Copyright KAWE, Raalte - Holland

Sachs	Kawe
3482 602 003	6233
3482 602 008	6098
3482 602 010	6297
3482 905 001	6313
3482 906 001	6251
3482 907 001	5292
3482 909 001	6098
3482 910 001	6274
3482 911 001	5292
3482 929 001	6263
3482 934 001	6513
3482 998 701	5828
3483 000 139	7134
3483 010 131	7086
3483 010 132	7055
3483 010 132	7068
3483 010 134	7055
3483 010 134	7068
3483 010 136	7086
3483 010 137	7066
3483 010 138	7067
3483 014 132	7175
3483 019 031	7111
3483 020 033	7071
3483 020 034	7055
3483 020 035	7086
3483 020 037	7144
3483 021 141	7059
3483 022 031	7093
3483 023 001	7167
3483 023 003	7166
3483 024 031	7110
3483 026 231	7096
3483 026 331	7096
3483 030 031	7118
3483 030 032	7118
3483 031 031	7134
3483 034 033	7144
3483 034 034	7146
3483 034 035	7154
3483 034 042	7150
3483 034 043	7158
3483 034 135	7159
3483 058 203	7071
3483 900 003	7048
3483 901 002	7100
3499 373 055	5621
3499 373 148	6152
3499 374 497	7050
3499 377 413	7045
3499 377 413	7059
3499 380 837	6273
3499 380 847	7045
3499 380 847	7059
3499 916 611	7045
3499 916 611	7059
3499 916 626	7045
3499 916 628	6293

Sachs	Kawe
3499 916 718	6309
3499 916 888	6312
36 3482 042 041	7047
36 3482 042 042	7050
37 3482 078 102	7098
37 3482 078 104	7098
37 3482 078 132	7098
37 3482 078 133	7077
37 3482 078 134	7098
37 3482 078 201	7077
37 3482 078 203	7077
37 3482 078 204	7098
37 3482 078 205	7098
37 3482 086 102	7115
37 3482 086 132	7115
37 3482 101 001	7093
37 3482 101 002	7093
37 3482 101 032	7093
37 3482 112 001	7107
37 3482 112 002	7107
37 3482 112 031	7107
37 3482 112 032	7107
37 3483 022 001	7093
37 3483 022 031	7093
37 3483 022 101	7093
37 3483 022 201	7093
37 3483 022 501	7093
38 1882 019 103	7105
38 1882 019 133	7105
38 1882 280 108	6085
38 1882 280 213	6085
38 1882 341 001	7049
38 1882 349 001	7082
38 1882 349 002	7082
38 1882 349 003	7082
38 1882 349 031	7082
39 3482 071 101	7076
39 3482 071 131	7076
39 3482 110 001	7096
39 3482 110 031	7096
39 3483 000 039	7159
39 3483 000 172	7159
39 3483 026 331	7096
39 3483 026 401	7096
39 3483 034 105	7159
39 3483 034 135	7159
41 3482 120 031	6504
41 3482 120 101	6504
41 3482 120 102	6504
42 1882 205 204	6038
42 1882 205 234	6038
42 3482 000 077	7112
42 3482 115 001	6506
42 3482 115 031	6506
42 3482 115 032	7112
42 3482 115 102	7112
43 1882 230 202	6057
43 1882 230 232	6057

© Copyright KAWE, Raalte - Holland

Sachs	Kawe
43 1882 317 101	6095
43 1882 317 131	6095
48 1882 017 001	7084
48 1882 017 031	7084
48 1882 017 101	7084
48 1882 017 131	7084
48 1882 304 102	7035
48 1882 304 104	7035
48 1882 304 107	7035
48 1882 304 134	7035
48 1882 304 202	7035
48 1882 304 207	7035
48 1882 304 234	7035
48 1882 304 237	7035
48 1882 306 136	7035
48 1882 346 001	7063
48 1882 346 031	7063
48 1882 346 101	7063
48 1882 346 102	7063
48 1882 346 131	7063
56 3083 039 031	5827
62 1882 224 302	906004
62 1882 224 332	906004
76 1882 806 001	6135
76 3482 905 001	6313
76 3482 906 001	6251
76 3482 907 001	5292
76 3482 911 001	5292
76 3482 934 001	6513
76 3499 373 055	5621
76 3499 373 148	6152
76 3499 377 413	7045
76 3499 380 837	6273
76 3499 380 847	7045
76 3499 916 611	7045
76 3499 916 628	6293
76 3499 916 718	6309
86 1800 104 103	6084
86 1800 107 102	7004
86 1800 108 102	6158
86 1850 280 790	5241
86 1850 480 036	6093
86 1880 083 102	6008
86 1880 083 132	6008
86 1881 039 531	6012
86 1881 041 656	6014
86 1882 017 131	7084
86 1882 102 132	905064
86 1882 110 532	6013
86 1882 137 307	6011
86 1882 150 001	5649
86 1882 187 432	6069
86 1882 201 102	6009
86 1882 205 204	6038
86 1882 205 234	6038
86 1882 209 304	6106
86 1882 209 334	6106
86 1882 224 332	906004

Sachs	Kawe
86 1882 226 506	7004
86 1882 230 202	6057
86 1882 250 113	6084
86 1882 250 143	6084
86 1882 252 301	6058
86 1882 252 331	6058
86 1882 269 101	6056
86 1882 280 108	6085
86 1882 280 213	6085
86 1882 282 301	6160
86 1882 285 034	7113
86 1882 286 301	6158
86 1882 288 103	7036
86 1882 288 104	7036
86 1882 301 208	7001
86 1882 301 208	7136
86 1882 301 212	7040
86 1882 301 212	7135
86 1882 301 238	7001
86 1882 301 238	7136
86 1882 302 101	6065
86 1882 302 102	6156
86 1882 302 131	6065
86 1882 302 132	6156
86 1882 302 135	6259
86 1882 303 110	7122
86 1882 303 133	7012
86 1882 303 133	7122
86 1882 304 102	7035
86 1882 304 105	7035
86 1882 304 237	7035
86 1882 308 101	7010
86 1882 316 033	7001
86 1882 316 033	7136
86 1882 316 035	7026
86 1882 317 101	6095
86 1882 317 131	6095
86 1882 325 134	6158
86 1882 326 331	7017
86 1882 326 331	7057
86 1882 327 001	6015
86 1882 330 001	7137
86 1882 330 003	7137
86 1882 330 032	7001
86 1882 330 032	7136
86 1882 331 003	6070
86 1882 331 033	6070
86 1882 341 001	7049
86 1882 342 102	7040
86 1882 342 102	7135
86 1882 346 101	7063
86 1882 346 102	7063
86 1882 349 003	7082
86 1882 814 001	6096
86 1882 815 001	6042
86 1888 066 031	8172
86 1888 067 001	8250
86 1888 067 031	8250

© Copyright KAWE, Raalte - Holland

Sachs	Kawe
86 1888 067 042	8169
86 1888 877 101	8145
86 1888 877 102	8289
86 1888 877 103	8368
86 1888 893 001	8175
86 1888 916 001	8422
86 3082 121 031	905066
86 3082 157 001	905548
86 3082 157 031	905548
86 3082 219 102	905943
86 3082 219 132	905943
86 3082 269 031	905941
86 3082 269 301	905941
86 3083 039 031	5827
86 3400 034 102	7094
86 3400 038 002	7051
86 3400 071 001	7111
86 3400 072 001	6150
86 3482 001 101	7021
86 3482 001 204	7014
86 3482 002 204	6168
86 3482 002 209	6290
86 3482 002 231	6117
86 3482 002 234	6168
86 3482 002 239	6290
86 3482 006 005	7139
86 3482 006 035	7139
86 3482 008 001	6111
86 3482 008 009	6282
86 3482 008 031	6111
86 3482 008 033	6114
86 3482 008 034	6118
86 3482 008 036	6043
86 3482 008 039	6282
86 3482 008 208	6112
86 3482 008 214	6112
86 3482 008 214	6512
86 3482 009 001	6112
86 3482 009 031	6112
86 3482 011 331	6110
86 3482 012 201	6109
86 3482 012 211	6109
86 3482 017 035	6102
86 3482 018 132	7058
86 3482 018 201	7051
86 3482 018 231	7051
86 3482 021 001	6233
86 3482 021 031	6233
86 3482 022 031	6113
86 3482 026 301	6241
86 3482 026 332	6241
86 3482 032 301	6225
86 3482 032 331	6225
86 3482 033 401	6150
86 3482 036 331	6227
86 3482 038 031	6275
86 3482 043 133	7104
86 3482 046 031	6263

Sachs	Kawe
86 3482 046 101	6263
86 3482 054 131	6261
86 3482 054 201	6261
86 3482 055 132	6260
86 3482 055 202	6260
86 3482 056 001	7074
86 3482 056 031	7074
86 3482 058 203	7071
86 3482 059 001	7075
86 3482 059 031	7075
86 3482 060 132	6269
86 3482 060 233	6117
86 3482 061 001	6241
86 3482 063 101	6270
86 3482 066 101	6271
86 3482 067 101	6272
86 3482 071 101	7076
86 3482 071 131	7076
86 3482 078 133	7077
86 3482 078 134	7098
86 3482 078 201	7077
86 3482 081 102	7078
86 3482 081 201	7069
86 3482 081 231	7069
86 3482 081 232	7078
86 3482 081 233	7123
86 3482 081 301	7069
86 3482 081 302	7078
86 3482 081 303	7123
86 3482 083 006	7094
86 3482 083 007	7094
86 3482 083 007	7073
86 3482 083 009	7071
86 3482 083 031	7126
86 3482 083 031	7073
86 3482 083 032	7083
86 3482 083 037	7126
86 3482 083 037	7073
86 3482 083 039	7071
86 3482 083 040	7104
86 3482 083 044	7101
86 3482 083 103	7083
86 3482 083 113	7126
86 3482 083 150	7131
86 3482 083 219	7083
86 3482 085 031	7099
86 3482 085 033	7017
86 3482 085 033	7057
86 3482 086 132	7115
86 3482 092 031	6293
86 3482 093 031	6295
86 3482 093 032	6292
86 3482 094 031	6294
86 3482 097 141	7045
86 3482 098 101	7090
86 3482 101 002	7093
86 3482 101 032	7093
86 3482 102 031	6227

© Copyright KAWE, Raalte - Holland

Sachs	Kawe
86 3482 106 001	6115
86 3482 106 031	6115
86 3482 106 133	6116
86 3482 110 001	7096
86 3482 110 031	7096
86 3482 111 001	7095
86 3482 111 032	7178
86 3482 112 001	7107
86 3482 112 031	7107
86 3482 114 031	7114
86 3482 115 031	6506
86 3482 115 032	7112
86 3482 116 001	6500
86 3482 116 031	6500
86 3482 119 002	7051
86 3482 119 031	7058
86 3482 119 031	7090
86 3482 119 032	7051
86 3482 119 034	7014
86 3482 120 031	6504
86 3482 123 235	7094
86 3482 123 243	7102
86 3482 123 441	7045
86 3482 123 631	7177
86 3482 123 802	6502
86 3482 123 803	6503
86 3482 123 832	6502
86 3482 123 833	6503
86 3482 124 514	7021
86 3482 124 522	7040
86 3482 124 522	7135
86 3482 124 531	7140
86 3482 124 533	7039
86 3482 124 534	7137
86 3482 124 541	7001
86 3482 124 541	7136
86 3482 124 731	7133
86 3482 125 131	7032
86 3482 125 131	7099
86 3482 126 331	6501
86 3482 909 001	6098
86 3483 010 131	7086
86 3483 010 136	7086
86 3483 014 132	7175
86 3483 020 034	7055
86 3483 020 035	7086
86 3483 022 031	7093
86 3483 024 031	7110
86 3483 024 201	7110
86 3483 030 031	7118
86 3483 030 101	7118
86 3483 031 031	7134
86 3483 031 101	7134
86 3483 034 003	7144
86 3483 034 007	7144
86 3483 034 012	7150
86 3483 034 033	7144
86 3483 034 034	7146

Sachs	Kawe
86 3483 034 035	7154
86 3483 034 135	7159
94 82 1 69 001	6513

© Copyright KAWE, Raalte - Holland

Valeo	Kawe
217639	6021
262944	5621
263386	7050
264285	7047
265334	7057
266857	6251
270390	6040
279005	6258
279007	6152
279008	6152
279014	6232
279018	7050
279020	7047
279118	5638
279139	7057
279207	7055
279208	7104
279526	7066
279539	5292
279736	7059
355022	6014
355105	6064
355109	6069
355110	6013
355125	6038
355131	6009
355140	6058
355150	7012
355163	6168
355165	6065
355167	6156
355178	7051
357424	906004
358280	6110
358288	6111
358295	6109
358335	7021
802003	905548
802033	5241
805225	7066
805227	7104
805500	7045
805502	7109
805503	7109
805505	7060
805507	6273
805508	6256
805509	6256
805513	7078
805514	7069
805515	7045
805517	6310
805518	6258
805527	7083
805530	5828

Valeo	Kawe
805531	5827
805549	7001
805551	6259
805557	6095
805569	6293
805570	6294
805600	7083
805602	905066
805603	7102
805606	7101
805607	6309
805610	7071
805612	6295
805613	7098
805619	7083
805620	7083
805633	7123
805639	7107
805708	7049
805766	6309
805772	6501
805774	7128
805775	7128
805777	6312
805780	7118
805783	6312
805784	7128
805785	7128
805786	7071
805788	6232
805792	905941
805798	7144
805801	7144
805832	7093
805842	6503
831009	7133
831024	7148
831025	7148
831026	7147
831027	7147
831037	6233
831042	6509
831043	6510
831120	6164
831126	6158
831203	6263
831205	6261
831206	6260
831232	6504

© Copyright KAWE, Raalte - Holland

Notities - Notes

© Copyright KAWE, Raalte - Holland

Astra	Kawe
126 947	7167

Auwärter-Neoplan	Kawe
20289	6058
20291	6013
20292	6065
20294	7040
20295	7040
20296	7001
20296	7136
20297	7001
11009721	6168
11009728	7039
11009965	7058
11009971	7083
11009977	6102
11009979	7078
11009981	7116
11009985	7083
11009986	7083
40142301	6117
4011100099	7139
0401.103.00	6065
0401.109.00	7014
0401.110.00	7139
0401.113.00	6168
0401.170.10	7040
0401.170.10	7135
0401.202.87	7002
0401.202.89	6058
0401.202.90	7001
0401.202.90	7136
0401.402.00	6057
0401.406.00	6111
0401.423.01	6117
0421.000.00	7001
0421.000.00	7136
0421.009.00	7058
0421.009.00	7090
0421.014.00	7126
0421.018.00	7083
0421.020.00	6102
0421.346.00	6503

Avia	Kawe
402-150031	6511

Bova	Kawe
187091	7051
193853	7126
212049	7058
212049	7090
216169	7058
216169	7090
223971	7040
223971	7135

Daf	Kawe
78544	7069
78866	7058
78866	7090
107154	7010
117405	7012
117405	7012
117875	7136
161852	7002
161852	7002
161853	7002
161854	6015
161854	6015
259814	6013
286877	6269
286877	6269
291228	7058
291228	7090
376491	6102
509247	6117
615932	6102
629305	6128
633593	6118
641350	7040
641350	7122
644512	7035
659078	6102
660306	6269
679884	7051
1140539	7069
1178753	7013
1204205	7083
1230549	7058
1260500	6012
1260638	6012
1261333	6158
1262431	6158
1266503	6012
1266566	6158
1272035	6012
1272040	6012
1272042	6012
1272047	6012
1272048	6012
1272114	7051
1278622	6158
1295265	7012
1295268	6269
1303705	7119
1304280	6500
1310896	7090
1310897	7051
1375597	6507
1606333	7167
501213606	7147
0117875R	7136
1295265R	7012
1304280R	6500

© Copyright KAWE, Raalte - Holland

Daimler	Kawe
002 250 87 04 0080	6109
003 250 11 04	6057
003 250 11 04 0067	6057
003 250 11 04 0080	6057
003 250 91 04 0080	905066
003 250 96 04 0080	6263
006 250 84 04 0080	6502
007 250 15 04 0080	6503
A 000 250 20 04	5649
A 000 250 20 04 0080	5649
A 002 250 16 04	6160
A 002 250 16 04 0067	6160
A 002 250 16 04 0080	6160
A 002 250 71 04	6112
A 002 250 94 04	6058
A 002 250 94 04 0067	6058
A 002 250 94 04 0080	6058
A 003 250 04 04	7036
A 003 250 04 04 0080	7036
A 003 250 12 04	6095
A 003 250 12 04 0067	6095
A 003 250 12 04 0080	6095
A 003 250 24 04	6156
A 003 250 24 04 0080	6156
A 003 250 25 04	6065
A 003 250 25 04 0080	6065
A 003 250 33 04	7001
A 003 250 33 04 0067	7001
A 003 250 33 04 0080	7001
A 003 250 35 04	6063
A 003 250 35 04 0067	6063
A 003 250 93 04 0080	6261
A 004 250 51 04 0080	6260

Deutz	Kawe
0117 2861	905066
0126 1631	905066
0126 2631	905066

Enasa	Kawe
770568	7028
774106	7069

Evobus	Kawe
8383155000	6058
8383192000	6065
8383211000	6109
8383254000	7061
8383254000	7069
8383254000	7087
8383254000	7126
8383268000	7078
8383292000	7083
8383319000	7078
8383328000	7116

Evobus	Kawe
8383339000	7061
8383339000	7087
8383339000	7126
8383343000	7069
8383344000	7123
002 250 87 04	6109
002 250 8704	6109
005 250 19 04 80	7040
005 250 19 04 80	7122
8.383.192.000 C	6065
8.383.211.000 C	6109

Faun	Kawe
0890 642	7049
0890-655	6085

Hanomag-Henschel	Kawe
002 250 48 04	906004
608 250 02 04	906004
X 86.0592.9087-03	906004

Irisbus	Kawe
122745	7032
122745	7099
77023913	7028
500697757	7083
0476 6074 /V-E	6276
0476 6074 /V-S	6276
5010 556 020	7098

Iveco	Kawe
20283	6012
160795	6011
1903813	7017
1903816	6276
1903817	6251
1903818	6251
1903820	6313
1903821	6313
1903822	6251
1903837	7067
1903838	7066
1903843	6275
1903844	7017
1903846	7068
1903847	6114
1903848	6012
1903849	6012
1903850	6012
1903852	7035
1903853	7040
1903853	7122
1903854	6164
1903855	6164
1903859	7136
1903861	7027

© Copyright KAWE, Raalte - Holland

Iveco	Kawe
1903866	7137
1903867	7137
1903868	7137
1903870	7136
1903872	6158
1903873	6158
1903874	6158
1903875	6158
1903876	6158
1903877	6158
1903878	6158
1903879	7001
1903881	7039
1903882	7039
1903883	7039
1903886	7026
1903887	7026
1903888	7026
1903893	7137
1903896	6275
1903899	7040
1903901	6113
1903903	6114
1903912	7068
1903916	6313
1903920	6251
1903921	7068
1903922	6251
1903924	7017
1903925	6276
1903927	6114
1903929	7122
1903930	7136
1903931	7137
1903932	7136
1903933	6113
1903934	6114
1903936	7026
1903936	7140
1903938	7039
1903940	7137
1903941	7027
1903944	7086
1903945	7035
1903946	6158
1903948	6012
1903949	6164
1903950	6158
1903952	6158
1903953	6164
1903955	6012
1903956	6158
1903957	7001
1903959	7026
1903959	7140
1904700	7026
1904700	7140

Iveco	Kawe
1904701	6275
1904702	7137
1904713	6158
1904714	6158
1904715	6158
1904716	6158
1904719	6275
1904729	7086
1904730	7086
1904751	7083
1904752	7083
1904756	7098
1904769	7017
1904777	7017
1904779	7083
1904780	7083
1904786	7086
1904787	7086
1904790	7086
1904791	7001
1904796	7097
1905840	7068
2442308	6158
2442563	6158
2476073	6164
2476483	7122
2476668	7035
2477328	6164
2479103	7137
2479104	7137
4459152	7136
4459728	7017
4459833	6113
4588700	6275
4626605	6158
4695659	6158
4695660	6158
4699160	7017
4718378	7027
4733575	7040
4747807	7068
4757090	7068
4766074	6276
4779155	7032
4787649	6251
4787652	6251
4808941	6313
4811598	6251
4815846	6251
4838491	7032
8438491	7032
8584061	6251
8584063	6251
8589468	5638
42003033	6158
42003364	7137
42003365	7026

© Copyright KAWE, Raalte - Holland

Iveco	Kawe
42003365	7140
42003368	7136
42003733	6158
42003736	6158
42003737	6158
42003852	7001
42014136	7039
42014319	7017
42014399	7140
42037237	6275
42061366	7137
42061519	7035
42061545	7136
42061941	7086
42061964	7068
42062099	7086
42062100	7068
42062101	7040
42062106	7068
42062107	7086
42062970	7067
42062971	7066
42063062	7067
42063098	7066
42100900	7058
42102097	7083
42102099	7083
42104648	7097
42114261	7098
42114262	7097
42134600	6503
42159115	6113
42532400	7140
42532401	7136
42532404	7137
42532406	7139
61146802	6164
61146805	6012
61146808	6158
61146812	7017
61146822	7040
61146834	7137
61606904	6313
61751945	6158
77028180	5638
86021253	6114
86021255	6275
86021297	6113
93801199	5638
93801297	5292
93806525	5638
93808506	5638
93808508	5292
93809013	5292
93812451	5828
93812486	5827
93812489	5827

Iveco	Kawe
93812508	5828
93812511	5827
98400708	6294
98400725	6295
98403096	6293
98453282	7068
99473296	5828
500365790	6510
500370218	6509
500697757	7083
504052419	5828
8383067000	6014
8383121000	6012
81303050007	6008
81303056007	6008
81303059007	6008
81304017009	6013
0126 1333	6158
0126 1631	905066
0126 2431	6158
0126 2562	7010
0126 6566	6158
0126 6609	7010
0127 2016	6012
0127 8622	6158
0190 3813	7017
0190 3813	7057
0190 3815	7017
0190 3815	7057
0190 3816	6276
0190 3817	6251
0190 3818	6251
0190 3819	7017
0190 3819	7057
0190 3820	6313
0190 3821	6313
0190 3822	6251
0190 3825	6096
0190 3829	6135
0190 3830	5638
0190 3836	7017
0190 3836	7057
0190 3837	7067
0190 3838	7066
0190 3841	5292
0190 3842	6042
0190 3843	6275
0190 3844	7017
0190 3844	7057
0190 3845	7017
0190 3845	7057
0190 3846	7068
0190 3847	6114
0190 3853	7040
0190 3853	7135
0190 3854	6164
0190 3855	6164

© Copyright KAWE, Raalte - Holland

Iveco	Kawe
0190 3859	7001
0190 3859	7136
0190 3861	7027
0190 3866	7137
0190 3867	7137
0190 3868	7137
0190 3870	7001
0190 3870	7136
0190 3873	6158
0190 3874	6158
0190 3875	6158
0190 3876	6158
0190 3877	6158
0190 3878	6158
0190 3881	7039
0190 3882	7039
0190 3883	7039
0190 3884	7056
0190 3886	7026
0190 3887	7026
0190 3888	7026
0190 3890	6109
0190 3891	7099
0190 3893	7137
0190 3894	6043
0190 3896	6275
0190 3897	6106
0190 3901	6113
0190 3903	6114
0190 3903	6258
0190 3907	5292
0190 3911	7017
0190 3911	7057
0190 3912	7068
0190 3913	5638
0190 3914	5292
0190 3916	6313
0190 3921	7055
0190 3921	7068
0190 3922	6251
0190 3924	7017
0190 3924	7057
0190 3925	6276
0190 3927	6114
0190 3927	6258
0190 3928	6043
0190 3929	7040
0190 3929	7135
0190 3930	7001
0190 3930	7136
0190 3931	7137
0190 3932	7001
0190 3932	7136
0190 3933	6113
0190 3934	6114
0190 3934	6258
0190 3936	7026

Iveco	Kawe
0190 3936	7140
0190 3937	7056
0190 3938	7039
0190 3938	7056
0190 3939	7056
0190 3940	7137
0190 3941	7027
0190 3941	7056
0190 3944	7086
0190 3946	6158
0190 3949	6164
0190 3950	6158
0190 3952	6158
0190 3953	6164
0190 3956	6158
0190 3959	7026
0190 3959	7140
0190 4700	7026
0190 4700	7140
0190 4701	6275
0190 4702	7137
0190 4703	6106
0190 4705	6109
0190 4710	5292
0190 4713	6158
0190 4715	6158
0190 4716	6158
0190 4718	5292
0190 4719	6275
0190 4729	7086
0190 4730	7086
0190 4733	6096
0190 4734	6135
0190 4735	6042
0190 4749	5827
0190 4751	7083
0190 4752	7083
0190 4756	7098
0190 4761	7017
0190 4761	7057
0190 4769	7017
0190 4769	7057
0190 4772	6109
0190 4777	7017
0190 4777	7057
0190 4779	7083
0190 4785	7098
0190 4796	7098
0190 5839	7017
0190 5839	7057
0190 5840	7055
0190 5840	7068
0190 8520	5827
0190 8545	5292
0247 6063	6117
0247 6073	6164
0247 6483	7040

© Copyright KAWE, Raalte - Holland

Iveco	Kawe
0247 6483	7135
0247 7328	6164
0247 7898	6158
0247 9103	7137
0247 9104	7137
0401.202.83	6012
0445 9152	7001
0445 9152	7136
0445 9728	7017
0445 9728	7057
0445 9822	7032
0445 9822	7099
0445 9833	6113
0458 8700	6275
0462 6605	6158
0467 9104	6096
0469 2717	7032
0469 2717	7099
0469 5659	6158
0469 5660	6158
0469 9160	7017
0469 9160	7057
0471 8378	7027
0473 3575	7039
0473 8961	7017
0473 8961	7057
0473 8962	7017
0473 8962	7057
0473 9151	7057
0474 1463	7017
0474 1463	7057
0474 5051	7032
0474 5051	7099
0474 7807	7055
0474 7807	7068
0474 9155	7032
0474 9155	7099
0475 7090	7055
0475 7090	7068
0476 6074	6276
0476 6074 /U-E	6276
0476 6074 /V-S	6276
0477 9155	7032
0477 9155	7099
0478 7649	6251
0478 7652	6251
0479 5778	7017
0479 5778	7057
0480 8941	6313
0481 1598	6251
0481 5846	6251
0483 8491	7032
0483 8491	7099
0713 7929	7032
0713 7929	7099
0843 8491	7032
0843 8491	7099

Iveco	Kawe
0855 8282	6042
0855 8283	6042
0856 6182	6096
0856 6184	6096
0856 6185	6042
0856 6187	6042
0856 8517	6042
0856 8518	6042
0858 4017	6135
0858 4061	6251
0858 4063	6251
0858 6809	5292
0858 9468	5638
4200 3033	6158
4200 3364	7137
4200 3365	7026
4200 3365	7140
4200 3368	7001
4200 3368	7136
4200 3736	6158
4200 3737	6158
4201 4136	7039
4201 4319	7017
4201 4319	7057
4201 4399	7140
4201 6352	6109
4202 2206	7114
4202 2402	7027
4202 6352	6109
4202 6354	6109
4202 6354 /KZ	6109
4202 6780	7032
4202 6780	7099
4203 7237	6275
4203 7963	6043
4203 7967	6043
4206 1359	6106
4206 1359	6168
4206 1366	7137
4206 1499	6111
4206 1499	6112
4206 1499 /U-S	6111
4206 1545	7001
4206 1545	7136
4206 1941	7086
4206 1964	7055
4206 1964	7068
4206 2093	7104
4206 2099	7086
4206 2100	7055
4206 2100	7068
4206 2106	7055
4206 2106	7068
4206 2107	7086
4206 2617	7017
4206 2617	7057
4206 2969	7121

© Copyright KAWE, Raalte - Holland

Iveco	Kawe
4206 2970	7067
4206 2971	7066
4206 3032 /U-S	6065
4206 3062	7067
4206 3098	7066
4206 6352	6109
4210 1943	7032
4210 1943	7099
4210 2097	7083
4210 2099	7083
4210 2947	7083
4210 4648	7098
4211 4018	7032
4211 4018	7099
4211 4261	7098
4211 4262	7098
4211 4329	7017
4211 4329	7057
4211 4571	7098
4211 4756	7098
4215 9115	6113
4253 2400	7026
4253 2400	7140
4253 2401	7001
4253 2401	7136
4253 2402	7027
4253 2404	7137
4253 2405	7039
4253 2407	7028
4253 2409	7017
4253 2409	7057
4253 2411	7032
4253 2411	7099
4253 5597	7167
469 9160	7017
469 9160	7057
5000 251 352	6013
5000 841 309	6013
5040 3994	6507
6114 6202	5638
6114 6212	6042
6114 6225	6275
6114 6230	5638
6114 6802	6164
6114 6812	7017
6114 6812	7057
6114 6815	7017
6114 6815	7057
6114 6818	7140
6114 6822	7039
6114 6825	7017
6114 6825	7057
6114 6834	7137
6114 6842	7055
6114 6842	7068
6114 6844	7067
6114 6846	7066

Iveco	Kawe
6114 6848	7086
6114 6850	6251
6114 6852	6251
6114 6856	6042
6114 6862	7055
6114 6862	7068
6114 6864	7017
6114 6864	7057
6114 6866	7067
6114 6868	7066
6114 6870	7086
6114 68O8	6158
6157 3540	7047
6160 6904	6313
6167 1355	7047
6167 4595	7047
6175 1945	6158
7701 9180	7047
7701 9500	7047
7702 3913	7028
7702 8180	5638
7709 7500	6042
8158 4007	6275
8602 1252	6114
8602 1252	6258
8602 1253	6114
8602 1253	6258
8602 1255	6275
8602 1297	6113
8739-47-13.10	6012
8739-47-21.10	6158
8739-47-28.80	7010
8751-52-51.36	6012
8751-52-51.64	6012
8751-52-51.65	6012
8751-52-51.92	6158
9380 1199	5638
9380 1297	5292
9380 6525	5638
9380 8506	5638
9380 8508	5292
9380 8930	5292
9380 9013	5292
9381 2451	5828
9381 2486	5827
9381 2489	5827
9381 2508	5828
9381 2511	5827
9840 0708	6294
9840 0713	6294
9840 0725	6295
9840 0726	6295
9840 1896	6293
9840 1896	6310
9840 3096	6293
9840 3096	6310
9845 3282	7055

© Copyright KAWE, Raalte - Holland

Iveco	Kawe
9845 3282	7068
9845 3284	7055
9845 3284	7068
9845 3284	7086
9847 1635	5827
9944 9837	7098
9947 3296	5828
A 000 250 63 04	6009

Kaelble	Kawe
211 00 337	6064
211 00 434	7040
211 00 434	7135

Kässbohrer	Kawe
8.383.083.000	6014
8.383.155.000	6058
8.383.192.000	6065
8.383.211.000	6109
8.383.219.000	7040
8.383.234.000	7139
8.383.244.000	7040
8.383.254.000	7061
8.383.254.000	7069
8.383.254.000	7087
8.383.254.000	7126
8.383.268.000	7078
8.383.292.000	7083
8.383.319.000	7078
8.383.328.000	7116
8.383.339.000	7061
8.383.339.000	7087
8.383.339.000	7126
8.383.343.000	7069
8.383.344.000	7123
003 250 33 04 0080	7136
003 250 88 04	7040
003 250 88 04	7135
005 250 19 04	7040
005 250 19 04	7085
005 250 19 04	7135
8.383.146.00	7001
8.383.192.000 C	6065
8.383.211.000 C	6109
8.383.254.000B	7126
A 003 250 33 04 0080	7001

Leyland	Kawe
ACU 9199	6269
ACU 9204	6269
ACU 9332	7126
ACU9204	6269
ACU9205	7069
ACU9332	7087
ATRA245	6500
ATRA479	6507
ATRA479	6507

Magirus	Kawe
0126 1333	6158
0126 2431	6158
0126 6566	6158
0127 8622	6158
0190 3843	6275
0190 3846	7068
0190 3847	6114
0190 3853	7040
0190 3853	7135
0190 3854	6164
0190 3855	6164
0190 3859	7001
0190 3859	7136
0190 3861	7027
0190 3866	7137
0190 3867	7137
0190 3868	7137
0190 3870	7001
0190 3870	7136
0190 3873	6158
0190 3874	6158
0190 3875	6158
0190 3876	6158
0190 3877	6158
0190 3878	6158
0190 3881	7039
0190 3882	7039
0190 3883	7039
0190 3884	7056
0190 3886	7026
0190 3887	7026
0190 3887	7056
0190 3888	7026
0190 3890	6109
0190 3891	7099
0190 3893	7137
0190 3894	6043
0190 3896	6275
0190 3901	6113
0190 3903	6114
0190 3903	6258
0190 3912	7068
0190 3921	7055
0190 3921	7068

© Copyright KAWE, Raalte - Holland

Magirus	Kawe
0190 3927	6114
0190 3927	6258
0190 3928	6043
0190 3929	7040
0190 3929	7135
0190 3930	7001
0190 3930	7136
0190 3931	7137
0190 3932	7001
0190 3932	7136
0190 3933	6113
0190 3934	6114
0190 3934	6258
0190 3936	7026
0190 3936	7056
0190 3936	7140
0190 3937	7056
0190 3938	7039
0190 3938	7056
0190 3939	7056
0190 3940	7137
0190 3941	7027
0190 3941	7056
0190 3944	7086
0190 3946	6158
0190 3949	6164
0190 3950	6158
0190 3952	6158
0190 3953	6164
0190 3956	6158
0190 3959	7026
0190 3959	7140
0190 4700	7026
0190 4700	7140
0190 4701	6275
0190 4702	7137
0190 4705	6109
0190 4713	6158
0190 4715	6158
0190 4716	6158
0190 4719	6275
0190 4729	7086
0190 4730	7086
0190 4772	6109
0190 4790	7086
0190 5840	7055
0190 5840	7068
0247 6063	6117
0247 6073	6164
0247 6483	7040
0247 6483	7135
0247 7328	6164
0247 7898	6158
0247 9103	7137
0247 9104	7137
0445 9152	7001
0445 9152	7136

Magirus	Kawe
0445 9822	7032
0445 9822	7099
0445 9833	6113
0458 8700	6275
0462 6605	6158
0469 2717	7032
0469 2717	7099
0469 5659	6158
0469 5660	6158
0471 8378	7027
0473 3575	7039
0473 9151	7057
0474 5051	7032
0474 5051	7099
0474 7807	7055
0474 7807	7068
0474 9155	7032
0474 9155	7099
0475 7090	7055
0475 7090	7068
0477 9155	7032
0477 9155	7099
0483 8491	7032
0483 8491	7099
0713 7929	7032
0713 7929	7099
0843 8491	7032
0843 8491	7099
4200 3033	6158
4200 3364	7137
4200 3365	7140
4200 3368	7001
4200 3368	7136
4200 3368 /U-E	7013
4200 3736	6158
4200 3737	6158
4201 4136	7039
4201 4399	7026
4201 4399	7140
4201 6352	6109
4202 6352	6109
4202 6354	6109
4202 6354 KZ	6109
4202 6780	7032
4202 6780	7099
4203 7237	6275
4203 7963	6043
4203 7963 /U-E	6043
4203 7963 /U-S	6043
4203 7967	6043
4206 1366	7137
4206 1499 /U-S	6111
4206 1545	7001
4206 1545	7136
4206 1545 /U-E	7001
4206 1545 /U-S	7001
4206 1941	7086

© Copyright KAWE, Raalte - Holland

Magirus	Kawe
4206 1964	7055
4206 1964	7068
4206 2099	7086
4206 2100	7055
4206 2100	7068
4206 2106	7055
4206 2106	7068
4206 2107	7086
4206 6352	6109
4210 1943	7032
4210 1943	7099
4211 4018	7032
4211 4018	7099
4215 9115	6113
4253 2400	7026
4253 2400	7140
4253 2401	7001
4253 2401	7136
4253 2404	7137
4253 2405	7039
4253 2411	7032
4253 2411	7099
6114 6225	6275
6114 6802	6164
6114 6818	7026
6114 6818	7140
6114 6822	7039
6114 6834	7137
6114 6842	7055
6114 6842	7068
6114 6848	7086
6114 6862	7055
6114 6862	7068
6114 6870	7086
6114 68O8	6158
6175 1945	6158
8158 4007	6275
8602 1252	6114
8602 1252	6258
8602 1252 /U-E	6114
8602 1252 /U-E	6258
8602 1252 /U-S	6114
8602 1252 /U-S	6258
8602 1253	6114
8602 1253	6258
8602 1255	6275
8602 1297	6113
8739-47-21.10	6158
8751-52-51.92	6158
9845 3282	7055
9845 3282	7068
9845 3284	7055
9845 3284	7068
9845 3284	7086

M.A.N.	Kawe
81.300.006.587	7083
81.300.006.600	7083
81.300.006.601	7083
81.300.006.602	7083
81.303.030.180	6102
81.303.050.046	6070
81.303.050.048	7137
81.303.050.049	6106
81.303.050.049	6168
81.303.050.053	6070
81.303.050.055	7035
81.303.050.056	6106
81.303.050.065	7036
81.303.050.067	7113
81.303.050.078	7137
81.303.050.079	6070
81.303.050.083	7001
81.303.050.083	7136
81.303.050.084	7137
81.303.050.090	6117
81.303.050.104	6227
81.303.050.108	6085
81.303.050.109	7139
81.303.050.111	7040
81.303.050.111	7135
81.303.050.112	6282
81.303.050.113	7040
81.303.050.114	7035
81.303.050.120	6102
81.303.050.121	6117
81.303.050.123	7063
81.303.050.124	7040
81.303.050.137	7138
81.303.050.138	7083
81.303.050.139	7083
81.303.050.145	7139
81.303.050.155	7077
81.303.050.157	7084
81.303.050.158	7083
81.303.050.160	6227
81.303.050.161	6282
81.303.050.162	6269
81.303.050.163	6102
81.303.050.165	7083
81.303.050.166	7083
81.303.050.170	7084
81.303.050.172	7099
81.303.050.178	7077
81.303.050.179	7083
81.303.050.180	6102
81.303.050.182	7083
81.303.050.183	7167
81.303.050.184	6292
81.303.050.186	6227
81.303.050.187	6227
81.303.050.189	7116
81.303.050.190	7115

© Copyright KAWE, Raalte - Holland

M.A.N.	Kawe
81.303.050.191	7083
81.303.050.193	7083
81.303.050.194	7083
81.303.050.197	7114
81.303.050.198	7112
81.303.050.201	6504
81.303.050.202	7166
81.303.050.204	7147
81.303.050.205	7148
81.303.050.206	6511
81.303.050.209	6511
81.303.050.210	7167
81.303.050.211	7137
81.303.050.214	7147
81.303.050.216	6502
81.303.050.218	7148
81.303.050.219	7147
81.303.050.220	7148
81.303.050.221	7147
81.303.050.224	6511
81.303.050.225	7112
81.303.050.226	7114
81.303.050.229	7147
81.303.050.230	7148
81.303.050.232	6511
81.303.056.011	6070
81.303.056.014	7137
81.303.056.017	6069
81.303.056.020	7001
81.303.056.024	7001
81.303.056.024	7136
81.303.056.026	6043
81.303.056.028	7137
81.303.059.017	6069
81.303.059.026	6043
81.303.059.046	6070
81.303.059.048	7137
81.303.059.049	6106
81.303.059.049	6117
81.303.059.053	6070
81.303.059.055	7035
81.303.059.065	7036
81.303.059.067	7113
81.303.059.078	7137
81.303.059.079	6070
81.303.059.084	7137
81.303.059.090	6117
81.303.059.104	6227
81.303.059.109	7139
81.303.059.112	6282
81.303.059.123	7063
81.303.059.155	7077
81.303.059.166	7083
81.303.059.178	7077
81.303.059.187	6227
81.303.059.191	7083
81.303.059.193	7083

M.A.N.	Kawe
81.303.059.194	7083
81.303.059.198	7112
81.303.059.201	6504
81.303.059.206	6511
81.303.059.220	7148
81.303.059.221	7147
81.303.059.226	7114
81.303.059.229	7147
81.303.059.232	6511
81.304.017.013	6012
81.304.017.709	6013
88.303.040.003	6158
88.303.050.003	6158
88.303.050.005	6084
88.303.056.020	7002
88.303.059.003	6158
88.303.059.020	7002
90.904.456.201	6158

Mercedes	Kawe
2507804	6077
000 250 00 04	6065
000 250 08 04	5649
000 250 10 04	6057
000 250 11 04	6057
000 250 1704	6013
000 250 20 04	5649
000 250 23 04	6057
000 250 24 04	6057
000 250 25 04	6057
000 250 31 04	6013
000 250 34 15	7001
000 250 42 04	6057
000 250 45 04	7035
000 250 46 04	6009
000 250 51 04	6057
000 250 52 04	6038
000 250 57 04	6063
000 250 63 04	6009
000 250 65 04	6012
000 250 67 04	6013
000 250 70 04	906004
000 250 74 04	6064
000 250 82 04	6057
000 250 87 04	6057
000 250 98 04	6063
000 250 99 04	6038
001 250 0004	6013
001 250 0104	6013
001 250 03 04	6058
001 250 0404	6058
001 250 0704	6064
001 250 08 04	6064
001 250 41 04	905066
001 250 42 04	905066
001 250 52 04	6038

© Copyright KAWE, Raalte - Holland

Mercedes	Kawe
001 250 5304	6064
001 250 54 04	5649
001 250 64 04	7113
001 250 6804	6064
001 250 73 04	6063
001 250 7404	6013
001 250 75 04	6038
001 250 78 04	6160
001 250 8404	7036
001 250 8504	7001
001 250 89 04	906004
001 250 9004	6058
002 250 03 04	7040
002 250 03 04	7122
002 250 04 04	7040
002 250 0404	7122
002 250 0804	6064
002 250 16 04	6160
002 250 31 04	6065
002 250 36 04	6156
002 250 3804	7001
002 250 39 04	6065
002 250 40 04	6065
002 250 45 04	7035
002 250 48 04	906004
002 250 49 04	906004
002 250 6104	6058
002 250 6404	6058
002 250 67 04	6057
002 250 6804	6063
002 250 70 04	6111
002 250 71 04	6109
002 250 75 04	6110
002 250 77 04	7035
002 250 81 01	8175
002 250 81 04	7040
002 250 8104	7122
002 250 8301	8145
002 250 84 04	6095
002 250 8704	6109
002 250 88 04	7122
002 250 89 01	8175
002 250 94 04	6058
002 250 95 04	6058
002 250 96 04	6058
002 250 97 04	6058
003 250 0004	7001
003 250 04 04	7036
003 250 09 04	7001
003 250 09 04	7136
003 250 10 04	6038
003 250 11 04	6057
003 250 12 04	6095
003 250 1604	6013
003 250 1804	6064
003 250 2004	6064
003 250 21 04	6064

Mercedes	Kawe
003 250 2204	6064
003 250 2304	6063
003 250 24 04	6156
003 250 2401	8145
003 250 25 04	6065
003 250 2604	6065
003 250 27 04	6065
003 250 28 04	6065
003 250 30 04	7001
003 250 32 04	7001
003 250 33 04	7001
003 250 33 04	7136
003 250 3304	7136
003 250 3404	6013
003 250 35 04	6063
003 250 41 04	7137
003 250 4104	7040
003 250 4104	7137
003 250 5404	6109
003 250 5904	6109
003 250 6104	7040
003 250 65 04	6111
003 250 7004	7001
003 250 71 04	6259
003 250 79 04	905066
003 250 80 04	905066
003 250 83 04	7049
003 250 84 04	6106
003 250 84 04	6117
003 250 88 04	7040
003 250 88 04	7135
003 250 8804	7040
003 250 9004	7040
003 250 91 04	905066
003 250 93 04	6261
003 250 94 04	6260
003 250 96 04	6263
003 250 9604	6263
003 250 98 01	8169
003 250 9804	6111
003 250 9904	6109
004 250 00 04	7040
004 250 0004	7122
004 250 05 04	7063
004 250 05 04 0080	7063
004 250 0504	7063
004 250 0704	6109
004 250 13 04	7113
004 250 20 04	905548
004 250 2404	6110
004 250 46 04	7069
004 250 51 04	6260
004 250 54 04	7082
004 250 56 04	7078
004 250 58 04	7078
004 250 60 04	7078
004 250 61 04	7069

© Copyright KAWE, Raalte - Holland

Mercedes	Kawe
004 250 80 01	8169
004 250 81 01	8169
004 250 82 04	7153
004 250 8404	7001
004 250 87 04	7069
004 250 88 04	7078
004 250 89 04	7123
004 250 97 01	8175
005 250 03 01	8250
005 250 06 04	6290
005 250 09 04	7105
005 250 11 04	7082
005 250 18 04	905943
005 250 19 04	7040
005 250 19 04	7085
005 250 19 04	7135
005 250 1904	7122
005 250 29 04	905943
005 250 39 04	6260
005 250 46 04	6115
005 250 62 04	7123
005 250 6404	7118
005 250 6604	7118
005 250 83 04	7078
005 250 84 04	7069
005 250 86 01	8250
005 250 93 04	7118
005 250 94 04	7118
006 250 07 04	905941
006 250 13 04	6261
006 250 14 04	7134
006 250 25 04	905941
006 250 26 04	905941
006 250 27 04	905941
006 250 28 04	6116
006 250 30 04	6501
006 250 32 04	6502
006 250 34 04	6503
006 250 67 04	6501
006 250 73 04	7134
006 250 84 04	6502
006 250 8404	6502
007 250 14 04	7134
007 250 15 04	6503
007 250 1504	6503
007 250 7901	8145
007 250 83 04	7134
007 250 90 01	8250
007 250 92 01	8175
008 250 84 01	8289
009 250 95 01	8145
009 250 96 01	8169
009 250 97 01	8250
009 250 98 01	8172
012 250 15 01	8176
012 250 16 01	8368
014 250 80 01	8422

Mercedes	Kawe
020 250 95 01	7134
031 250 0004	6012
031 250 0104	6065
121 250 01 04	905064
121 250 02 04	905064
121 250 03 04	905064
136 250 00 04	905064
180 250 03 04	905064
180 250 04 04	905064
180 250 06 04	905064
180 250 07 04	905064
A 002 250 94 04	6058
A 003 250 10 04	6038
A 003 250 12 04	6095
A 003 250 93 04	6261
A 004 250 51 04	6260
A 007 250 14 04	7134
A 180 250 07 04	905064
A006 250 8404	6502
A007 250 1404	7134
A007 250 1504	6503

ÖAF	Kawe
81.303.050.049	6106
81.303.050.049	6168
81.303.050.065	7036
81.303.050.079	6070
81.303.050.109	7139
81.303.050.112	6282
81.303.050.123	7063
81.303.050.158	7083
81.303.050.162	6269
81.303.050.163	6102
81.303.050.170	7084
81.303.050.178	7077
81.303.050.184	6292
81.303.050.186	6227
81.303.050.189	7116
81.303.050.190	7115
81.303.050.191	7083
81.303.050.193	7083
81.303.050.197	7114
81.303.050.198	7112
81.303.050.226	7114
81.303.059.193	7083

© Copyright KAWE, Raalte - Holland

Renault	Kawe
0000 075 288	7137
0001 090 093	7050
0001 140 425	6273
0001 140 732	6232
0001 141 029	7050
0001 141 544	6273
0001 151 857	6256
0003 272 816	5621
0003 722 816	5621
0023 521 071	6040
0023 521 076	6021
0023 618 101	7050
0023 618 110	6152
0023 618 111	6152
0023 618 119	7047
0023 618 124	7050
0023 618 127	6258
0023 618 133	6232
0023 618 136	6273
0023 618 138	7036
0023 618 166	7036
0023 618 190	6232
0023 618 210	7047
0023 618 214	6258
0023 618 240	7050
005 250 50 04	7167
0853 900 600	6040
0943 301 017	6040
5000 053 200	7050
5000 053 508	6232
5000 053 691	6152
5000 055 186	5621
5000 055 906	6152
5000 055 986	5621
5000 056 638	5241
5000 240 959	7137
5000 240 960	6106
5000 249 102	5241
5000 249 782	7045
5000 249 782	7059
5000 251 340	6069
5000 273 560	6043
5000 280 176	7001
5000 280 176	7136
5000 297 145	7045
5000 404 672	5241
5000 455 001	6168
5000 456 388	6258
5000 534 562	5241
5000 534 738	6232
5000 534 739	7050
5000 534 850	6256
5000 563 691	6152
5000 589 570	7137
5000 613 037	7113
5000 613 039	7113
5000 613 478	6273

Renault	Kawe
5000 660 956	6256
5000 677 060	7045
5000 677 073	6117
5000 677 092	7045
5000 677 092	7059
5000 677 095	7059
5000 677 194	6293
5000 677 194	6310
5000 677 199	6258
5000 677 230	7101
5000 677 263	6117
5000 677 279	7045
5000 677 279	7059
5000 677 307	6309
5000 677 316	7102
5000 677 317	7101
5000 677 323	7101
5000 785 115	7035
5000 787 648	7045
5000 787 648	7059
5000 787 649	7045
5000 787 649	7059
5000 788 573	6256
5000 789 974	6256
5000 789 975	6256
5000 789 976	6256
5000 790 602	6256
5000 790 604	6117
5000 798 974	6117
5000 807 036	7035
5000 826 265	6021
5000 826 269	6040
5000 826 273	6040
5000 826 290	5621
5000 826 291	6273
5000 826 292	6258
5000 826 293	6152
5000 826 294	6152
5000 826 295	6232
5000 826 296	6232
5000 826 298	7050
5000 826 299	7050
5000 826 301	7047
5000 826 314	6256
5000 826 397	7045
5000 826 397	7059
5000 841 265	6021
5000 841 273	6040
5000 841 290	5621
5000 841 291	6273
5000 841 292	6258
5000 841 293	6152
5000 841 294	6152
5000 841 295	6232
5000 841 296	6232
5000 841 298	7050
5000 841 299	7050

© Copyright KAWE, Raalte - Holland

Renault	Kawe
5000 841 300	7047
5000 841 301	7047
5000 841 310	6069
5000 841 311	6106
5000 841 312	6070
5000 841 313	7001
5000 841 313	7136
5000 841 314	6117
5000 841 315	6168
5000 841 397	7045
5000 841 397	7059
5000 841 398	7045
5000 841 398	7059
5001 014 737	6256
5001 821 544	6273
5001 821 578	6258
5001 824 773	7102
5001 825 675	7101
5001 829 253	6232
5001 830 917	5241
5001 830 920	5621
5001 830 945	6232
5001 830 951	7050
5001 834 837	6117
5001 837 123	7128
5001 839 973	6312
5010 244 023	6309
5010 244 080	6232
5010 244 097	7128
5010 244 101	6506
5010 244 142	7101
5010 244 189	6312
5010 244 203	7128
5010 244 265	7128
5010 244 301	7177
5010 244 310	6256
5010 545 671	7177
5010 837 119	7128
5430 001 154	7047
5430 001 430	7050
5430 013 704	6232
5516 021 253	6258
5800 205 050	6106
5800 207 052	7137
5800 208 579	6106
5800 208 580	7137
5800 208 581	7137
7420 7022	7150
7420 707 020	7158
7701 011 466	7013
7701 918 023	7047

Saturn	Kawe
442.1-7050-513.9	7048
442.3-7050-516.6	7048
442.3-7050-588.6	7100

Scania	Kawe
259814	6013
143036	7010
175104	7010
234680	7021
234682	7014
254902	7010
254919	7010
264786	7014
282655	6150
294884	7014
304592	7010
304594	7010
306000	7010
306600	7014
306640	7021
315427	7111
319827	6150
324460	6150
324461	6150
327557	7014
329439	7014
329439	7037
382499	7071
382576	7071
394884	7014
571071	7010
571075	7010
571078	7021
571079	7014
571200	7010
571201	7010
571207	7021
571208	7014
571210	7014
571211	6150
571212	6150
571213	7111
571214	7014
571216	7014
571217	7071
571218	7071
571219	7014
571220	7071
571221	7071
571222	7107
571226	7071
571227	7071
571269	7133
571279	7110
571289	7131
571298	7110
1074439	7014
1102425	7014
1113870	7071
1115420	7111
1321254	7071

© Copyright KAWE, Raalte - Holland

Scania	Kawe
1321259	7071
1327022	7110
1327023	7110
1335281	7107
1341687	7131
1356981	7107
1356986	7132
1361679	7071
1365486	7071
1370793	7071
1370794	7071
1373275	7110
1382331	7131
1393185	7110
1407912	7133
1513718	7152
1513719	7156
1513720	7156
264 191	6093
571218 (Sachs)	7071
571218 (Valeo)	7089

Sisu	Kawe
32831400	6106
130-240-4341	7177
130-240-4361	7177

Steyr	Kawe
614160002	6012
614160018	6012
61200160010	6013
61460160005	6064
69200160001	6270
69200160003	6296
79200160001	6271
81560160003	7122
81560160006	7040
85303050001	7122
85303059001	7122
89200160001	6272
99114160019	7040
99114160028	7069

TAM	Kawe
5336244	7010
5483182	7010
5549485	6158
5594670	7010
5614067	7010
5614068	7137
5615592	7126
5615748	6106

TAM	Kawe
5645436	6102
5651445	6511
5654557	6503

van Hool	Kawe
10 664 863	7058
10 729 514	7138
86 021 252	6111
632 100 200	7136
107 295 14	7138
632 100 080	7017
632 100 080	7057
632 100 200	7001
632 100 200	7136
632 100 270	6070
632 100 670	7017
632 100 670	7057
632 100 680	6168
632 101 470	6102
632 101 670	7126
632 101 670	7073
632 101 770	7058
632 101 780	7090
700 117 405	7012
700 161 852	7002

Volvo	Kawe
267143	6084
267160	7004
267169	6098
267171	7051
267174	6241
267181	6085
267248	6233
267445	6085
267490	6233
346319	7004
363724	6233
364239	6085
382853	6085
382860	6084
1071826	6098
1521712	7146
1521713	7154
1521721	7144
1521730	7094
1526574	6241
1527029	6233
1527125	6084
1527254	6241
1527307	6313
1527444	6233
1527474	6084

© Copyright KAWE, Raalte - Holland

Volvo	Kawe
1527910	6241
1655342	6313
1655684	6241
1655741	7074
1655840	7175
1655884	7076
1655899	7075
1668529	7076
1668616	7073
1668665	7093
1668666	7093
1668718	7004
1668919	7094
1668928	7093
1669116	7144
1669137	7096
1669144	7095
1669287	7093
1669373	7178
1669827	7144
1669830	7093
1672930	7093
1672935	7144
3192200	7144
3192201	7146
3192202	7154
3192209	7096
3192210	7144
3192212	7093
3192782	7150
3192783	7158
3952874	6512
5001132	7004
5001387	6085
5001489	6084
5001490	6158
5001499	6098
5001619	7004
5001642	7051
5001746	6233
5001913	6241
5002099	6233
5002221	6241
5002702	6233
5002707	6084
5002861	6313
5003005	6241
5003216	7074
5003237	6241
5003295	7075
5003316	7076
5003464	6233
5003471	7076
6795044	6233
8112135	6313
8112136	6158
8112138	7004

Volvo	Kawe
8112139	7051
8112157	6098
8112168	6084
8112186	6098
8112189	6098
8112221	7073
8112283	7093
8112597	7093
8112598	7094
8112602	7095
8112603	7096
8113237	6512
8113463	7144
8113511	6098
8113512	7146
8113513	7144
8113514	7154
8113529	7144
8113894	7150
20366765	7159
20569126	7144
20569130	7154
20569134	7150
20569137	7158
20569147	7159
85000251	7158
85000265	7154
85000277	7150
85000279	7158
85000525	7154
8500 0272	7146

Volkswagen	Kawe
T2D 141 025	6513

© Copyright KAWE, Raalte - Holland

Notities - Notes

© Copyright KAWE, Raalte - Holland

Luk	Kawe
323 0067 26	1133
323 0131 20	1564
323 0131 21	1564
323 0131 26	1564
323 0149 16	1698
323 0165 16	1873
323 0222 46	1133
323 0229 36	1423
323 0290 10	931999
324 0061 16	2234
324 0286 20	3705
325 0002 11	2122
325 0044 10	2101
325 0044 26	2101
325 0063 56	2120
325 0151 30	2116
325 0171 10	931997
325 0190 20	2101
325 0191 10	931997
327 0011 10	2345
327 0011 30	2345
327 0017 50	2360
327 0020 30	2275
327 0041 30	2510
328 0002 10	2351
328 0002 26	2351
328 0005 26	2129
328 0053 26	2108
328 0080 26	2104
328 0110 56	2121
328 0114 10	2221
328 0151 10	2313
328 0168 10	2129
328 0233 10	2370
328 0233 20	2370
328 0296 30	2359
328 0297 30	2358
330 0001 10	3100
330 0008 10	3204
330 0008 20	3204
330 0008 26	3204
331 0005 26	3237
331 0006 16	3209
331 0007 26	3101
331 0016 26	3221
331 0016 27	3221
331 0026 10	3245
331 0026 26	3245
331 0081 10	3205
331 0081 26	3205
331 0098 16	3300
331 0099 10	3319
331 0099 27	3319
331 0114 10	3371
331 0139 20	3388
331 0140 20	3215
331 0142 10	3143

Luk	Kawe
331 0142 50	3143
331 0149 20	3356
331 0160 10	2371
331 0160 20	2371
331 0203 10	3387
331 0203 20	3387
331 0210 30	3121
331 0216 30	3367
331 0223 10	3412
331 0223 20	3412
331 0283 20	3709
333 0001 12	3321
333 0001 13	3321
333 0020 10	3202
333 0027 26	3436
333 0028 26	3246
333 0029 50	3125
333 0039 10	3372
333 0053 20	3337
333 0058 10	3202
333 0082 20	3190
333 0084 10	3411
333 0084 20	3411
333 0134 20	3410
333 0146 30	3411
333 0148 10	3708
333 0150 20	3301
333 0167 10	3337
335 0002 10	4147
335 0002 26	4147
335 0008 10	4103
335 0008 26	4103
335 0041 10	4102
335 0042 10	4199
335 0050 10	4510
335 0058 10	4110
335 0066 10	3391
335 0066 26	4232
335 0099 10	4207
335 0102 10	4206
335 0103 16	4194
335 0104 10	4211
335 0104 26	4211
335 0111 26	4109
335 0115 26	4510
335 0118 20	4207
335 0138 10	4232
335 0139 10	4190
335 0140 10	4469
335 0156 10	4403
335 0156 20	4403
335 0162 30	4301
335 0174 30	4392
335 0176 10	4529
335 0176 30	4529
335 0178 30	4391
335 0188 10	4524

© Copyright KAWE, Raalte - Holland

Luk	Kawe
335 0188 20	4524
335 0189 10	4548
335 0276 20	4530
336 0006 20	4602
336 0007 10	4602
336 0007 20	4602
336 0008 20	4603
336 0012 20	4618
338 0002 10	4170
338 0003 16	4148
338 0011 10	4240
338 0011 26	4240
338 0020 26	4148
338 0034 10	4105
338 0036 10	4137
338 0048 20	4130
338 0048 26	4130
338 0061 10	4152
338 0108 26	4511
338 0121 10	4148
338 0123 10	4197
338 0124 10	4229
338 0125 10	4230
338 0126 10	4404
338 0127 10	4419
338 0127 26	4419
338 0128 10	4196
338 0130 10	4358
338 0134 10	4432
338 0135 10	4433
338 0136 10	4430
338 0137 10	4431
338 0138 10	4511
338 0138 20	4511
338 0139 10	4237
338 0139 20	4237
338 0143 10	4419
338 0144 10	4420
338 0151 20	4494
338 0158 10	4186
338 0158 20	4186
338 0159 20	4216
338 0160 20	4187
338 0161 20	4217
338 0165 30	4374
338 0166 30	4389
338 0168 20	4535
338 0171 30	4485
338 0172 30	4390
338 0174 30	4388
338 0175 20	4152
338 0177 10	4398
338 0177 20	4398
338 0179 20	4474
338 0180 10	4473
338 0180 20	4473
338 0183 10	4477

Luk	Kawe
338 0183 20	4477
338 0219 20	4623
340 0001 10	4423
340 0002 10	4424
340 0003 10	4428
340 0004 10	4428
340 0005 10	4421
340 0005 20	4421
340 0006 10	4421
340 0008 10	4418
340 0008 20	4418
340 0010 20	4507
340 0012 10	4424
340 0013 20	4463
340 0014 20	4462
340 0016 20	4508
340 0017 20	4475
340 0018 20	4527
340 0019 20	4528
340 0020 20	4476
340 0021 20	4482
340 0022 10	4423
340 0022 20	4484
340 0025 20	4423
340 0026 10	4611
340 0026 20	4611
340 0027 10	4478
340 0027 20	4478
340 0027 30	4478
340 0029 10	4464
340 0030 10	4502
340 0030 11	4502
340 0030 20	4502
340 0031 10	4507
340 0031 20	4507
340 0032 20	4520
340 0036 10	4506
340 0037 30	4502
340 0039 30	4479
340 0041 30	4611
340 0042 20	4522
340 0043 20	4523
340 0044 20	4428
340 0045 10	4482
340 0048 10	4471
340 0049 20	4605
340 0049 21	4606
340 0049 22	4605
340 0051 10	4507
340 0052 20	4614
340 0053 20	4610
340 0054 20	4609
340 0055 20	4620
340 0056 20	4625
340 0059 20	4617
340 0061 20	4616
340 0070 20	4615

© Copyright KAWE, Raalte - Holland

Luk	Kawe
341 0003 20	4471
342 0003 10	4159
342 0016 26	4108
342 0017 10	4108
342 0025 10	4140
342 0025 20	4140
342 0025 21	4140
342 0025 26	4140
342 0025 27	4140
342 0036 10	4173
342 0038 10	4175
342 0044 10	4176
342 0045 10	4203
342 0046 11	4250
342 0048 10	4219
342 0048 11	4213
342 0048 27	4213
342 0056 10	4405
342 0059 10	4435
342 0060 10	4497
342 0066 10	4457
342 0070 10	4386
342 0070 21	4386
342 0084 10	4492
342 0084 20	4492
342 0089 10	4458
342 0090 20	4459
342 0090 21	4459
342 0091 10	4386
342 0092 10	4387
342 0093 20	4387
342 0095 10	4380
342 0095 20	4380
342 0097 10	4439
342 0099 20	4525
342 0101 10	4496
342 0105 20	4397
342 0106 20	4415
342 0112 20	4434
342 0113 10	4415
342 0113 20	4415
342 0114 10	4457
342 0115 30	4373
342 0124 10	4252
342 0124 20	4252
342 0125 10	4397
342 0126 20	4250
342 0127 10	4467
342 0127 20	4467
342 0128 20	4468
342 0131 20	4601
343 0002 10	4402
343 0004 10	4401
343 0005 10	4425
343 0006 11	4460
343 0007 10	4416
343 0008 10	4417

Luk	Kawe
343 0008 20	4417
343 0009 20	4470
343 0010 10	4470
343 0015 10	4486
343 0017 10	4472
343 0019 10	4408
343 0020 10	4407
343 0020 20	4407
343 0021 10	4429
343 0022 10	4436
343 0022 20	4436
343 0026 10	4437
343 0029 10	4452
343 0030 30	4408
343 0031 10	4375
343 0031 20	4375
343 0033 10	4486
343 0035 10	4438
343 0037 10	4500
343 0038 10	4501
343 0038 21	4501
343 0039 10	4372
343 0040 30	4376
343 0041 30	4373
343 0043 10	4402
343 0047 10	4513
343 0047 20	4513
343 0048 10	4416
343 0048 20	4465
343 0053 10	4468
343 0053 30	4468
343 0054 30	4416
343 0055 10	4407
343 0056 10	4514
343 0056 20	4514
343 0057 20	4515
343 0058 10	4516
343 0058 20	4516
343 0059 20	4480
343 0061 20	4480
343 0064 10	4486
343 0065 10	4486
343 0065 21	4486
343 0065 22	4486
343 0066 10	4495
343 0067 10	4518
343 0067 20	4518
343 0068 10	4526
343 0068 30	4526
343 0069 11	4519
343 0069 21	4519
343 0070 30	4495
343 0071 30	4424
343 0072 10	4440
343 0076 30	4402
343 0077 30	4375
343 0081 10	4472

© Copyright KAWE, Raalte - Holland

Luk	Kawe
343 0081 20	4472
343 0088 30	4437
343 0091 30	4414
343 0095 10	4486
343 0095 20	4486
343 0095 21	4486
343 0101 30	4512
343 0116 20	4460
343 0120 20	4402
343 0121 20	4452
343 0121 21	4452
343 0122 20	4495
343 0126 20	4533
343 0127 20	4375
343 0128 20	4512
343 0129 20	4515
343 0130 20	4631
343 0134 20	4627
343 0135 10	4613
343 0135 20	4613
343 0137 20	4612
343 0138 20	4626
343 0139 20	4628
343 0140 20	4622
343 0144 10	4424
343 0145 10	4499
343 0145 20	4499
343 0147 10	4486
343 0147 20	4486
343 0161 10	4416

© Copyright KAWE, Raalte - Holland

Sachs	Kawe
03 1862 484 032	3704
03 1862 484 102	3704
03 9187 000 294	4615
10 3400 110 001	3215
12 1861 123 236	931086
12 1861 123 306	931086
15 1800 093 003	4152
15 3400 025 001	4211
16 1800 091 004	4141
16 1800 091 007	4141
16 1800 096 002	4176
16 1800 120 001	4141
17 1861 516 001	1564
17 1861 516 031	1564
17 1862 088 101	1564
17 1862 088 131	1564
18 1861 231 102	931701
18 1861 556 302	931602
18 1861 557 207	931701
18 1861 557 237	931701
18 1861 775 007	1636
18 1861 775 037	1636
18 1864 968 001	931999
18 1864 968 031	931999
1850 281 724	3125
1850 281 829	2121
1850 281 917	2120
1850 481 008	2234
1850 481 038	3209
1850 481 041	1423
1850 481 042	3321
1850 481 084	1698
1850 481 107	3300
1861 034 147	4147
1861 088 007	4108
1861 123 234	931086
1861 123 236	931086
1861 174 033	2351
1861 174 034	2351
1861 174 134	2351
1861 180 002	3103
1861 206 111	4108
1861 206 112	4114
1861 206 211	4108
1861 206 212	4114
1861 206 213	4114
1861 206 242	4114
1861 219 108	4105
1861 219 139	4105
1861 219 141	4166
1861 219 142	4105
1861 219 150	4105
1861 219 157	4105
1861 219 179	4166
1861 224 033	2101
1861 224 034	2101
1861 224 043	2101

Sachs	Kawe
1861 224 048	2101
1861 231 031	931701
1861 231 132	931701
1861 234 001	4101
1861 234 004	4101
1861 234 010	4101
1861 248 209	4213
1861 254 034	2351
1861 254 037	2351
1861 258 031	4147
1861 274 233	4101
1861 274 235	4104
1861 274 237	4101
1861 274 238	4104
1861 279 032	3100
1861 279 033	3100
1861 279 035	3100
1861 279 133	3100
1861 279 135	3100
1861 288 135	4147
1861 288 136	4147
1861 288 147	4147
1861 291 033	2122
1861 291 036	2122
1861 291 136	2122
1861 291 251	2122
1861 293 035	3105
1861 303 237	3143
1861 303 243	3143
1861 303 246	3143
1861 303 248	3143
1861 303 252	3143
1861 307 002	4101
1861 316 001	2108
1861 321 135	4170
1861 321 139	4170
1861 323 103	4130
1861 325 106	4104
1861 325 141	4104
1861 325 142	4103
1861 351 337	4137
1861 351 338	4152
1861 351 340	4152
1861 351 341	4152
1861 351 342	4130
1861 360 231	4140
1861 379 133	4110
1861 380 133	4109
1861 380 137	4206
1861 380 238	4109
1861 380 339	4206
1861 384 231	3237
1861 384 334	3237
1861 403 243	4485
1861 409 113	4252
1861 409 132	4108
1861 409 137	4252

© Copyright KAWE, Raalte - Holland

Sachs	Kawe
1861 409 140	4252
1861 409 141	4252
1861 410 020	4252
1861 410 021	4252
1861 410 022	4252
1861 410 023	4252
1861 410 032	4159
1861 410 035	4252
1861 410 039	4252
1861 410 040	4252
1861 410 041	4252
1861 410 045	4252
1861 410 046	4252
1861 410 047	4159
1861 410 048	4252
1861 410 068	4252
1861 410 120	4252
1861 413 132	4240
1861 413 134	4240
1861 435 333	4137
1861 435 334	4137
1861 437 002	4110
1861 437 034	4207
1861 437 236	4110
1861 437 337	4207
1861 438 231	4102
1861 438 233	4138
1861 438 234	4102
1861 438 235	4138
1861 449 102	1133
1861 449 133	1133
1861 451 132	1133
1861 460 104	4148
1861 460 136	4148
1861 460 137	4148
1861 460 138	4148
1861 479 001	3204
1861 479 031	3204
1861 479 032	3204
1861 480 331	4140
1861 480 332	4141
1861 480 334	4141
1861 480 335	4140
1861 486 231	4152
1861 486 232	4152
1861 486 233	4152
1861 486 234	4152
1861 488 108	4208
1861 488 133	4208
1861 488 140	4208
1861 488 233	4208
1861 489 131	4209
1861 489 133	4209
1861 489 139	4209
1861 494 133	4148
1861 494 140	4148
1861 494 145	4148

Sachs	Kawe
1861 494 146	4148
1861 494 149	4148
1861 497 231	2268
1861 498 231	4199
1861 498 234	4199
1861 498 235	4199
1861 511 201	4252
1861 511 202	4252
1861 511 232	4252
1861 516 031	1564
1861 521 205	4141
1861 521 231	4141
1861 521 233	4141
1861 521 234	4141
1861 526 031	4380
1861 526 036	4226
1861 526 037	4226
1861 526 039	4380
1861 527 002	4154
1861 527 033	4154
1861 531 032	4194
1861 536 003	4219
1861 545 133	4226
1861 556 231	931602
1861 556 332	931602
1861 557 131	931602
1861 557 133	931602
1861 557 134	931701
1861 557 235	931602
1861 557 236	931602
1861 557 237	931701
1861 560 232	4175
1861 560 234	4175
1861 569 031	4173
1861 569 038	4173
1861 571 101	3202
1861 571 104	3436
1861 571 109	3436
1861 571 110	3436
1861 571 131	3202
1861 571 136	3202
1861 571 236	3202
1861 577 033	3205
1861 577 034	3215
1861 577 035	3205
1861 577 036	3215
1861 577 037	3205
1861 577 038	3205
1861 577 136	3215
1861 584 036	4399
1861 584 108	4209
1861 584 110	4404
1861 584 137	4404
1861 585 005	4208
1861 589 035	4397
1861 591 035	4511
1861 591 036	4511

© Copyright KAWE, Raalte - Holland

Sachs	Kawe
1861 591 037	4208
1861 591 038	4511
1861 592 332	4176
1861 592 333	4176
1861 594 034	3336
1861 598 001	4397
1861 598 035	4397
1861 598 103	4250
1861 598 133	4250
1861 599 132	4148
1861 599 202	4196
1861 599 232	4148
1861 600 032	3103
1861 600 033	3103
1861 608 131	4203
1861 608 132	4203
1861 610 104	4137
1861 619 231	1636
1861 619 232	1636
1861 620 231	931701
1861 620 232	931701
1861 620 233	931701
1861 620 234	931701
1861 635 031	4155
1861 635 032	4155
1861 635 035	4155
1861 639 006	4141
1861 639 035	4141
1861 639 107	4141
1861 639 133	4140
1861 640 031	4206
1861 640 135	4206
1861 641 031	4207
1861 641 135	4207
1861 641 236	4207
1861 642 001	2221
1861 642 131	2221
1861 642 133	2221
1861 643 133	4226
1861 643 134	4226
1861 646 032	4398
1861 646 133	4398
1861 651 001	3221
1861 651 101	3221
1861 653 131	3245
1861 653 132	3245
1861 663 001	4252
1861 663 033	4380
1861 665 002	4435
1861 665 004	4435
1861 665 032	4435
1861 667 031	3337
1861 667 033	3337
1861 667 034	3337
1861 667 131	3337
1861 669 001	4152
1861 669 002	4152

Sachs	Kawe
1861 669 003	4152
1861 670 002	4250
1861 672 031	4219
1861 672 033	4219
1861 677 401	4634
1861 678 002	4199
1861 680 002	4250
1861 680 036	4250
1861 680 037	4250
1861 680 038	4397
1861 680 149	4250
1861 687 032	4252
1861 695 031	4510
1861 695 032	4510
1861 698 036	4252
1861 699 103	4209
1861 699 104	4404
1861 699 109	4209
1861 699 131	4404
1861 699 135	4404
1861 699 136	4404
1861 699 137	4404
1861 699 138	4404
1861 705 031	2313
1861 713 133	4368
1861 715 035	4141
1861 724 004	4141
1861 724 104	4141
1861 724 137	4141
1861 741 042	3321
1861 742 031	4211
1861 742 032	4211
1861 743 131	4216
1861 743 132	4186
1861 744 133	4217
1861 744 134	4187
1861 748 131	4230
1861 748 132	4230
1861 749 131	4229
1861 749 132	4229
1861 753 033	4535
1861 760 031	4405
1861 760 032	4405
1861 760 034	4405
1861 762 133	4415
1861 775 037	1636
1861 775 141	1636
1861 777 031	4211
1861 777 033	4211
1861 777 037	4211
1861 777 041	4211
1861 777 042	4211
1861 777 043	4403
1861 777 044	4211
1861 777 045	4211
1861 778 002	3246
1861 778 003	3246

© Copyright KAWE, Raalte - Holland

Sachs	Kawe
1861 778 031	3246
1861 787 031	4194
1861 787 034	4194
1861 799 001	4237
1861 799 131	4237
1861 799 133	4237
1861 799 205	4237
1861 841 031	2313
1861 841 132	2313
1861 848 032	4511
1861 852 001	4154
1861 852 032	4154
1861 856 131	931701
1861 856 132	931701
1861 859 132	4211
1861 861 032	4197
1861 862 201	4398
1861 862 232	4398
1861 862 233	4208
1861 863 201	4399
1861 863 232	4399
1861 863 233	4209
1861 866 031	4517
1861 866 032	4517
1861 866 105	4517
1861 876 033	4226
1861 876 134	4226
1861 878 001	4252
1861 903 031	4439
1861 903 034	4439
1861 906 031	4359
1861 906 032	4359
1861 907 031	4358
1861 907 132	4358
1861 909 134	2351
1861 911 203	4497
1861 911 204	4496
1861 911 232	4497
1861 911 303	4497
1861 911 304	4496
1861 912 032	4148
1861 912 034	4148
1861 912 035	4148
1861 919 034	2351
1861 919 134	2351
1861 919 139	2351
1861 923 003	4152
1861 923 103	4152
1861 927 232	4407
1861 932 003	4209
1861 932 005	4209
1861 933 031	4407
1861 933 032	4407
1861 936 032	931701
1861 936 042	931701
1861 936 142	931701
1861 941 032	4252

Sachs	Kawe
1861 941 033	4252
1861 942 033	4152
1861 956 031	4453
1861 956 133	4453
1861 957 231	4110
1861 958 231	4109
1861 961 131	4407
1861 961 133	4407
1861 961 134	4436
1861 961 135	4407
1861 961 208	4501
1861 962 033	4199
1861 963 031	3372
1861 963 033	3372
1861 963 035	3372
1861 963 135	3372
1861 964 031	3371
1861 964 034	3371
1861 964 035	3371
1861 973 031	4492
1861 973 032	4492
1861 980 031	4457
1861 980 032	4457
1861 980 033	4457
1861 984 003	4459
1861 984 031	4459
1861 984 032	4459
1861 984 035	4459
1861 984 103	4459
1861 984 104	4459
1861 985 105	4434
1861 985 133	4386
1861 985 134	4386
1861 986 134	4387
1861 986 135	4387
1861 986 136	4387
1861 986 137	4387
1861 986 139	4458
1861 986 140	4458
1861 988 031	4417
1861 988 032	4470
1861 988 033	4470
1861 988 034	4417
1861 988 037	4470
1861 988 040	4470
1861 992 331	4408
1861 992 432	4408
1861 996 034	4419
1861 996 037	4419
1861 996 137	4419
1861 997 034	4420
1861 997 137	4420
1861 998 131	4437
1861 998 133	4437
1861 998 135	4437
1862 039 013	2108
1862 039 015	2108

© Copyright KAWE, Raalte - Holland

Sachs	Kawe
1862 060 132	2104
1862 087 031	1636
1862 088 031	1564
1862 088 131	1564
1862 108 031	4401
1862 108 034	4401
1862 109 034	4402
1862 117 001	4416
1862 122 031	4430
1862 122 033	4430
1862 122 131	4430
1862 122 132	4430
1862 122 134	4430
1862 123 031	4431
1862 123 131	4431
1862 123 132	4431
1862 123 134	4431
1862 124 031	4419
1862 125 002	3387
1862 125 102	3387
1862 125 202	3387
1862 133 032	4252
1862 135 033	4433
1862 135 035	4433
1862 138 031	4432
1862 138 032	4432
1862 138 033	4432
1862 138 035	4432
1862 147 032	4152
1862 152 031	4421
1862 153 031	4422
1862 157 034	4424
1862 157 037	4424
1862 176 033	4416
1862 176 034	4416
1862 186 031	4368
1862 186 033	4368
1862 188 032	4414
1862 189 031	4425
1862 189 032	4425
1862 190 105	4428
1862 190 106	4427
1862 190 131	4428
1862 190 132	4428
1862 190 133	4428
1862 190 136	4428
1862 190 139	4523
1862 191 133	3237
1862 193 105	4427
1862 193 132	4427
1862 193 139	4522
1862 208 001	4438
1862 208 032	4438
1862 215 032	4460
1862 216 031	4425
1862 216 032	4425
1862 217 032	4402

Sachs	Kawe
1862 217 033	4402
1862 217 235	4402
1862 217 335	4402
1862 217 337	4512
1862 219 031	3319
1862 219 032	3319
1862 220 031	4434
1862 220 032	4434
1862 225 132	4418
1862 226 131	4440
1862 226 132	4402
1862 226 134	4488
1862 226 136	4487
1862 226 237	4486
1862 226 346	4440
1862 226 511	4440
1862 235 031	4197
1862 236 031	4517
1862 242 033	4493
1862 242 035	4493
1862 243 033	4494
1862 243 035	4494
1862 244 032	3388
1862 248 033	4473
1862 251 032	4423
1862 252 033	4514
1862 262 101	4437
1862 262 131	4437
1862 273 031	4415
1862 273 131	4415
1862 283 031	4426
1862 283 032	4426
1862 283 133	4426
1862 286 031	4453
1862 296 031	4148
1862 298 031	4407
1862 298 234	4407
1862 302 031	4462
1862 303 031	4463
1862 304 032	4493
1862 304 033	4493
1862 304 034	4493
1862 305 033	4494
1862 305 034	4494
1862 307 031	2370
1862 307 032	2370
1862 307 132	2370
1862 308 031	4477
1862 309 032	2371
1862 309 132	2371
1862 310 032	3411
1862 310 132	3411
1862 315 001	4429
1862 315 101	4429
1862 316 032	2274
1862 316 032	932274
1862 316 132	2274

© Copyright KAWE, Raalte - Holland

Sachs	Kawe
1862 316 132	932274
1862 317 002	4478
1862 317 031	4611
1862 317 032	4478
1862 322 031	4467
1862 326 031	4465
1862 326 032	4495
1862 328 031	4468
1862 334 032	4452
1862 335 032	4472
1862 349 031	4471
1862 353 041	2116
1862 356 031	4152
1862 364 031	4424
1862 364 032	4423
1862 364 133	4423
1862 374 002	4601
1862 374 003	4601
1862 379 031	4483
1862 380 031	4482
1862 382 031	4506
1862 385 001	3412
1862 385 201	3412
1862 387 031	4423
1862 390 031	4479
1862 398 031	2371
1862 404 031	2274
1862 404 031	932274
1862 408 031	3301
1862 413 031	4476
1862 414 031	4475
1862 415 031	4474
1862 418 031	4516
1862 425 001	4500
1862 425 002	4501
1862 425 003	4501
1862 425 004	4500
1862 425 103	4501
1862 425 104	4500
1862 438 031	3410
1862 438 032	3410
1862 441 031	4513
1862 441 131	4513
1862 445 031	4464
1862 449 031	2370
1862 450 031	4502
1862 453 031	4526
1862 454 031	4507
1862 458 031	4407
1862 459 031	4515
1862 461 031	4495
1862 461 132	4495
1862 484 032	3704
1862 491 031	4524
1862 494 031	4516
1862 499 231	4610
1862 505 331	4375

Sachs	Kawe
1862 506 131	4508
1862 514 031	4614
1862 515 031	4621
1862 519 034	4518
1862 519 137	4426
1862 519 139	4518
1862 519 240	4518
1862 519 243	4460
1862 519 259	4460
1862 521 131	4437
1862 527 131	4407
1862 528 031	4603
1862 528 032	4602
1862 529 032	4519
1862 530 231	4472
1862 538 031	3705
1862 539 031	4528
1862 540 031	4527
1862 541 031	4602
1862 541 032	4602
1862 587 001	2351
1862 588 007	4336
1862 687 001	931858
1862 690 001	1873
1862 696 001	931701
1862 697 001	931701
1862 722 001	2121
1862 752 004	1698
1862 784 002	1873
1862 786 001	1873
1862 788 001	2171
1862 811 001	2360
1862 812 005	3321
1862 813 001	3300
1862 826 001	1423
1862 883 005	1698
1862 944 001	3126
1862 962 001	4368
1862 962 002	4368
1862 963 001	4368
1862 963 002	4368
1862 964 001	3190
1862 964 002	3190
1862 966 001	3356
1862 967 001	2345
1862 967 002	2120
1862 969 241	1133
1862 973 001	3190
1862 973 002	3190
1862 974 001	4469
1862 974 002	4469
1862 975 001	4190
1862 975 002	4190
1862 977 001	2234
1864 087 034	3101
1864 087 036	3101
1864 330 103	2359

© Copyright KAWE, Raalte - Holland

Sachs	Kawe
1864 330 203	2359
1864 330 204	2359
1864 343 001	4373
1864 343 031	4373
1864 351 005	3391
1864 454 101	4232
1864 478 041	3121
1864 487 031	3300
1864 487 042	3209
1864 496 041	3209
1864 497 041	4373
1864 497 042	4376
1864 497 043	4372
1864 504 031	931997
1864 523 441	4374
1864 600 314	4301
1864 910 005	3209
1864 968 001	931999
1864 968 031	931999
1878 000 036	4616
1878 000 055	4440
1878 000 104	4170
1878 000 105	4148
1878 000 116	4526
1878 000 117	4519
1878 000 272	4500
1878 000 294	4615
1878 000 296	4617
1878 000 299	4518
1878 000 300	4625
1878 000 611	2371
1878 000 623	4476
1878 000 625	4475
1878 000 634	4622
1878 000 635	4624
1878 000 948	4628
1878 000 957	4197
1878 000 960	4485
1878 000 961	4155
1878 000 964	4511
1878 000 965	4398
1878 000 967	4209
1878 000 968	4399
1878 001 030	4512
1878 001 070	4104
1878 001 071	4103
1878 001 074	4147
1878 001 077	4517
1878 001 079	4109
1878 001 080	4206
1878 001 082	4207
1878 001 083	4110
1878 001 136	4252
1878 001 138	4114
1878 001 144	4199
1878 001 145	4524
1878 001 147	4199

Sachs	Kawe
1878 001 152	4152
1878 001 152	4152
1878 001 154	4141
1878 001 155	4140
1878 001 215	4626
1878 001 216	4623
1878 001 713	931858
1878 001 726	2358
1878 001 727	2377
1878 001 729	4529
1878 002 023	4522
1878 002 024	4523
1878 002 031	4520
1878 002 071	4603
1878 002 072	932274
1878 002 075	4393
1878 002 263	4635
1878 002 437	4609
1878 002 442	4620
1878 002 455	4614
1878 002 456	4621
1878 002 458	4476
1878 002 460	4475
1878 002 643	4528
1878 002 729	4426
1878 002 730	4518
1878 002 731	4613
1878 002 732	4519
1878 002 733	4407
1878 002 734	4500
1878 002 735	4526
1878 003 031	4522
1878 003 065	4627
1878 003 066	4495
1878 004 031	4521
1878 005 031	4523
1878 010 031	3706
1878 013 031	4507
1878 013 132	4507
1878 020 241	4375
1878 021 731	3709
1878 022 841	4480
1878 023 731	4512
1878 023 831	4606
1878 023 931	4605
1878 026 241	4531
1878 027 231	4464
1878 031 002	4440
1878 031 031	4486
1878 031 032	4440
1878 031 033	4402
1878 031 048	4440
1878 031 131	4500
1878 032 032	4479
1878 032 131	4609
1878 032 133	4609
1878 032 231	4620

© Copyright KAWE, Raalte - Holland

Sachs	Kawe
1878 032 233	4620
1878 037 631	4495
1878 037 831	4516
1878 037 834	4402
1878 037 838	4401
1878 037 844	4499
1878 037 854	4516
1878 037 857	4499
1878 037 858	4460
1878 038 041	4612
1878 039 631	4610
1878 039 731	3356
1878 040 601	4452
1878 040 631	4452
1878 042 201	4428
1878 042 331	4527
1878 043 231	4507
1878 044 631	4602
1878 044 632	4603
1878 046 631	4508
1878 047 333	4618
1878 048 741	4607
1878 049 041	4533
1878 049 042	4631
1878 051 801	4634
1878 052 842	4607
1878 054 031	4407
1878 054 841	4147
1878 054 933	4452
1878 054 951	4437
1878 056 331	4523
1878 056 431	4522
1878 056 432	4522
1878 056 732	4627
1878 058 348	4613
1878 061 841	4515
1878 061 842	4375
1878 062 944	4416
1878 063 231	4495
1878 063 531	4618
1878 065 531	4460
1878 074 741	2101
1878 074 841	2370
1878 076 031	4190
1878 077 041	3437
1878 079 331	4618
1878 080 031	4516
1878 080 033	4486
1878 080 034	4499
1878 080 035	4543
1878 080 037	4460
1878 085 641	4514
1878 085 741	4407
1878 085 742	4501
1878 086 741	4459
1878 086 941	4434
1878 087 241	4421

Sachs	Kawe
1878 600 560	4632
1878 600 804	2274
1878 859 001	3707
1878 987 301	3708
1878 992 401	4548
1878 997 101	2275
1898 105 580	2217
1898 180 391	4375
1898 180 395	4480
1898 180 904	4391
1898 307 018	2359
1898 307 309	4372
1898 373 015	2116
1898 374 383	4372
1898 374 726	4376
1898 377 516	4390
1898 377 519	4388
1898 377 800	4377
1898 378 439	4374
1898 380 678	4389
1898 917 116	2358
1898 917 117	3205
1898 917 134	931858
1898 917 135	4375
1898 917 139	4533
1898 917 141	2377
1898 917 142	4529
1898 917 143	4633
1898 917 151	4376
1898 917 153	4480
1898 917 155	4374
1898 917 173	4392
1898 917 207	2371
1898 917 234	4393
1898 917 235	4485
1898 917 329	4530
19 1862 316 102	2274
19 1862 404 031	2274
19 1862 404 101	2274
19 1878 001 713	931858
19 1878 002 072	932274
20 1862 538 031	3705
20 1862 538 101	3705
22 1861 224 034	2101
22 1861 291 033	2122
22 1861 291 106	2122
22 1861 291 136	2122
22 1862 353 041	2116
22 1864 504 001	931997
22 1864 504 031	931997
22 1878 010 031	3706
22 1878 010 101	3706
23 1878 997 101	2275
25 1861 254 007	2351
25 1861 642 103	2221
25 1861 642 133	2221
25 1861 642 203	2221

© Copyright KAWE, Raalte - Holland

Sachs	Kawe
25 1861 841 132	2313
25 1861 841 202	2313
25 1861 919 134	2351
25 1861 919 205	2351
25 1862 039 015	2108
25 1862 060 132	2104
25 1862 060 202	2104
25 1864 330 204	2359
25 1878 001 727	2377
25 1878 074 841	2370
27 3400 063 001	4175
28 1861 279 103	3100
28 1861 279 133	3100
28 1861 479 002	3204
28 1861 479 032	3204
31 1861 293 005	3105
31 1861 303 218	3143
31 1861 303 248	3143
31 1861 384 304	3237
31 1861 384 334	3237
31 1861 577 037	3205
31 1861 577 106	3215
31 1861 577 107	3205
31 1861 577 108	3205
31 1861 600 033	3103
31 1861 651 101	3221
31 1861 653 102	3245
31 1861 653 103	3245
31 1861 653 132	3245
31 1861 964 004	3371
31 1861 964 034	3371
31 1862 000 000	3319
31 1862 125 002	3387
31 1862 219 101	3319
31 1862 244 001	3388
31 1862 244 032	3388
31 1862 244 102	3388
31 1862 309 002	2371
31 1862 385 201	3412
31 1862 398 031	2371
31 1862 398 101	2371
31 1864 087 006	3101
31 1864 087 036	3101
31 1864 478 041	3121
31 1864 487 001	3300
31 1864 487 031	3300
31 1864 487 042	3209
31 1878 021 701	3709
31 1878 021 731	3709
31 1878 039 731	3356
31 1878 077 041	2371
32 1861 741 042	3321
32 3400 000 029	4628
32 3400 026 001	4387
32 3400 101 003	4437
32 3400 101 004	4407
34 1878 859 001	3707

Sachs	Kawe
36 1861 234 010	4147
36 1861 274 207	4101
36 1861 274 208	4104
36 1861 274 237	4147
36 1861 274 238	4104
36 1861 288 105	4147
36 1861 288 106	4147
36 1861 288 135	4147
36 1861 288 136	4147
36 1861 288 147	4147
36 1861 325 111	4104
36 1861 325 114	4104
36 1861 325 141	4104
36 1861 325 142	4103
36 1861 325 212	4103
36 1861 380 238	4109
36 1861 380 308	4109
36 1861 380 309	4206
36 1861 380 339	4206
36 1861 437 236	4110
36 1861 437 306	4110
36 1861 437 307	4207
36 1861 437 337	4207
36 1861 438 201	4102
36 1861 438 205	4138
36 1861 438 231	4102
36 1861 438 235	4138
36 1861 498 204	4199
36 1861 498 205	4199
36 1861 498 234	4199
36 1861 498 235	4199
36 1861 640 135	4206
36 1861 640 205	4206
36 1861 640 206	4206
36 1861 640 207	4206
36 1861 641 135	4207
36 1861 641 205	4207
36 1861 641 206	4207
36 1861 641 207	4207
36 1861 641 236	4207
36 1861 695 001	4510
36 1861 695 031	4510
36 1861 695 032	4510
36 1861 713 133	4368
36 1861 742 032	4211
36 1861 742 102	4211
36 1861 777 037	4211
36 1861 777 043	4403
36 1861 777 213	4403
36 1861 777 215	4211
36 1861 777 313	4403
36 1861 777 315	4211
36 1861 777 413	4403
36 1861 777 415	4211
36 1861 787 004	4194
36 1861 787 009	4194
36 1861 787 034	4194

© Copyright KAWE, Raalte - Holland

Sachs	Kawe
36 1861 859 132	4211
36 1861 859 202	4211
36 1861 866 002	4517
36 1861 866 032	4517
36 1861 866 105	4517
36 1861 956 133	4453
36 1861 956 203	4453
36 1861 957 231	4110
36 1862 236 001	4517
36 1862 236 003	4517
36 1862 236 031	4517
36 1862 491 001	4524
36 1862 491 031	4524
36 1864 351 005	3391
36 1864 454 101	4529
36 1878 001 070	4104
36 1878 001 071	4103
36 1878 001 074	4147
36 1878 001 077	4517
36 1878 001 080	4206
36 1878 001 082	4207
36 1878 001 083	4110
36 1878 001 144	4199
36 1878 001 145	4524
36 1878 001 147	4199
36 1878 001 729	4529
36 1878 002 075	4393
36 1878 054 841	4147
36 1878 076 031	4190
36 9862 391 102	4403
38 1862 528 101	4603
38 1862 528 102	4602
38 1862 541 001	4602
38 1862 541 002	4602
38 1862 541 032	4602
38 1878 000 666	4618
38 1878 000 891	4618
38 1878 001 869	4618
38 1878 002 071	4603
38 1878 042 702	4618
38 1878 044 601	4602
38 1878 044 602	4603
38 1878 044 603	4602
38 1878 044 604	4603
38 1878 044 631	4602
38 1878 044 632	4603
38 1878 047 303	4618
38 1878 047 333	4618
38 1878 048 741	4607
38 1878 049 402	4618
38 1878 052 812	4607
38 1878 052 842	4607
38 1878 063 501	4618
38 1878 063 531	4618
38 1878 067 301	4602
38 1878 067 331	4602
38 1878 070 001	4602

Sachs	Kawe
38 1878 079 301	4618
38 1878 079 302	4618
38 1878 079 305	4618
38 1878 079 331	4618
39 1861 999 052	4606
39 1862 506 101	4508
39 1862 506 131	4508
39 1878 000 036	4616
39 1878 000 209	4508
39 1878 000 294	4615
39 1878 000 296	4617
39 1878 001 206	4508
39 1878 001 868	4508
39 1878 023 801	4606
39 1878 023 814	4606
39 1878 023 831	4606
39 1878 023 901	4605
39 1878 023 911	4605
39 1878 023 912	4605
39 1878 023 931	4605
39 1878 039 601	4610
39 1878 039 631	4610
39 1878 046 601	4508
39 1878 046 631	4508
39 1878 049 301	4615
39 1878 049 302	4616
39 1878 049 304	4616
39 1878 049 305	4615
39 1878 067 201	4617
39 3400 000 189	4523
39 3488 017 410	4428
40 1861 219 109	4170
40 1861 219 127	4105
40 1861 219 139	4105
40 1861 219 157	4105
40 1861 219 179	4166
40 1861 321 109	4170
40 1861 321 139	4170
40 1861 323 103	4130
40 1861 351 311	4152
40 1861 351 341	4152
40 1861 403 243	4485
40 1861 413 104	4240
40 1861 413 134	4240
40 1861 435 304	4137
40 1861 435 334	4137
40 1861 460 137	4148
40 1861 460 138	4148
40 1861 460 208	4148
40 1861 460 308	4148
40 1861 460 408	4148
40 1861 486 203	4152
40 1861 486 204	4152
40 1861 486 233	4152
40 1861 486 234	4152
40 1861 486 304	4152
40 1861 488 103	4208

© Copyright KAWE, Raalte - Holland

Sachs	Kawe
40 1861 488 110	4208
40 1861 488 140	4208
40 1861 488 233	4208
40 1861 489 103	4209
40 1861 489 109	4209
40 1861 489 133	4209
40 1861 489 139	4209
40 1861 494 114	4148
40 1861 494 116	4148
40 1861 494 119	4148
40 1861 494 131	4148
40 1861 494 140	4148
40 1861 494 145	4148
40 1861 494 146	4148
40 1861 494 149	4148
40 1861 579 105	4511
40 1861 584 107	4404
40 1861 584 108	4209
40 1861 584 110	4404
40 1861 584 137	4404
40 1861 585 005	4208
40 1861 591 005	4511
40 1861 591 006	4511
40 1861 591 007	4208
40 1861 591 008	4511
40 1861 591 035	4511
40 1861 591 036	4511
40 1861 591 037	4208
40 1861 591 038	4511
40 1861 591 106	4511
40 1861 599 232	4148
40 1861 635 005	4155
40 1861 635 035	4155
40 1861 646 103	4398
40 1861 646 133	4398
40 1861 669 002	4152
40 1861 669 003	4152
40 1861 699 101	4404
40 1861 699 105	4404
40 1861 699 106	4404
40 1861 699 107	4404
40 1861 699 108	4404
40 1861 699 109	4209
40 1861 699 131	4404
40 1861 699 135	4404
40 1861 699 136	4404
40 1861 699 137	4404
40 1861 699 138	4404
40 1861 743 131	4216
40 1861 743 132	4186
40 1861 744 103	4217
40 1861 744 104	4187
40 1861 744 133	4217
40 1861 744 134	4187
40 1861 748 102	4230
40 1861 748 132	4230
40 1861 748 202	4230

Sachs	Kawe
40 1861 749 102	4229
40 1861 749 132	4229
40 1861 749 202	4229
40 1861 753 003	4535
40 1861 753 033	4535
40 1861 799 133	4237
40 1861 799 205	4237
40 1861 848 032	4511
40 1861 861 002	4197
40 1861 861 032	4197
40 1861 862 201	4398
40 1861 862 202	4398
40 1861 862 203	4208
40 1861 862 232	4398
40 1861 862 233	4208
40 1861 863 101	4399
40 1861 863 201	4399
40 1861 863 202	4399
40 1861 863 203	4209
40 1861 863 232	4399
40 1861 863 233	4209
40 1861 906 032	4359
40 1861 906 102	4359
40 1861 907 132	4358
40 1861 912 005	4148
40 1861 912 035	4148
40 1861 923 003	4152
40 1861 923 032	4152
40 1861 923 103	4152
40 1861 932 002	4209
40 1861 932 003	4209
40 1861 932 005	4209
40 1861 942 033	4152
40 1861 996 004	4419
40 1861 996 009	4419
40 1861 996 034	4419
40 1861 996 037	4419
40 1861 996 107	4419
40 1861 996 137	4419
40 1861 997 004	4420
40 1861 997 009	4420
40 1861 997 034	4420
40 1861 997 107	4420
40 1861 997 137	4420
40 1861 999 956	4152
40 1862 122 101	4430
40 1862 122 102	4430
40 1862 122 104	4430
40 1862 122 131	4430
40 1862 122 132	4430
40 1862 122 134	4430
40 1862 123 101	4431
40 1862 123 102	4431
40 1862 123 104	4431
40 1862 123 131	4431
40 1862 123 132	4431
40 1862 123 134	4431

© Copyright KAWE, Raalte - Holland

Sachs	Kawe
40 1862 124 001	4419
40 1862 124 003	4419
40 1862 124 031	4419
40 1862 135 003	4433
40 1862 135 005	4433
40 1862 135 033	4433
40 1862 135 035	4433
40 1862 138 002	4432
40 1862 138 003	4432
40 1862 138 032	4432
40 1862 138 033	4432
40 1862 147 032	4152
40 1862 147 102	4152
40 1862 235 001	4197
40 1862 235 002	4197
40 1862 235 003	4197
40 1862 235 031	4197
40 1862 235 101	4197
40 1862 242 004	4493
40 1862 242 005	4493
40 1862 242 035	4493
40 1862 243 005	4494
40 1862 243 035	4494
40 1862 248 003	4473
40 1862 248 033	4473
40 1862 296 001	4148
40 1862 296 031	4148
40 1862 304 002	4493
40 1862 304 003	4493
40 1862 304 004	4493
40 1862 304 032	4493
40 1862 304 033	4493
40 1862 304 034	4493
40 1862 305 003	4494
40 1862 305 004	4494
40 1862 305 031	4494
40 1862 305 033	4494
40 1862 305 034	4494
40 1862 308 001	4477
40 1862 308 031	4477
40 1862 356 031	4152
40 1862 356 101	4152
40 1862 415 001	4474
40 1862 415 031	4474
40 1864 523 441	4374
40 1878 000 104	4170
40 1878 000 105	4148
40 1878 000 957	4197
40 1878 000 960	4485
40 1878 000 961	4155
40 1878 000 964	4511
40 1878 000 965	4398
40 1878 000 967	4209
40 1878 000 968	4404
40 1878 001 152	4152
40 1878 001 155	4140
40 1878 001 216	4623

Sachs	Kawe
40 1878 063 901	4623
42 1862 152 031	4421
42 1862 152 101	4421
42 1862 152 201	4421
42 1862 152 204	4421
42 1862 153 031	4421
42 1862 153 101	4421
42 1862 153 201	4421
42 1862 153 204	4421
42 1862 157 004	4424
42 1862 157 005	4424
42 1862 157 034	4424
42 1862 157 104	4424
42 1862 157 107	4424
42 1862 190 101	4428
42 1862 190 102	4428
42 1862 190 103	4428
42 1862 190 105	4428
42 1862 190 106	4428
42 1862 190 109	4523
42 1862 190 131	4428
42 1862 190 132	4428
42 1862 190 133	4428
42 1862 190 136	4428
42 1862 190 139	4523
42 1862 193 102	4427
42 1862 193 105	4427
42 1862 193 109	4522
42 1862 193 132	4427
42 1862 193 139	4527
42 1862 251 001	4423
42 1862 251 102	4423
42 1862 302 001	4462
42 1862 302 031	4462
42 1862 303 001	4463
42 1862 303 031	4463
42 1862 317 001	4611
42 1862 317 002	4478
42 1862 317 031	4611
42 1862 317 032	4478
42 1862 349 001	4471
42 1862 349 002	4471
42 1862 349 031	4471
42 1862 349 101	4471
42 1862 364 002	4423
42 1862 364 031	4424
42 1862 364 032	4423
42 1862 364 101	4424
42 1862 364 102	4423
42 1862 364 103	4423
42 1862 364 133	4423
42 1862 379 001	4483
42 1862 379 031	4483
42 1862 380 001	4482
42 1862 380 031	4482
42 1862 382 001	4506
42 1862 382 031	4506

© Copyright KAWE, Raalte - Holland

Sachs	Kawe
42 1862 387 001	4423
42 1862 387 031	4423
42 1862 390 001	4479
42 1862 413 031	4476
42 1862 413 401	4476
42 1862 414 031	4475
42 1862 414 101	4475
42 1862 445 001	4464
42 1862 445 101	4464
42 1862 450 001	4502
42 1862 450 031	4502
42 1862 454 001	4507
42 1862 454 031	4507
42 1862 514 001	4614
42 1862 514 031	4614
42 1862 515 001	4621
42 1862 515 031	4621
42 1862 539 001	4528
42 1862 539 031	4528
42 1862 540 001	4527
42 1862 540 031	4527
42 1878 000 300	4625
42 1878 000 623	4476
42 1878 000 625	4475
42 1878 000 635	4624
42 1878 001 263	4523
42 1878 001 265	4522
42 1878 001 585	4528
42 1878 001 587	4522
42 1878 001 844	4635
42 1878 001 845	4635
42 1878 001 933	4635
42 1878 001 934	4522
42 1878 002 001	4520
42 1878 002 023	4522
42 1878 002 024	4523
42 1878 002 031	4520
42 1878 002 263	4635
42 1878 002 437	4609
42 1878 002 442	4620
42 1878 002 455	4614
42 1878 002 456	4621
42 1878 002 458	4476
42 1878 002 643	4528
42 1878 003 001	4522
42 1878 003 031	4522
42 1878 004 001	4521
42 1878 004 031	4521
42 1878 005 001	4523
42 1878 005 031	4523
42 1878 013 102	4507
42 1878 013 132	4507
42 1878 027 201	4464
42 1878 027 202	4464
42 1878 027 203	4464
42 1878 027 231	4464
42 1878 027 902	4463

Sachs	Kawe
42 1878 032 101	4609
42 1878 032 103	4609
42 1878 032 104	4609
42 1878 032 131	4609
42 1878 032 133	4609
42 1878 032 201	4620
42 1878 032 203	4620
42 1878 032 231	4620
42 1878 032 233	4620
42 1878 042 201	4428
42 1878 042 202	4635
42 1878 042 301	4527
42 1878 042 331	4527
42 1878 056 301	4523
42 1878 056 304	4523
42 1878 056 305	4523
42 1878 056 331	4523
42 1878 056 401	4522
42 1878 056 402	4522
42 1878 056 431	4522
42 1878 056 432	4522
42 1878 062 502	4625
42 1878 062 602	4624
42 1878 072 701	4528
42 1878 087 241	4421
43 1861 571 106	3202
43 1861 571 110	3436
43 1861 571 206	3202
43 1861 571 208	3202
43 1861 571 236	3202
43 1861 594 004	3336
43 1861 594 034	3336
43 1861 667 034	3337
43 1861 778 002	3246
43 1861 963 003	3372
43 1861 963 033	3372
43 1862 310 002	3411
43 1862 310 102	3411
43 1862 310 132	3411
43 1862 408 001	3301
43 1862 408 031	3301
43 1862 438 002	3410
43 1862 438 031	3410
43 1862 438 032	3410
44 1861 206 211	4108
44 1861 206 212	4114
44 1861 206 213	4114
44 1861 206 242	4114
44 1861 248 209	4213
44 1861 360 201	4140
44 1861 360 231	4140
44 1861 409 134	4252
44 1861 480 301	4140
44 1861 480 304	4141
44 1861 480 334	4141
44 1861 480 335	4140
44 1861 521 203	4141

© Copyright KAWE, Raalte - Holland

Sachs	Kawe
44 1861 521 204	4141
44 1861 521 205	4141
44 1861 521 233	4141
44 1861 521 234	4141
44 1861 592 303	4176
44 1861 592 305	4176
44 1861 592 333	4176
44 1861 999 016	4114
44 1861 999 159	4114
44 1864 343 031	4373
44 1878 001 136	4252
44 1878 001 138	4114
44 1878 001 154	4141
46 1861 410 017	4159
46 1861 410 018	4252
46 1861 410 020	4252
46 1861 410 021	4252
46 1861 410 022	4252
46 1861 410 023	4252
46 1861 410 046	4252
46 1861 410 047	4159
46 1861 410 048	4252
46 1861 410 116	4252
46 1861 410 120	4252
46 1861 526 007	4226
46 1861 526 009	4380
46 1861 526 037	4226
46 1861 526 039	4380
46 1861 527 003	4154
46 1861 527 033	4154
46 1861 560 204	4175
46 1861 560 234	4175
46 1861 569 008	4173
46 1861 569 038	4173
46 1861 589 003	4397
46 1861 589 005	4397
46 1861 589 035	4397
46 1861 598 103	4250
46 1861 598 133	4250
46 1861 608 102	4203
46 1861 608 132	4203
46 1861 663 001	4252
46 1861 665 002	4435
46 1861 665 004	4435
46 1861 665 032	4435
46 1861 672 003	4219
46 1861 672 033	4219
46 1861 680 002	4250
46 1861 680 008	4397
46 1861 680 037	4250
46 1861 680 038	4397
46 1861 680 107	4250
46 1861 680 108	4397
46 1861 680 149	4250
46 1861 698 006	4252
46 1861 698 036	4252
46 1861 760 001	4405

Sachs	Kawe
46 1861 760 004	4405
46 1861 760 031	4405
46 1861 760 034	4405
46 1861 762 103	4415
46 1861 762 133	4415
46 1861 903 004	4439
46 1861 903 034	4439
46 1861 911 202	4497
46 1861 911 203	4497
46 1861 911 204	4496
46 1861 911 231	4497
46 1861 911 232	4497
46 1861 911 303	4497
46 1861 911 304	4496
46 1861 973 002	4492
46 1861 973 032	4492
46 1861 980 002	4457
46 1861 980 003	4457
46 1861 980 032	4457
46 1861 980 033	4457
46 1861 984 002	4459
46 1861 984 003	4459
46 1861 984 004	4459
46 1861 984 005	4459
46 1861 984 032	4386
46 1861 984 035	4459
46 1861 984 103	4459
46 1861 984 104	4459
46 1861 984 105	4459
46 1861 985 104	4386
46 1861 985 105	4434
46 1861 985 133	4386
46 1861 985 134	4386
46 1861 985 303	4386
46 1861 985 403	4386
46 1861 986 104	4387
46 1861 986 105	4387
46 1861 986 106	4387
46 1861 986 107	4387
46 1861 986 109	4458
46 1861 986 110	4458
46 1861 986 134	4387
46 1861 986 135	4387
46 1861 986 137	4387
46 1861 986 140	4458
46 1861 986 210	4458
46 1861 986 305	4387
46 1861 986 306	4387
46 1861 986 310	4458
46 1861 986 406	4387
46 1861 986 410	4458
46 1861 999 469	4459
46 1862 220 001	4434
46 1862 220 002	4434
46 1862 220 031	4434
46 1862 220 032	4434
46 1862 220 101	4434

© Copyright KAWE, Raalte - Holland

Sachs	Kawe
46 1862 220 202	4434
46 1862 273 101	4415
46 1862 273 131	4415
46 1862 322 001	4467
46 1862 322 031	4467
46 1862 328 001	4468
46 1862 328 031	4468
46 1862 374 002	4601
46 1862 374 003	4601
46 1862 588 007	4336
46 1878 086 741	4459
46 1878 086 941	4434
49 1861 927 202	4407
49 1861 927 232	4407
49 1861 961 134	4436
49 1861 988 004	4417
49 1861 988 007	4470
49 1861 988 010	4470
49 1861 988 014	4417
49 1861 988 016	4470
49 1861 988 034	4417
49 1861 988 037	4470
49 1861 988 040	4470
49 1861 992 402	4408
49 1861 998 133	4437
49 1861 998 135	4437
49 1861 998 203	4437
49 1861 998 205	4437
49 1862 108 002	4401
49 1862 108 004	4401
49 1862 108 034	4401
49 1862 108 104	4401
49 1862 108 134	4401
49 1862 109 001	4402
49 1862 109 002	4402
49 1862 109 034	4402
49 1862 109 204	4402
49 1862 109 304	4402
49 1862 176 004	4416
49 1862 176 034	4416
49 1862 176 104	4416
49 1862 189 002	4425
49 1862 189 032	4425
49 1862 208 001	4438
49 1862 208 002	4438
49 1862 208 032	4438
49 1862 215 302	4499
49 1862 215 402	4499
49 1862 216 001	4425
49 1862 216 031	4425
49 1862 216 032	4425
49 1862 216 102	4425
49 1862 217 002	4402
49 1862 217 003	4402
49 1862 217 033	4402
49 1862 217 203	4402
49 1862 217 235	4402

Sachs	Kawe
49 1862 217 303	4402
49 1862 217 335	4402
49 1862 217 337	4512
49 1862 217 403	4402
49 1862 217 405	4402
49 1862 217 406	4402
49 1862 217 407	4512
49 1862 217 409	4512
49 1862 226 131	4440
49 1862 226 132	4402
49 1862 226 134	4402
49 1862 226 136	4402
49 1862 226 211	4440
49 1862 226 237	4402
49 1862 226 346	4440
49 1862 226 410	4402
49 1862 226 411	4440
49 1862 226 413	4402
49 1862 226 504	4402
49 1862 226 505	4440
49 1862 226 506	4402
49 1862 226 509	4402
49 1862 226 510	4402
49 1862 226 511	4440
49 1862 226 513	4402
49 1862 226 515	4440
49 1862 226 516	4440
49 1862 252 004	4514
49 1862 252 033	4514
49 1862 252 203	4514
49 1862 262 101	4437
49 1862 262 131	4437
49 1862 283 031	4426
49 1862 283 032	4426
49 1862 283 102	4426
49 1862 283 133	4426
49 1862 283 204	4426
49 1862 283 304	4426
49 1862 283 404	4426
49 1862 315 001	4429
49 1862 315 101	4429
49 1862 326 001	4465
49 1862 326 031	4465
49 1862 326 101	4465
49 1862 334 002	4452
49 1862 334 003	4452
49 1862 334 032	4452
49 1862 334 102	4452
49 1862 334 202	4452
49 1862 334 204	4452
49 1862 334 302	4452
49 1862 335 032	4472
49 1862 335 102	4472
49 1862 335 103	4472
49 1862 381 301	4375
49 1862 418 001	4516
49 1862 418 031	4516

© Copyright KAWE, Raalte - Holland

Sachs	Kawe
49 1862 418 101	4516
49 1862 425 001	4500
49 1862 425 002	4501
49 1862 425 003	4501
49 1862 425 004	4500
49 1862 425 103	4501
49 1862 425 104	4500
49 1862 433 101	4375
49 1862 433 301	4375
49 1862 441 001	4513
49 1862 441 002	4513
49 1862 441 031	4513
49 1862 441 102	4513
49 1862 441 103	4513
49 1862 441 131	4513
49 1862 441 201	4513
49 1862 441 202	4513
49 1862 441 203	4513
49 1862 453 031	4526
49 1862 459 001	4515
49 1862 459 031	4515
49 1862 459 101	4515
49 1862 461 031	4495
49 1862 461 101	4495
49 1862 461 102	4495
49 1862 461 132	4495
49 1862 494 031	4516
49 1862 494 101	4516
49 1862 498 101	4499
49 1862 505 301	4375
49 1862 505 331	4375
49 1862 519 101	4426
49 1862 519 110	4518
49 1862 519 137	4426
49 1862 519 205	4426
49 1862 519 207	4426
49 1862 519 212	4426
49 1862 519 214	4402
49 1862 519 222	4440
49 1862 519 229	4460
49 1862 519 240	4518
49 1862 519 259	4460
49 1862 519 309	4518
49 1862 519 311	4518
49 1862 521 101	4437
49 1862 521 131	4437
49 1862 521 201	4437
49 1862 527 101	4407
49 1862 527 131	4407
49 1862 529 002	4519
49 1862 529 032	4519
49 1862 530 201	4472
49 1862 530 202	4472
49 1862 530 203	4472
49 1862 530 231	4472
49 1864 497 041	4373
49 1864 497 042	4376

Sachs	Kawe
49 1864 497 043	4372
49 1878 000 055	4440
49 1878 000 116	4526
49 1878 000 117	4519
49 1878 000 197	4499
49 1878 000 198	4499
49 1878 000 272	4500
49 1878 000 358	4519
49 1878 000 522	4628
49 1878 000 634	4622
49 1878 000 644	4402
49 1878 000 706	4612
49 1878 000 790	4512
49 1878 000 792	4512
49 1878 000 948	4628
49 1878 001 030	4512
49 1878 001 194	4613
49 1878 001 215	4626
49 1878 001 251	4499
49 1878 001 252	4499
49 1878 001 253	4402
49 1878 001 254	4440
49 1878 001 261	4519
49 1878 001 339	4612
49 1878 001 340	4612
49 1878 001 505	4622
49 1878 001 506	4628
49 1878 001 533	4628
49 1878 001 652	4437
49 1878 001 657	4407
49 1878 001 693	4612
49 1878 001 928	4612
49 1878 001 959	4626
49 1878 001 986	4627
49 1878 002 016	4495
49 1878 002 729	4426
49 1878 002 731	4613
49 1878 002 732	4519
49 1878 002 733	4407
49 1878 002 734	4500
49 1878 002 735	4526
49 1878 003 065	4627
49 1878 003 066	4495
49 1878 020 241	4375
49 1878 022 841	4480
49 1878 023 701	4512
49 1878 023 704	4512
49 1878 023 731	4512
49 1878 026 241	4531
49 1878 030 204	4627
49 1878 031 001	4402
49 1878 031 002	4440
49 1878 031 003	4402
49 1878 031 004	4440
49 1878 031 031	4402
49 1878 031 032	4440
49 1878 031 033	4402

© Copyright KAWE, Raalte - Holland

Sachs	Kawe
49 1878 031 048	4440
49 1878 031 101	4500
49 1878 031 103	4500
49 1878 031 131	4500
49 1878 032 302	4628
49 1878 032 308	4628
49 1878 034 402	4514
49 1878 037 601	4495
49 1878 037 631	4495
49 1878 037 801	4516
49 1878 037 804	4402
49 1878 037 805	4402
49 1878 037 807	4402
49 1878 037 808	4402
49 1878 037 810	4402
49 1878 037 811	4402
49 1878 037 816	4402
49 1878 037 818	4440
49 1878 037 820	4499
49 1878 037 822	4402
49 1878 037 824	4498
49 1878 037 825	4498
49 1878 037 827	4499
49 1878 037 828	4499
49 1878 037 829	4402
49 1878 037 830	4499
49 1878 037 831	4516
49 1878 037 834	4402
49 1878 037 840	4402
49 1878 037 854	4498
49 1878 037 857	4499
49 1878 037 858	4499
49 1878 038 002	4612
49 1878 038 006	4612
49 1878 038 007	4612
49 1878 038 009	4612
49 1878 038 011	4612
49 1878 038 041	4612
49 1878 040 302	4626
49 1878 040 303	4626
49 1878 040 601	4452
49 1878 040 631	4452
49 1878 041 801	4375
49 1878 042 002	4426
49 1878 042 004	4402
49 1878 042 007	4498
49 1878 049 041	4533
49 1878 049 042	4631
49 1878 054 004	4622
49 1878 054 005	4622
49 1878 054 009	4622
49 1878 054 901	4452
49 1878 054 903	4452
49 1878 054 905	4452
49 1878 054 933	4452
49 1878 054 951	4437
49 1878 055 801	4512

Sachs	Kawe
49 1878 056 732	4627
49 1878 058 309	4526
49 1878 058 317	4519
49 1878 058 318	4613
49 1878 058 348	4613
49 1878 061 203	4499
49 1878 061 204	4499
49 1878 061 841	4515
49 1878 061 842	4375
49 1878 062 944	4416
49 1878 063 101	4499
49 1878 063 201	4495
49 1878 063 231	4495
49 1878 065 501	4460
49 1878 065 531	4460
49 1878 069 304	4499
49 1878 069 306	4460
49 1878 071 501	4499
49 1878 076 501	4407
49 1878 079 401	4499
49 1878 080 001	4498
49 1878 080 002	4498
49 1878 080 003	4402
49 1878 080 004	4499
49 1878 080 005	4402
49 1878 080 006	4402
49 1878 080 007	4499
49 1878 080 008	4402
49 1878 080 009	4402
49 1878 080 010	4494
49 1878 080 011	4499
49 1878 080 012	4499
49 1878 080 013	4499
49 1878 080 031	4498
49 1878 080 033	4402
49 1878 080 034	4499
49 1878 080 035	4402
49 1878 080 037	4499
49 1878 083 001	4514
49 1878 085 641	4514
49 1878 085 741	4407
49 1878 085 742	4498
49 1878 519 311	4518
49 1878 998 208	4437
50 1878 051 801	4634
76 1862 690 001	1873
76 1862 722 001	2121
76 1862 784 002	1873
76 1862 788 001	2171
76 1862 811 001	2360
76 1862 967 001	2345
76 1862 967 002	2120
76 1862 973 002	3190
76 1862 975 002	4190
76 1862 977 001	2234
76 1898 180 391	4375
76 1898 180 395	4480

© Copyright KAWE, Raalte - Holland

Sachs	Kawe
76 1898 307 309	4372
76 1898 374 726	4376
76 1898 377 516	4390
76 1898 378 439	4374
76 1898 917 116	2358
76 1898 917 135	4375
76 1898 917 151	4376
76 1898 917 153	4480
76 1898 917 329	4524
86 1800 103 103	4109
86 1800 104 103	4109
86 1800 107 102	4219
86 1800 108 102	4155
86 1850 281 724	3125
86 1861 123 236	931086
86 1861 206 211	4108
86 1861 206 242	4114
86 1861 219 127	4105
86 1861 219 157	4105
86 1861 231 102	931701
86 1861 234 001	4147
86 1861 248 209	4213
86 1861 254 007	2351
86 1861 254 037	2351
86 1861 274 238	4104
86 1861 279 133	3100
86 1861 288 106	4147
86 1861 288 136	4147
86 1861 291 106	2122
86 1861 291 136	2122
86 1861 303 218	3143
86 1861 303 248	3143
86 1861 321 139	4170
86 1861 325 111	4104
86 1861 325 142	4103
86 1861 325 212	4103
86 1861 360 231	4140
86 1861 380 238	4109
86 1861 380 310	4109
86 1861 384 304	3237
86 1861 384 334	3237
86 1861 410 017	4159
86 1861 410 023	4252
86 1861 410 046	4252
86 1861 410 047	4159
86 1861 410 048	4252
86 1861 410 116	4252
86 1861 413 104	4240
86 1861 413 134	4240
86 1861 435 334	4137
86 1861 437 236	4110
86 1861 437 308	4207
86 1861 437 309	4110
86 1861 438 234	4102
86 1861 460 138	4148
86 1861 460 308	4148
86 1861 460 408	4148

Sachs	Kawe
86 1861 479 032	3204
86 1861 486 234	4152
86 1861 486 304	4152
86 1861 494 116	4148
86 1861 494 119	4148
86 1861 494 140	4148
86 1861 498 204	4199
86 1861 498 235	4199
86 1861 516 001	1564
86 1861 521 234	4141
86 1861 526 037	4226
86 1861 527 003	4154
86 1861 527 033	4154
86 1861 556 302	931602
86 1861 556 332	931602
86 1861 557 207	931701
86 1861 557 237	931701
86 1861 560 234	4175
86 1861 569 038	4173
86 1861 571 110	3436
86 1861 571 206	3202
86 1861 571 236	3202
86 1861 577 037	3205
86 1861 577 136	3215
86 1861 584 109	4404
86 1861 591 008	4511
86 1861 591 036	4511
86 1861 592 333	4176
86 1861 594 034	3336
86 1861 598 035	4397
86 1861 599 232	4148
86 1861 600 033	3103
86 1861 608 102	4203
86 1861 608 132	4203
86 1861 635 007	4155
86 1861 635 035	4155
86 1861 640 135	4206
86 1861 640 207	4206
86 1861 641 135	4207
86 1861 641 207	4207
86 1861 642 133	2221
86 1861 646 134	4398
86 1861 665 004	4435
86 1861 665 032	4435
86 1861 667 034	3337
86 1861 669 002	4152
86 1861 669 003	4152
86 1861 672 004	4219
86 1861 672 033	4219
86 1861 680 008	4397
86 1861 680 037	4250
86 1861 680 038	4397
86 1861 680 107	4250
86 1861 680 149	4250
86 1861 695 032	4510
86 1861 698 006	4252
86 1861 698 036	4252

© Copyright KAWE, Raalte - Holland

Sachs	Kawe
86 1861 699 106	4404
86 1861 699 135	4404
86 1861 699 136	4404
86 1861 699 137	4404
86 1861 699 138	4404
86 1861 713 133	4368
86 1861 741 042	3321
86 1861 742 032	4211
86 1861 744 103	4217
86 1861 744 104	4187
86 1861 744 133	4217
86 1861 748 132	4230
86 1861 749 132	4229
86 1861 760 004	4405
86 1861 760 034	4405
86 1861 775 037	1636
86 1861 775 141	1636
86 1861 777 037	4211
86 1861 777 043	4403
86 1861 777 415	4211
86 1861 787 004	4194
86 1861 787 034	4194
86 1861 799 133	4237
86 1861 799 205	4237
86 1861 841 132	2313
86 1861 861 032	4197
86 1861 862 201	4398
86 1861 862 232	4398
86 1861 862 233	4208
86 1861 863 201	4399
86 1861 863 232	4399
86 1861 863 233	4209
86 1861 906 003	4359
86 1861 906 032	4359
86 1861 907 106	4358
86 1861 907 132	4358
86 1861 911 232	4497
86 1861 911 303	4497
86 1861 911 304	4496
86 1861 912 035	4148
86 1861 919 134	2351
86 1861 923 103	4152
86 1861 927 232	4407
86 1861 932 005	4209
86 1861 956 133	4453
86 1861 956 203	4453
86 1861 963 003	3372
86 1861 963 033	3372
86 1861 964 004	3371
86 1861 964 034	3371
86 1861 973 032	4492
86 1861 980 033	4457
86 1861 984 035	4386
86 1861 984 103	4386
86 1861 984 104	4459
86 1861 985 133	4386
86 1861 985 403	4386

Sachs	Kawe
86 1861 986 135	4387
86 1861 986 140	4458
86 1861 986 310	4458
86 1861 988 014	4417
86 1861 988 015	4470
86 1861 988 016	4470
86 1861 988 034	4417
86 1861 988 040	4470
86 1861 996 009	4419
86 1861 996 137	4419
86 1861 997 009	4420
86 1861 998 135	4437
86 1862 039 015	2108
86 1862 060 132	2104
86 1862 088 101	1564
86 1862 088 131	1564
86 1862 108 034	4401
86 1862 108 104	4401
86 1862 109 204	4402
86 1862 122 101	4430
86 1862 122 102	4430
86 1862 122 104	4430
86 1862 122 132	4430
86 1862 123 101	4431
86 1862 123 102	4431
86 1862 123 104	4431
86 1862 123 131	4431
86 1862 124 005	4419
86 1862 124 031	4419
86 1862 125 202	3387
86 1862 135 005	4433
86 1862 135 035	4433
86 1862 138 002	4432
86 1862 138 032	4432
86 1862 152 003	4421
86 1862 153 003	4421
86 1862 157 007	4424
86 1862 157 037	4424
86 1862 176 004	4416
86 1862 176 034	4416
86 1862 188 032	4499
86 1862 189 031	4425
86 1862 190 102	4428
86 1862 190 103	4428
86 1862 190 105	4428
86 1862 193 102	4427
86 1862 193 105	4427
86 1862 208 032	4438
86 1862 215 032	4499
86 1862 215 402	4499
86 1862 216 002	4425
86 1862 216 032	4425
86 1862 216 102	4425
86 1862 217 335	4402
86 1862 219 031	3319
86 1862 219 101	3319
86 1862 220 032	4434

© Copyright KAWE, Raalte - Holland

Sachs	Kawe
86 1862 225 132	4418
86 1862 226 131	4440
86 1862 226 506	4402
86 1862 226 509	4402
86 1862 235 031	4197
86 1862 236 031	4517
86 1862 244 002	3388
86 1862 244 032	3388
86 1862 248 003	4473
86 1862 248 033	4473
86 1862 251 032	4423
86 1862 273 101	4415
86 1862 273 131	4415
86 1862 283 133	4426
86 1862 283 404	4426
86 1862 296 031	4148
86 1862 303 031	4463
86 1862 304 002	4493
86 1862 304 004	4493
86 1862 304 033	4493
86 1862 305 033	4494
86 1862 308 031	4477
86 1862 310 132	3411
86 1862 315 101	4429
86 1862 317 031	4611
86 1862 317 032	4478
86 1862 322 001	4467
86 1862 326 001	4465
86 1862 326 102	4495
86 1862 328 001	4468
86 1862 328 031	4468
86 1862 334 302	4452
86 1862 335 103	4472
86 1862 349 002	4471
86 1862 349 031	4471
86 1862 356 031	4152
86 1862 356 101	4152
86 1862 364 001	4424
86 1862 364 031	4424
86 1862 364 032	4423
86 1862 364 133	4423
86 1862 374 002	4601
86 1862 374 003	4601
86 1862 379 031	4483
86 1862 380 001	4482
86 1862 380 031	4482
86 1862 382 001	4506
86 1862 382 031	4506
86 1862 385 001	3412
86 1862 385 201	3412
86 1862 390 031	4479
86 1862 404 031	2274
86 1862 408 001	3301
86 1862 413 031	4476
86 1862 413 401	4476
86 1862 414 031	4475
86 1862 414 101	4475

Sachs	Kawe
86 1862 415 001	4474
86 1862 415 031	4474
86 1862 425 103	4501
86 1862 438 032	3410
86 1862 441 131	4513
86 1862 450 001	4502
86 1862 450 031	4502
86 1862 453 031	4525
86 1862 454 001	4507
86 1862 494 031	4516
86 1862 506 131	4508
86 1862 519 110	4518
86 1862 519 137	4426
86 1862 519 240	4518
86 1862 519 259	4460
86 1862 521 131	4437
86 1862 527 101	4407
86 1862 530 202	4472
86 1862 530 231	4472
86 1862 539 031	4528
86 1862 722 001	2121
86 1862 957 001	2345
86 1862 967 002	2120
86 1862 974 002	4469
86 1864 087 006	3101
86 1864 454 101	4232
86 1864 487 031	3300
86 1864 487 042	3209
86 1864 968 001	931999
86 1864 968 031	931999
86 1878 000 036	4616
86 1878 000 055	4440
86 1878 000 116	4526
86 1878 000 117	4519
86 1878 000 294	4615
86 1878 000 296	4617
86 1878 000 300	4625
86 1878 000 320	4500
86 1878 000 623	4476
86 1878 000 625	4475
86 1878 000 634	4622
86 1878 013 132	4507
86 1878 020 241	4375
86 1878 021 701	3709
86 1878 022 841	4480
86 1878 023 831	4606
86 1878 023 931	4605
86 1878 026 241	4531
86 1878 027 231	4464
86 1878 031 003	4402
86 1878 031 004	4440
86 1878 031 031	4402
86 1878 031 032	4440
86 1878 031 048	4440
86 1878 031 131	4500
86 1878 032 101	4609
86 1878 032 103	4609

© Copyright KAWE, Raalte - Holland

Sachs	Kawe
86 1878 032 201	4620
86 1878 032 203	4620
86 1878 037 601	4495
86 1878 037 631	4495
86 1878 037 834	4402
86 1878 040 601	4452
86 1878 040 631	4452
86 1878 044 631	4602
86 1878 044 632	4603
86 1878 048 741	4607
86 1878 049 302	4616
86 1878 054 903	4452
86 1878 054 951	4437
86 1878 056 301	4523
86 1878 056 331	4523
86 1878 056 431	4522
86 1878 056 432	4522
86 1878 058 318	4613
86 1878 058 348	4613
86 1878 061 842	4375
86 1878 062 944	4416
86 1878 063 201	4495
86 1878 065 531	4460
86 1878 074 841	2370
86 1878 077 041	2371
86 1878 085 641	4514
86 1878 085 741	4407
86 1878 085 742	4498
86 1878 086 741	4459
86 1878 086 941	4434
86 1878 087 241	4421
86 1878 987 301	3708
86 1878 992 401	4548
86 1898 105 580	2217
86 1898 180 904	4391
86 1898 377 519	4388
86 1898 377 800	4377
86 1898 380 678	4389
86 1898 917 139	4533
86 1898 917 141	2377
86 1898 917 142	3390
86 1898 917 143	4633
86 1898 917 173	4392
86 1898 917 235	4485
86 3400 034 102	4470
86 3400 038 002	4203
86 3400 119 801	4610

© Copyright KAWE, Raalte - Holland

Notities - Notes

© Copyright KAWE, Raalte - Holland

Valeo	Kawe
079126	4393
079280	4481
079893	3391
079924	4468
079925	4416
094479	2217
261674	2121
262904	2116
263615	4376
264565	4436
264671	4485
264903	4397
265485	4392
266305	3391
266405	4390
266408	4388
266799	4377
266825	4392
267328	4374
279089	3356
279210	4408
279271	4468
279375	2234
279377	2217
279403	4408
279404	4407
279439	2358
279444	4529
279456	4373
279522	4175
279522	4492
279524	2345
279552	4436
279567	4389
296298	4372
296770	4468
296907	2359
355035	1698
355101	4219
355155	4510
355156	4110
355158	4194
355542	931602
358575	4102
803058	1873
803116	1873
803200	1873
803626	2512
806005	2358
806006	3367
806008	4485
806009	4446
806010	4438
806015	4414
806016	4536
806018	4194
806024	4481

Valeo	Kawe
806028	4533
806030	2377
806031	4529
806032	4633
806033	4372
806040	4376
806041	4375
806042	4480
806043	4373
806044	4374
806045	4529
806049	4534
806050	4478
806051	2275
806052	2274
806057	4397
806061	4391
806062	4392
806071	2116
806092	2121
806119	4611
806120	4432
806123	4393
806124	4485
806126	2370
806127	2371
806128	3411
806132	3356
806168	4358
806169	4419
806173	4414
806174	4479
806177	4495
806180	4426
806182	4433
806190	4460
806191	4480
806192	4375
806196	3437
806198	4237
806200	4437
806205	4402
806206	3319
806218	4530
806222	4502
806231	4177
806234	3701
806237	3702
806252	3700
806272	2370
806312	4212
806314	4425
806326	3371
806327	4513
806331	4250
806340	4389
806415	4607

© Copyright KAWE, Raalte - Holland

Valeo	Kawe
806416	4518
806417	4532
806418	4531
806424	4495
806425	4512
806426	4533
806427	4485
806431	3371
806432	3372
806433	931997
806442	4515
806443	4437
806449	4499
806459	4607
806485	2510
806499	4519
807507	4460
807525	2511
807530	932274
807533	4515
807560	4479
807562	4477
807586	4529
807714	4452
807715	4387
807721	4471
807727	3703
807728	4260
807732	4630
807733	4612
807735	4612
829010	4524
829068	4622
829114	4226
829148	4230
829149	4229
829170	4457
829178	4431
829179	4359
829181	4432
829187	4434
829267	4437
807 522	4407

© Copyright KAWE, Raalte - Holland

Astra	Kawe
55010	4175
100127	4104
101648	4405
112590	4104
113100	4155
113795	4405
123443	4634
123762	4437
151517	4437

Auwarter-Neoplan	Kawe
20268	4108
20275	4194
20276	4148
20278	4252
20280	4141
20281	4252
11009713	4252
11009718	4252
11009755	3205
11009989	4431
11009990	4430
11009992	4499
11009993	4434
11009996	4428
11009997	4402
11010000	4402
11010002	4501
11010004	4508
11010005	4516
11010012	4467
11010013	4514
11010018	4500
11010032	4486
11060226	4402
11079830	4402
11079872	4486
40110121	4252
40114500	4159
40120264	3143
40142441	4141
42003325	4130
42134710	4486
0401.101.10	4252
0401.101.11	4252
0401.101.21	4252
0401.113.01	4104
0401.113.05	4517
0401.115.01	4404
0401.145.00	4159
0401.149.00	4170
0401.150.00	4154
0401.151.00	4141
0401.152.10	4211
0401.191.00	4497

Auwarter-Neoplan	Kawe
0401.202.68	4108
0401.451.00	4250
0421.306.00	4404
0421.310.00	4497
0421.316.00	4152
0421.317.00	4166
0421.318.00	4434
0421.320.00	4434
0421.323.00	4428
0421.324.00	4402
0421.327.00	4498
0421.327.10	4516
0421.330.00	4197
0421.332.00	4152
0421.333.00	4152
0421.341.10	4426
0421.342.00	4427
0421.354.00	4486

Bova	Kawe
193852	4460
202378	4154
202379	4498
220944	4498
223809	4464
223811	4458
234502	4452
267748	4499
270054	4458
270074	4452
270574	4499
276261	4499

Daf	Kawe
72654	4387
72655	4387
72656	4387
78542	4387
78867	4452
96000	3221
96001	4104
96006	4114
96007	4240
117379	4154
117380	4154
165495	4114
165497	4148
165499	4114
252683	4104
281305	4386
282578	4152
286878	4211
295427	4211
299567	4387

© Copyright KAWE, Raalte - Holland

Daf	Kawe
299568	4387
331815	4103
331817	3105
368100	4103
373895	4104
376490	4148
378012	4152
378635	4535
387012	4152
521458	4387
556931	4387
558111	4148
558180	4386
616542	4196
620689	4240
623212	4104
632743	4103
633594	3221
644511	4226
649135	4535
661066	4148
666432	4154
669372	4152
740528	4386
740781	4386
740782	4387
740782	4387
740784	4154
740789	4148
740790	4148
740791	4152
740792	4152
740793	4403
740794	4104
740795	4211
740796	4103
740798	3105
740800	4535
740800	4535
740802	4154
751952	4148
751953	4211
751954	4403
755079	4458
890094	4211
890095	4403
1140537	4499
1227302	4493
1239659	4452
1251271	4464
1272115	4452
1277899	4458
1287597	4452
1287898	4464
1287899	4458
1303560	4452
1303702	4437

Daf	Kawe
1304278	4603
1307569	4602
1326842	4464
1331326	4131
1342345	4452
1347218	4464
1347673	4452
1347696	4148
1348129	4211
1348130	4403
1348131	4602
1348132	4603
1348133	4152
1348134	4240
1348140	4387
1348141	4386
1348142	4458
1348143	4387
1348144	4103
1362759	4452
1375593	4616
1375595	4615
1376143	4464
1385431	4603
1385520	4602
1385522	4452
1395695	4458
1395696	4437
1395697	4403
1395698	4211
1395699	4148
1395703	4386
1395705	4387
1400510	4618
1440715	4499
1447243	4617
1614294	4499
0096007R	4240
0740784R	4154
1342345R	4452
1347673R	4452
1347696R	4148
1348142R	4458
1348144R	4103
1348146R	4104
1375593R	4616
1385522R	4452

© Copyright KAWE, Raalte - Holland

Daimler	Kawe
A 007 250 80 03 0080	931602
A 010 250 11 03	931701
A 010 250 11 03 0080	931701
A 016 250 85 03	3704
A0072505003	4432
A0072509903	3371
A0082502003	4441
A0102500003	4148
A0102501503	4240
A0102502203	4208
A0102507703	4433
A01025077030080	4433
A0102508603	3143
A0112500003	4131
A01325021030080	4460

Drogmoller	Kawe
000250201001-00	4404
400250100004-00	4428

Enasa	Kawe
770240	4439
770241	4114
770571	4131
771899	4438
773008	4438
775549	4438
775594	4438
624506.00	4446
775457.00	4446

Erf	Kawe
81303010433	4508

Evobus	Kawe
8.383.156.000	3143
202505703	4499
8.383.110.000	4137
8383145000	4159
8383210000	3436
8383218000	3246
8383220000	3436
8383225000	4399
8383225000	4404
8383243000	4497
8.383.260.000	4141
8383261000	3436
8383262000	4399
8383262000	4404
8.383.263.000	4497
8383265000	4152
8383267000	4425

Evobus	Kawe
8.383.267.000	4441
8383267000	4536
8383270000	4496
8383276000	4194
8383281000	4428
8.383.284.000	4137
8.383.285.000	4102
8383286000	4499
8383288000	4130
8383295000	4436
8383295000	4501
8383299000	4501
8383300000	4500
8383310000	4436
8383310000	4501
8383311000	4500
8383321000	4486
8383322000	4440
8383330000	4514
8383335000	4428
8383349000	4500
8389335000	4428
8.383.000.246.0	4496
8.383.220.000C	3436
8.383.225.000D	4399
8.383.225.000D	4404
8.383.261.000.0	3436
8.383.263.000.0	4497
8.383.311.000.0	4500
8.383.321.000C	4486
8.383.335.000.0	4428
A0072507403	4194
A011250040380	4425
A0122506903	4148
A012250850380	4486
A0132502103880	4460
A0162501203	4498
A0172509003	4498
A01725090030080	4498
A0182509503	4486
A018250950380	4486

Faun	Kawe
7723027	4405
8407437	4209
8433035	4511
0890-374	4170
0890-601	4209
8474-442	4154

Fiat	Kawe
113795	4405
500001619	3410

© Copyright KAWE, Raalte - Holland

Hanomag-Henschel	Kawe
004 250 41 03	1636
22503303	4159
6082500403	2101
001 250 46 03	931602
004 250 09 03	931602
X86.0533.9087-19	2101
X88.5952.1312-00	4108
X88.5992.1304-00	4108

Hino	Kawe
312504540	4420
31250-4540A	4420
31250-6480A	4499

Irisbus	Kawe
112320	4494
112590	4104
113795	4405
123165	4479
151524	4252
500397756	4499

Isuzu	Kawe
1-31240-905-0	4463
1899670338	4620

Iveco	Kawe
112320	4494
113795	4405
123102	4493
151524	4252
624516	4439
1260096	4101
1261902	4197
1271882	3101
1271885	3103
1271897	3103
1271999	4170
1278624	4170
1903805	2120
1903815	4492
1903816	4197
1903817	3356
1903818	3356
1903821	3125
1903822	3356
1903825	2120
1903830	2234
1903836	4175
1903837	4408
1903838	4407

Iveco	Kawe
1903841	2345
1903845	4175
1903847	3245
1903850	4101
1903852	4380
1903853	4173
1903854	4104
1903855	4101
1903857	3204
1903859	4173
1903860	4104
1903862	4175
1903865	4175
1903866	4173
1903867	4173
1903870	4173
1903871	4152
1903872	4197
1903873	4170
1903874	4197
1903876	4152
1903877	4197
1903879	4175
1903881	4175
1903884	4176
1903886	4175
1903887	4176
1903891	4175
1903893	4252
1903894	3215
1903897	4517
1903899	4175
1903900	4197
1903907	2360
1903911	4175
1903912	4436
1903913	2234
1903914	2345
1903916	3125
1903920	3356
1903922	3356
1903923	4226
1903924	4175
1903925	4197
1903927	3205
1903928	3215
1903929	4173
1903930	4173
1903931	4173
1903932	4173
1903934	3245
1903935	3204
1903936	4176
1903937	4176
1903938	4176
1903939	4176

© Copyright KAWE, Raalte - Holland

Iveco	Kawe
1903940	4176
1903941	4176
1903944	4407
1903945	4380
1903946	4152
1903947	4152
1903948	4101
1903949	4101
1903950	4130
1903952	4130
1903953	4104
1903954	4104
1903956	4170
1903957	4141
1904700	4141
1904701	4211
1904702	4252
1904703	4517
1904710	2360
1904711	4437
1904713	4197
1904714	4197
1904715	4197
1904716	4197
1904717	4197
1904718	2345
1904719	4211
1904728	4492
1904729	4407
1904730	4437
1904733	2120
1904734	2121
1904735	2121
1904749	2274
1904751	4407
1904752	4437
1904756	4477
1904758	3245
1904759	3205
1904761	4175
1904762	4175
1904763	4175
1904764	4492
1904777	4141
1904779	4437
1904780	4407
1904785	4611
1904786	4407
1904787	4408
1904790	4437
1904796	4479
1905839	4492
1905840	4437
1908518	4437
1908520	2274
1908545	2360
2242543	3103

Iveco	Kawe
2442543	3103
2442544	3103
2442557	4170
2442558	4170
2443712	4130
2475334	4173
2476075	4101
2476666	4380
2477136	4197
2477181	4173
2477896	4173
2477897	4175
2477900	4152
2477926	4197
2477929	4197
2477930	4170
2477936	4101
2478592	4152
2479854	3204
2990490	3101
4457823	4175
4459827	3205
4607799	2120
4623109	2120
4641403	2120
4660524	3125
4679105	2120
4691736	4175
4695661	4197
4699161	4176
4738961	4176
4739151	4176
4741461	4175
4741464	4176
4742136	4408
4766075	4197
4769116	4197
4777541	3125
4787650	3356
4787653	3356
4826715	3411
4834868	3125
4837884	4176
4839133	4197
4853215	3356
4853815	3356
4856715	3411
4857270	4197
4859167	3125
4859168	4211
4864246	4211
8132550	4477
8132554	4437
8558284	2121
8566182	2120
8566183	2120
8566186	2121

© Copyright KAWE, Raalte - Holland

Iveco	Kawe
8568284	2121
8582397	2121
8584064	3356
8586808	2360
8587332	2360
8588665	3356
8597015	2360
8598464	2360
8598873	2370
8599092	3356
8600700	2120
8600701	2121
42003402	3245
42003545	4152
42003637	4141
42006023	3245
42014718	4197
42016023	3245
42022207	4402
42026023	3245
42026470	4152
42037235	4211
42037449	4152
42037450	4152
42037964	3215
42061357	4517
42061547	4252
42062098	4437
42062103	4437
42062184	4407
42062185	4407
42062613	4176
42062916	4437
42063099	4407
42064318	4437
42064535	4226
42064572	4408
42064718	4408
42100356	4437
42100535	4407
42100536	4437
42100537	4407
42100538	4408
42100566	4492
42100567	4175
42100571	4175
42100576	4175
42100578	4436
42100579	4436
42101773	4407
42101774	4408
42102091	4407
42102093	4437
42102095	4437
42102104	4437
42102145	3204
42102146	3215

Iveco	Kawe
42102147	3205
42102148	3245
42102149	3103
42102150	3215
42102152	4517
42102153	4211
42102154	4101
42102155	4104
42102157	4211
42102160	4152
42102161	4130
42102162	4137
42102163	4170
42102167	4477
42102168	4478
42102170	4380
42102171	4141
42102172	4226
42102173	4252
42102175	4173
42102177	4407
42102413	4176
42102970	4478
42103321	4611
42104649	4478
42104793	4407
42104821	4493
42104983	4407
42104991	4611
42112970	4478
42114181	4176
42114182	4175
42114448	4479
42114680	4407
42131800	4434
42132100	4141
42536464	4634
60148673	3356
77028185	2234
77040185	2120
77097010	2121
77097510	2121
77130185	3125
77414510	2120
77414520	2120
81705961	2121
86021261	3215
93801198	2234
93801299	2345
93806524	2234
93807195	2234
93807441	2234
93808507	2345
93811556	2345
93811557	2234
93812487	2274
93812507	2275

© Copyright KAWE, Raalte - Holland

Iveco	Kawe
94459823	4175
96062916	4437
98400707	3437
98400717	3437
98400724	3411
98400727	3411
98401893	2370
98406605	4477
98406607	3411
98417693	2371
98419240	2370
98435802	4437
98435804	4407
98435975	4437
98435977	4407
98436139	4479
98436141	4479
98436159	4478
98448583	2275
98460675	2274
98469384	2371
98469386	2371
98471635	2274
98471686	2274
98471689	2274
98471692	2275
98481323	2370
98481325	2370
98481328	2370
98484662	4408
98490360	2370
98495987	4477
98495997	4611
98495998	4478
98496005	4437
98496006	4407
98496859	2370
98496861	2371
98499254	4478
98499256	4479
99430261	4477
99430262	4611
99430263	4478
99430265	4479
99434788	3411
99445716	4437
99453753	4437
99463434	4437
99470872	2510
99478226	2510
500001619	3410
500292646	4437
500301459	4407
500324215	2274
500358239	3411
500392645	4437
500392849	4611

Iveco	Kawe
500392860	4478
504004852	2511
504048464	4630
504073840	2512
504079245	2511
0190 4749	932274
0190 4785	4611
0190 8520	932274
4210 2168	4611
4210 3321	4611
4210 4991	4611
5003 24215	932274
500301459EZ	4407
5040 4993	4616
5040 73840	932274
8739-47-50.110	3101
8751-52-51.35	4147
8751-52-51.55	4147
9381 2487	932274
9846 0675	932274
9847 1635	932274
9847 1686	932274
9847 1689	932274
9849 5997	4611
9943 0262	4611

Kassbohrer	Kawe
8.383.092.000	4101
8.383.110.000	4137
8.383.111.000	4130
8.383.130.000	1564
8.383.145.000	4159
8.383.156.000	3143
8.383.195.000	4152
8.383.203.000	4152
8.383.210.000	3436
8.383.218.000	3246
8.383.220.000	3436
8.383.225.000	4399
8.383.225.000	4404
8.383.243.000	4497
8.383.260.000	4141
8.383.261.000	3436
8.383.262.000	4399
8.383.262.000	4404
8.383.263.000	4497
8.383.265.000	4152
8.383.267.000	4425
8.383.267.000	4441
8.383.267.000	4536
8.383.270.000	4496
8.383.276.000	4194
8.383.281.000	4428
8.383.284.000	4137
8.383.285.000	4102
8.383.288.000	4130

© Copyright KAWE, Raalte - Holland

Kassbohrer	Kawe
8.383.295.000	4436
8.383.295.000	4501
8.383.299.000	4501
8.383.300.000	4500
8.383.310.000	4436
8.383.310.000	4501
8.383.311.000	4500
8.383.321.000	4486
8.383.322.000	4440
8.383.330.000	4514
8.383.335.000	4428
8.383.336.000	4499
8.383.349.000	4500
8.383.350.000	4499
8.389.335.000	4428
8.383.000.246.0	4496
8.383.195.000C	4152
8.383.218.000C	3246
8.383.220.000C	3436
8.383.225.000D	4399
8.383.225.000D	4404
8.383.263.000.0	4497
8.383.263.000.2	4497
8.383.265.000.2	4152
8.383.270.000C	4496
8.383.275.000.0	3143
8.383.321.000C	4486
8.383.335.000.2	4428
8.383.336.000C	4499
8.383.347.000C	4498
A0072503803	4105
A0112500403	4425
A0122508503	4486
A0132502103	4499
A0162501203	4498
A0172508403	4486
A0172508503	4498
A0172508603	4500

Leyland	Kawe
1385522	4452
ACU9202	4387
ACU9204	4211
ACU9205	4387
ACU9333	4458

Liebherr	Kawe
5031343	4155
503133308	4209
503133508	4131
5030-105	4131
5030-107	4209
5030-166	4209
5031-317	4105
5031-333	4209
5031-335	4131
5031-346	4209
5516 021 260	3205
5800 207 047	4199
5800 207 048	4152

Magirus	Kawe
1260096	4101
1261902	4197
1271885	3103
1271897	3103
1271999	4170
1278624	4170
1903836	4175
1903837	4408
1903838	4407
1903845	4175
1903847	3245
1903850	4101
1903854	4104
1903855	4101
1903857	3204
1903860	4104
1903862	4175
1903865	4175
1903871	4152
1903872	4197
1903873	4170
1903874	4197
1903876	4152
1903877	4197
1903879	4175
1903881	4175
1903884	4176
1903886	4175
1903887	4176
1903891	4175
1903893	4252
1903894	3215
1903897	4517
1903899	4175
1903900	4197
1903901	2221
1903911	4175
1903924	4175
1903925	4197
1903928	3215

© Copyright KAWE, Raalte - Holland

Magirus	Kawe
1903933	2221
1903934	3245
1903935	3204
1903936	4176
1903937	4176
1903938	4176
1903939	4176
1903940	4176
1903941	4176
1903944	4407
1903946	4152
1903947	4152
1903948	4101
1903949	4101
1903953	4104
1903954	4104
1903956	4170
1903957	4141
1904700	4141
1904701	4211
1904702	4252
1904703	4517
1904713	4197
1904714	4197
1904715	4197
1904716	4197
1904717	4197
1904758	3245
1904761	4175
1904762	4175
1904763	4175
1904777	4141
2242543	3103
2442543	3103
2442544	3103
2442557	4170
2442558	4170
2476075	4101
2477136	4197
2477897	4175
2477926	4197
2477929	4197
2477930	4170
2477936	4101
2478592	4152
2479854	3204
4457823	4175
4459836	2221
4691736	4175
4695661	4197
4699161	4176
4738961	4176
4739151	4176
4741461	4175
4741464	4176
4742136	4408
4766075	4197

Magirus	Kawe
4769116	4197
4837884	4176
4839133	4197
4857270	4197
42003402	3245
42003545	4152
42003637	4141
42.006.023	3245
42014718	4197
42.016.023	3245
42026023	3245
42026470	4152
42037235	4211
42037449	4152
42037450	4152
42037964	3215
42061357	4517
42061547	4252
42062184	4407
42062613	4176
42064572	4408
42064718	4408
42100538	4408
42100567	4175
42100571	4175
42100576	4175
42101773	4407
42101774	4408
42102144	2221
42102145	3204
42102146	3215
42.102.148	3245
42102149	3103
42102150	3215
42102152	4517
42102153	4211
42102154	4101
42102155	4104
42102157	4211
42102160	4152
42102162	4137
42102163	4170
42102171	4141
42102173	4252
42102413	4176
42114181	4176
42114182	4175
42159116	2221
86021261	3215
86021313	2221
94459823	4175
98484662	4408
8751-52-12.04	3103
8751-52-51.55	4147

© Copyright KAWE, Raalte - Holland

M.A.N.	Kawe
903.926.001	3103
903.937.001	3103
81.300.006.336	4199
81.300.006.587	4498
81.300.006.600	4498
81.300.006.601	4486
81.300.006.602	4499
81.300.007.220	4528
81.303.010.001	4602
81.303.010.008	2104
81.303.010.015	4166
81.303.010.038	4108
81.303.010.057	4138
81.303.010.059	4166
81.303.010.060	4108
81.303.010.064	4140
81.303.010.074	3101
81.303.010.088	4105
81.303.010.096	4137
81.303.010.097	4102
81.303.010.098	4138
81.303.010.099	4102
81.303.010.104	4152
81.303.010.106	4140
81.303.010.107	4102
81.303.010.111	4199
81.303.010.112	4141
81.303.010.114	4209
81.303.010.116	4141
81.303.010.117	4152
81.303.010.121	4208
81.303.010.126	4226
81.303.010.128	4199
81.303.010.134	4148
81.303.010.135	4510
81.303.010.148	4141
81.303.010.149	4152
81.303.010.150	4208
81.303.010.151	4209
81.303.010.152	4199
81.303.010.153	4109
81.303.010.155	4105
81.303.010.156	4226
81.303.010.161	4103
81.303.010.163	4152
81.303.010.166	4209
81.303.010.169	4208
81.303.010.170	2313
81.303.010.171	2313
81.303.010.176	3319
81.303.010.180	4152
81.303.010.181	4229
81.303.010.182	4229
81.303.010.183	4230
81.303.010.187	4108
81.303.010.191	4497
81.303.010.192	4497

M.A.N.	Kawe
81.303.010.193	3319
81.303.010.194	2313
81.303.010.201	4497
81.303.010.203	4211
81.303.010.206	4226
81.303.010.208	4497
81.303.010.213	4457
81.303.010.217	4401
81.303.010.218	4401
81.303.010.219	4401
81.303.010.220	4401
81.303.010.222	4402
81.303.010.223	4402
81.303.010.224	4402
81.303.010.225	4402
81.303.010.228	4152
81.303.010.229	4152
81.303.010.230	4152
81.303.010.231	4152
81.303.010.232	4497
81.303.010.234	4398
81.303.010.235	4399
81.303.010.238	4423
81.303.010.239	4423
81.303.010.240	4423
81.303.010.241	4423
81.303.010.242	4424
81.303.010.243	4424
81.303.010.244	4424
81.303.010.245	4424
81.303.010.246	4497
81.303.010.247	4199
81.303.010.248	4152
81.303.010.249	4141
81.303.010.250	4497
81.303.010.252	2313
81.303.010.253	3319
81.303.010.254	4434
81.303.010.256	4402
81.303.010.257	4402
81.303.010.258	4402
81.303.010.260	2313
81.303.010.261	3319
81.303.010.262	3319
81.303.010.263	4511
81.303.010.264	4230
81.303.010.265	4226
81.303.010.266	4229
81.303.010.270	4226
81.303.010.273	3388
81.303.010.274	3388
81.303.010.275	3388
81.303.010.277	4517
81.303.010.278	4517
81.303.010.279	4517
81.303.010.280	4517
81.303.010.283	4197

© Copyright KAWE, Raalte - Holland

M.A.N.	Kawe
81.303.010.284	4197
81.303.010.285	4197
81.303.010.286	4137
81.303.010.287	3205
81.303.010.288	4211
81.303.010.289	4402
81.303.010.290	4141
81.303.010.291	4457
81.303.010.292	4459
81.303.010.293	4199
81.303.010.295	4423
81.303.010.299	4463
81.303.010.300	4462
81.303.010.303	2104
81.303.010.305	4140
81.303.010.306	4102
81.303.010.307	4510
81.303.010.308	4208
81.303.010.309	4209
81.303.010.310	4103
81.303.010.313	4398
81.303.010.314	4399
81.303.010.316	4434
81.303.010.317	4434
81.303.010.318	4423
81.303.010.319	4423
81.303.010.320	4423
81.303.010.322	4402
81.303.010.323	4402
81.303.010.325	4402
81.303.010.326	4401
81.303.010.328	4424
81.303.010.329	4424
81.303.010.336	4138
81.303.010.337	4208
81.303.010.338	3101
81.303.010.339	4109
81.303.010.340	3103
81.303.010.341	4137
81.303.010.342	4141
81.303.010.343	4457
81.303.010.344	4459
81.303.010.346	4424
81.303.010.347	4423
81.303.010.350	3412
81.303.010.351	4484
81.303.010.352	4414
81.303.010.353	4516
81.303.010.354	4514
81.303.010.355	4513
81.303.010.358	4515
81.303.010.360	4402
81.303.010.364	4513
81.303.010.366	4402
81.303.010.369	4512
81.303.010.371	4423
81.303.010.375	4524

M.A.N.	Kawe
81.303.010.376	4513
81.303.010.377	4498
81.303.010.378	4508
81.303.010.380	3410
81.303.010.381	4513
81.303.010.382	4513
81.303.010.383	4402
81.303.010.385	4513
81.303.010.386	4513
81.303.010.388	4513
81.303.010.390	4402
81.303.010.391	4402
81.303.010.392	4528
81.303.010.393	4602
81.303.010.395	4602
81.303.010.402	4512
81.303.010.407	4402
81.303.010.408	4402
81.303.010.411	4618
81.303.010.413	4486
81.303.010.418	4402
81.303.010.419	4402
81.303.010.421	4486
81.303.010.433	4508
81.303.010.434	4612
81.303.010.438	4498
81.303.010.440	4499
81.303.010.441	4512
81.303.010.444	4634
81.303.010.445	4612
81.303.010.446	4612
81.303.010.450	4618
81.303.010.456	4498
81.303.010.457	4498
81.303.010.459	4499
81.303.010.460	4414
81.303.010.461	4524
81.303.010.463	4516
81.303.010.464	4402
81.303.010.466	4612
81.303.010.468	4618
81.303.010.469	4618
81.303.010.470	4618
81.303.010.473	4612
81.303.010.475	4602
81.303.010.487	4401
81.303.010.488	4612
81.303.010.490	4618
81.303.010.491	4618
81.303.010.492	4618
81.303.010.497	4498
81.303.010.498	4498
81.303.010.499	4486
81.303.010.500	4499
81.303.010.501	4402
81.303.010.502	4402
81.303.010.503	4414

© Copyright KAWE, Raalte - Holland

M.A.N.	Kawe
81.303.010.504	4402
81.303.010.505	4402
81.303.010.506	4402
81.303.010.507	4414
81.303.010.509	4499
81.303.010.511	4499
81.303.010.516	4508
81.303.010.520	4618
81.303.010.521	4512
81.303.010.524	4508
81.303.010.525	4612
81.303.010.526	4612
81.303.010.527	4612
81.303.010.529	4618
81.303.010.539	4528
81.303.010.556	4618
81.303.010.557	4508
81.303.010.560	4612
81.303.010.566	4635
81.303.010.990	4141
81.303.010.992	4459
81.303.011.002	4152
81.303.011.008	4511
81.303.014.485	4486
81.303.016.004	4166
81.303.016.005	4101
81.303.016.007	4102
81.303.016.008	4137
81.303.016.009	4138
81.303.016.012	4102
81.303.019.096	4137
81.303.019.097	4102
81.303.019.098	4138
81.303.019.099	4102
81.303.019.106	4140
81.303.019.110	4140
81.303.019.111	4199
81.303.019.114	4209
81.303.019.116	4141
81.303.019.121	4208
81.303.019.135	4510
81.303.019.149	4152
81.303.019.150	4208
81.303.019.151	4209
81.303.019.152	4199
81.303.019.163	4152
81.303.019.182	4229
81.303.019.183	4230
81.303.019.191	4497
81.303.019.201	4497
81.303.019.228	4152
81.303.019.232	4497
81.303.019.246	4497
81.303.019.247	4199
81.303.019.250	4497
81.303.019.260	2313
81.303.019.261	3319

M.A.N.	Kawe
81.303.019.263	4511
81.303.019.274	3388
81.303.019.275	3388
81.303.019.284	4197
81.303.019.303	2104
81.303.019.305	4140
81.303.019.306	4102
81.303.019.307	4510
81.303.019.312	4209
81.303.019.313	4398
81.303.019.314	4399
81.303.019.322	4402
81.303.019.325	4402
81.303.019.327	4401
81.303.019.329	4424
81.303.019.337	4208
81.303.019.338	3101
81.303.019.339	4109
81.303.019.340	3103
81.303.019.341	4137
81.303.019.346	4424
81.303.019.351	4423
81.303.019.358	4515
81.303.019.360	4402
81.303.019.377	4498
81.303.019.378	4508
81.303.019.381	4513
81.303.019.386	4513
81.303.019.393	4602
81.303.019.402	4512
81.303.019.438	4498
81.303.019.457	4498
81.303.019.475	4602
81.303.019.487	4401
81.303.019.492	4618
81.303.019.506	4499
81.303.019.516	4508
81.303.019.525	4612
81.303.019.557	4508
81.303.019.566	4635
81.991.641.328	4229
81.991.641.329	4230
88.303.010.009	4109
88.303.010.010	4110
88.303.010.015	4166
88.303.010.246	4497
88.303.010.339	4510
88.303.019.009	4109
90.903.926.001	3103
90.903.937.001	3103
90.903.939.007	4137

© Copyright KAWE, Raalte - Holland

Mercedes	Kawe
000 250 04 03	931086
000 250 05 03	2351
000 250 09 03	1564
000 250 11 03	1564
000 250 12 03	1564
000 250 15 03	1564
000 250 21 03	931086
000 250 22 03	931086
000 250 32 03	4147
000 250 33 03	2351
000 250 35 03	2351
000 250 39 03	931086
000 250 40 03	931086
000 250 41 03	931086
000 250 45 03	931086
000 250 62 03	1636
000 250 63 03	2122
000 250 6301	2122
000 250 67 03	1636
000 250 82 03	3100
000 250 89 03	3100
000 250 91 03	4147
000 250 9103	4147
000 250 92 03	4105
000 250 93 03	4166
000 250 99 03	3100
001 250 00 03	3100
001 250 02 03	4147
001 250 05 03	2351
001 250 0503	2351
001 250 06 03	2122
001 250 22 03	931701
001 250 26 03	3100
001 250 27 03	4147
001 250 36 03	2129
001 250 3603	2129
001 250 38 03	3100
001 250 3803	3100
001 250 39 03	3100
001 250 3903	3100
001 250 40 03	2351
001 250 4003	2129
001 250 4103	2129
001 250 55 03	4105
001 250 5503	4105
001 250 57 03	4147
001 250 58 03	4105
001 250 5903	3143
001 250 60 03	3143
001 250 6003	3143
001 250 67 03	4105
001 250 6703	4105
001 250 83 03	4105
001 250 97 03	4147
001 250 9703	4147
002 250 0003	4252
002 250 0403	3143

Mercedes	Kawe
002 250 05 03	4105
002 250 13 03	4147
002 250 1303	4147
002 250 14 03	4147
002 250 1403	4147
002 250 19 03	4240
002 250 25 03	3237
002 250 30 03	4240
002 250 33 03	4159
002 250 3303	4159
002 250 3403	3143
002 250 35 03	2122
002 250 3503	2122
002 250 39 03	3143
002 250 63 03	4166
002 250 6303	4166
002 250 6403	4166
002 250 74 03	2122
002 250 7403	2122
002 250 88 03	3143
002 250 8803	3143
002 250 97 03	4148
002 250 9703	4148
002 250 98 03	4148
002 250 9803	4148
002 250 99 03	4252
002 250 9903	4252
003 250 00 03	4252
003 250 0003	4252
003 250 06 03	4148
003 250 0603	4148
003 250 09 03	4148
003 250 0903	4148
003 250 18 03	931602
003 250 24 03	4380
003 250 2403	4380
003 250 33 03	3100
003 250 3303	3100
003 250 37 03	4240
003 250 3703	4240
003 250 38 03	1564
003 250 42 03	3237
003 250 51 03	4105
003 250 5103	4105
003 250 56 03	4194
003 250 5603	4194
003 250 62 03	4194
003 250 6203	4194
003 250 64 03	931602
003 250 71 03	4226
003 250 74 03	4148
003 250 7403	4148
003 250 79 03	4252
003 250 7903	4252
003 250 82 03	3143
003 250 8203	3143
003 250 83 03	3143

© Copyright KAWE, Raalte - Holland

Mercedes	Kawe
003 250 8303	3143
003 250 84 03	3202
003 250 8403	3202
003 250 8603	3143
003 250 8903	4252
003 250 95 03	4208
003 250 98 03	931602
004 250 1403	4252
004 250 26 03	3336
004 250 27 03	3336
004 250 30 03	3336
004 250 42 03	3237
004 250 49 03	3143
004 250 52 03	4208
004 250 66 03	2351
004 250 6603	2129
004 250 71 03	3336
004 250 73 03	4194
004 250 7303	4194
004 250 86 03	3237
004 250 8903	4166
004 250 90 03	4147
004 250 9003	4147
004 250 96 03	4404
004 250 9603	4404
005 250 01 03	4252
005 250 0103	4252
005 250 02 03	4252
005 250 0203	4252
005 250 05 03	931701
005 250 0603	3143
005 250 07 03	3143
005 250 17 03	1636
005 250 1903	4194
005 250 2103	4141
005 250 2403	4194
005 250 39 03	4194
005 250 3903	4194
005 250 40 03	4194
005 250 4003	4194
005 250 43 03	4148
005 250 4303	4148
005 250 4903	4166
005 250 53 03	3202
005 250 5303	3202
005 250 54 03	3321
005 250 55 03	3202
005 250 57 03	4148
005 250 60 03	4405
005 250 6003	4405
005 250 61 03	4405
005 250 6103	4405
005 250 64 03	4148
005 250 6403	4148
005 250 74 03	3209
005 250 77 03	4517
005 250 93 03	4404

Mercedes	Kawe
005 250 94 03	2351
005 250 95 03	2351
005 250 9503	2351
006 250 14 03	3337
006 250 15 03	3300
006 250 1703	4226
006 250 19 03	4368
006 250 45 03	4148
006 250 46 03	4148
006 250 4603	4148
006 250 47 03	4152
006 250 4703	4148
006 250 55 03	4226
006 250 62 03	4453
006 250 75 03	3371
006 250 7603	4226
006 250 7703	4252
006 250 78 03	3237
006 250 79 03	3371
006 250 80 03	3371
006 250 81 03	3372
006 250 82 03	3372
006 250 8703	4141
006 250 90 03	4148
006 250 9003	4148
006 250 95 03	4431
006 250 9503	4431
006 250 96 03	4431
006 250 9803	4252
006 250 9903	4252
007 250 0003	4252
007 250 02 03	4430
007 250 03 03	4430
007 250 0303	4430
007 250 0503	4141
007 250 08 03	4148
007 250 0803	4148
007 250 09 03	4148
007 250 0903	4148
007 250 10 03	4148
007 250 1003	4148
007 250 1203	4252
007 250 1303	4252
007 250 18 03	2129
007 250 1803	2129
007 250 1903	2129
007 250 21 03	2122
007 250 2103	2122
007 250 28 03	3202
007 250 2803	3202
007 250 29 03	3202
007 250 30 03	4194
007 250 38 03	4105
007 250 3803	4105
007 250 42 03	4252
007 250 43 03	4252
007 250 4303	4252

© Copyright KAWE, Raalte - Holland

Mercedes	Kawe
007 250 46 03	4433
007 250 4603	4433
007 250 47 03	4433
007 250 4703	4433
007 250 49 03	4432
007 250 50 03	4432
007 250 5003	4432
007 250 5503	4152
007 250 58 03	4460
007 250 5803	4460
007 250 59 03	4460
007 250 5903	4460
007 250 60 03	4428
007 250 61 03	4428
007 250 6803	4457
007 250 6903	4252
007 250 72 03	3202
007 250 74 03	4194
007 250 7403	4194
007 250 79 03	931602
007 250 80 03	931602
007 250 88 03	931701
007 250 89 03	931701
007 250 98 03	3371
007 250 99 03	3371
007 250 9903	3371
008 250 06 03	3372
008 250 0603	3372
008 250 0803	4199
008 250 13 03	4427
008 250 1303	4427
008 250 14 03	4427
008 250 1403	4427
008 250 16 03	4433
008 250 1603	4433
008 250 17 03	4432
008 250 1703	4432
008 250 19 03	4425
008 250 1903	4425
008 250 20 03	4425
008 250 2003	4425
008 250 22 03	2351
008 250 2203	2351
008 250 23 03	2351
008 250 2303	2351
008 250 27 03	4252
008 250 2703	4252
008 250 28 03	4252
008 250 36 03	4425
008 250 3603	4425
008 250 37 03	4425
008 250 3703	4425
008 250 42 03	4368
008 250 43 03	3237
008 250 4603	4194
008 250 51 03	4425
008 250 5103	4425

Mercedes	Kawe
008 250 72 03	3143
008 250 7203	3143
008 250 74 03	4405
008 250 7403	4405
008 250 76 03	4226
008 250 7603	4226
008 250 79 03	4404
008 250 7903	4404
008 250 80 03	4404
008 250 8003	4404
008 250 81 03	4404
008 250 82 03	4433
008 250 8203	4433
008 250 83 03	4432
008 250 8303	4432
008 250 9503	4141
008 250 97 03	4493
008 250 9703	4493
008 250 98 03	4493
008 250 9803	4493
009 250 01 03	4494
009 250 0103	4494
009 250 02 03	4494
009 250 0203	4494
009 250 1203	3143
009 250 1303	3143
009 250 14 03	3321
009 250 17 03	4418
009 250 18 03	4418
009 250 1803	4418
009 250 19 03	4440
009 250 1903	4440
009 250 20 03	4486
009 250 2003	4402
009 250 21 03	4460
009 250 2103	4460
009 250 2303	4141
009 250 31 03	4460
009 250 3103	4460
009 250 32 03	3100
009 250 3203	3100
009 250 33 03	3100
009 250 3303	3100
009 250 40 03	4147
009 250 4003	4147
009 250 43 03	4426
009 250 4303	4426
009 250 44 03	4426
009 250 4403	4426
009 250 52 03	4453
009 250 53 03	4453
009 250 55 03	3237
009 250 56 03	3237
009 250 57 03	3337
009 250 62 03	4368
009 250 63 03	4368
009 250 64 03	4368

© Copyright KAWE, Raalte - Holland

Mercedes	Kawe
009 250 65 03	4368
009 250 6603	3143
009 250 67 03	3336
009 250 80 03	4368
009 250 85 03	4368
009 250 92 03	1636
009 250 96 03	3100
009 250 9603	3100
009 250 98 03	3103
009 250 9803	3103
010 250 00 03	4148
010 250 0003	4148
010 250 02 03	4159
010 250 0203	4159
010 250 03 03	4380
010 250 0303	4380
010 250 11 03	931701
010 250 12 03	931086
010 250 14 03	4511
010 250 15 03	4240
010 250 1503	4240
010 250 1703	4226
010 250 1803	4226
010 250 22 03	4511
010 250 2203	4511
010 250 36 03	4166
010 250 3603	4105
010 250 41 03	3300
010 250 4703	4226
010 250 4803	4226
010 250 49 03	1636
010 250 55 03	4426
010 250 57 03	4526
010 250 5703	4526
010 250 58 03	4526
010 250 5803	4526
010 250 61 03	4493
010 250 6103	4493
010 250 62 03	4493
010 250 6203	4493
010 250 63 03	4493
010 250 6303	4493
010 250 65 03	4494
010 250 6503	4494
010 250 66 03	4494
010 250 6603	4494
010 250 67 03	4494
010 250 6703	4494
010 250 74 03	4404
010 250 7403	4404
010 250 75 03	4431
010 250 76 03	4430
010 250 77 03	4433
010 250 7703	4433
010 250 78 03	4432
010 250 7803	4432
010 250 79 03	4493

Mercedes	Kawe
010 250 7903	4493
010 250 80 03	4494
010 250 8003	4494
010 250 83 03	3321
010 250 84 03	4368
010 250 85 03	2351
010 250 8503	2351
010 250 86 03	3143
010 250 8603	3143
010 250 88 03	4428
010 250 89 03	4428
010 250 8903	4428
010 250 91 03	4427
010 250 9103	4427
010 250 92 03	4427
010 250 9203	4427
011 250 00 03	4148
011 250 0003	4148
011 250 01 03	4148
011 250 0103	4148
011 250 02 03	4148
011 250 0203	4148
011 250 04 03	4425
011 250 0403	4425
011 250 06 03	4460
011 250 0603	4460
011 250 08 03	4426
011 250 0803	4426
011 250 13 03	4431
011 250 14 03	4431
011 250 15 03	4431
011 250 1503	4431
011 250 17 03	4430
011 250 18 03	4430
011 250 19 03	4430
011 250 1903	4430
011 250 30 03	4440
011 250 3003	4440
011 250 33 03	3209
011 250 36 03	3705
011 250 55 03	931999
011 250 56 03	931999
011 250 57 03	931999
011 250 61 03	4493
011 250 6103	4493
011 250 62 03	4493
011 250 63 03	4493
011 250 6303	4252
011 250 65 03	4494
011 250 66 03	4494
011 250 67 03	4494
011 250 6703	4494
011 250 70 03	1564
011 250 72 03	3336
011 250 74 03	3202
011 250 8103	4199
011 250 90 03	4486

© Copyright KAWE, Raalte - Holland

Mercedes	Kawe
009 250 65 03	4368
009 250 6603	3143
009 250 67 03	3336
009 250 80 03	4368
009 250 85 03	4368
009 250 92 03	1636
009 250 96 03	3100
009 250 9603	3100
009 250 98 03	3103
009 250 9803	3103
010 250 00 03	4148
010 250 0003	4148
010 250 02 03	4159
010 250 0203	4159
010 250 03 03	4380
010 250 0303	4380
010 250 11 03	931701
010 250 12 03	931086
010 250 14 03	4511
010 250 15 03	4240
010 250 1503	4240
010 250 1703	4226
010 250 1803	4226
010 250 22 03	4511
010 250 2203	4511
010 250 36 03	4166
010 250 3603	4105
010 250 41 03	3300
010 250 4703	4226
010 250 4803	4226
010 250 49 03	1636
010 250 55 03	4426
010 250 57 03	4526
010 250 5703	4526
010 250 58 03	4526
010 250 5803	4526
010 250 61 03	4493
010 250 6103	4493
010 250 62 03	4493
010 250 6203	4493
010 250 63 03	4493
010 250 6303	4493
010 250 65 03	4494
010 250 6503	4494
010 250 66 03	4494
010 250 6603	4494
010 250 67 03	4494
010 250 6703	4494
010 250 74 03	4404
010 250 7403	4404
010 250 75 03	4431
010 250 76 03	4430
010 250 77 03	4433
010 250 7703	4433
010 250 78 03	4432
010 250 7803	4432
010 250 79 03	4493

Mercedes	Kawe
010 250 7903	4493
010 250 80 03	4494
010 250 8003	4494
010 250 83 03	3321
010 250 84 03	4368
010 250 85 03	2351
010 250 8503	2351
010 250 86 03	3143
010 250 8603	3143
010 250 88 03	4428
010 250 89 03	4428
010 250 8903	4428
010 250 91 03	4427
010 250 9103	4427
010 250 92 03	4427
010 250 9203	4427
011 250 00 03	4148
011 250 0003	4148
011 250 01 03	4148
011 250 0103	4148
011 250 02 03	4148
011 250 0203	4148
011 250 04 03	4425
011 250 0403	4425
011 250 06 03	4460
011 250 0603	4460
011 250 08 03	4426
011 250 0803	4426
011 250 13 03	4431
011 250 14 03	4431
011 250 15 03	4431
011 250 1503	4431
011 250 17 03	4430
011 250 18 03	4430
011 250 19 03	4430
011 250 1903	4430
011 250 30 03	4440
011 250 3003	4440
011 250 33 03	3209
011 250 36 03	3705
011 250 55 03	931999
011 250 56 03	931999
011 250 57 03	931999
011 250 61 03	4493
011 250 6103	4493
011 250 62 03	4493
011 250 63 03	4493
011 250 6303	4252
011 250 65 03	4494
011 250 66 03	4494
011 250 67 03	4494
011 250 6703	4494
011 250 70 03	1564
011 250 72 03	3336
011 250 74 03	3202
011 250 8103	4199
011 250 90 03	4486

© Copyright KAWE, Raalte - Holland

Mercedes	Kawe
011 250 9003	4488
011 250 95 03	4430
011 250 9503	4430
011 250 96 03	4430
011 250 9603	4430
011 250 98 03	4431
011 250 9803	4431
011 250 99 03	4431
011 250 9903	4431
012 250 02 03	4152
012 250 03 03	4152
012 250 04 03	4152
012 250 1103	4141
012 250 14 03	4460
012 250 1403	4460
012 250 15 03	4460
012 250 1503	4460
012 250 17 03	4486
012 250 1703	4486
012 250 18 03	4486
012 250 1803	4486
012 250 2403	4141
012 250 2503	4141
012 250 2603	4141
012 250 3303	4141
012 250 36 03	3237
012 250 58 03	4440
012 250 5803	4440
012 250 6503	4152
012 250 6703	4194
012 250 69 03	4148
012 250 6903	4148
012 250 84 03	4486
012 250 85 03	4486
012 250 8503	4487
012 250 86 03	4426
012 250 8603	4426
012 250 88 03	4426
012 250 90 03	4426
012 250 9003	4426
012 250 91 03	4426
012 250 9103	4426
013 250 13 03	4440
013 250 1303	4440
013 250 14 03	4440
013 250 1403	4440
013 250 16 03	4486
013 250 17 03	4486
013 250 1703	4488
013 250 18 03	4440
013 250 1803	4440
013 250 20 03	4460
013 250 21 03	4460
013 250 2103	4460
013 250 25 03	4440
013 250 2503	4440
013 250 26 03	4425

Mercedes	Kawe
013 250 2603	4425
013 250 27 03	4440
013 250 2703	4440
013 250 28 03	4486
013 250 2803	4488
013 250 30 03	4460
013 250 3003	4460
013 250 33 03	4486
013 250 3503	4487
013 250 38 03	4426
013 250 3803	4426
013 250 39 03	4460
013 250 3903	4460
013 250 41 03	4425
013 250 4103	4425
013 250 42 03	4440
013 250 4203	4440
013 250 49 03	3301
013 250 54 03	2351
013 250 74 03	4526
013 250 7403	4526
013 250 79 03	4526
013 250 7903	4526
013 250 82 03	3143
013 250 8503	2351
013 250 87 03	4526
013 250 8703	4526
013 250 88 03	4526
013 250 8803	4526
013 250 89 03	2351
013 250 92 03	3143
013 250 9203	3143
013 250 95 03	3372
013 250 98 03	3371
014 250 01 03	3300
014 250 08 03	4428
014 250 41 03	931997
014 250 42 03	931997
014 250 43 03	931997
014 250 56 03	3372
014 250 57 03	3372
014 250 64 03	3372
014 250 65 03	3372
014 250 68 03	4426
014 250 6803	4426
014 250 70 03	4428
014 250 76 03	4526
014 250 7603	4526
014 250 77 03	4526
014 250 7703	4526
014 250 78 03	4526
014 250 7803	4526
014 250 88 03	3100
014 250 89 03	3100
014 250 94 03	2122
014 250 99 03	4486
015 250 00 03	4486

© Copyright KAWE, Raalte - Holland

Mercedes	Kawe
015 250 0003	4487
015 250 02 03	4460
015 250 0203	4460
015 250 22 03	4425
015 250 2203	4425
015 250 23 03	4460
015 250 2303	4460
015 250 24 03	4526
015 250 2403	4526
015 250 26 03	4548
015 250 27 03	4426
015 250 2703	4426
015 250 28 03	4486
015 250 30 03	4486
015 250 3003	4487
015 250 32 03	4426
015 250 3203	4426
015 250 39 03	4440
015 250 3903	4440
015 250 40 03	4440
015 250 4003	4440
015 250 46 03	4606
015 250 4603	4606
015 250 55 03	3705
015 250 63 03	4606
015 250 6303	4606
015 250 65 03	4493
015 250 66 03	4493
015 250 68 03	4494
015 250 71 03	4518
015 250 7103	4518
015 250 72 03	4518
015 250 7203	4518
015 250 73 03	4518
015 250 7303	4518
015 250 75 03	4518
015 250 7503	4518
015 250 76 03	4518
015 250 7603	4518
015 250 77 03	4518
015 250 7703	4518
015 250 79 03	4523
015 250 7903	4523
015 250 80 03	4523
015 250 8003	4523
015 250 81 03	4523
015 250 8103	4523
015 250 83 03	4522
015 250 8303	4522
015 250 84 03	4522
015 250 8403	4522
015 250 85 03	4522
015 250 8503	4522
015 250 93 03	4430
015 250 94 03	4431
015 250 95 03	4426
015 250 9503	4426

Mercedes	Kawe
015 250 98 03	4519
015 250 99 03	4519
016 250 00 03	4519
016 250 01 03	4519
016 250 03 03	4519
016 250 04 03	4519
016 250 05 03	4519
016 250 07 03	4440
016 250 08 03	4440
016 250 09 03	4425
016 250 0903	4425
016 250 10 03	4425
016 250 12 03	4440
016 250 13 03	4440
016 250 14 03	4486
016 250 15 03	4486
016 250 17 03	4460
016 250 1703	4460
016 250 18 03	4460
016 250 19 03	4428
016 250 21 03	3708
016 250 25 03	4440
016 250 2503	4440
016 250 26 03	4440
016 250 2603	4440
016 250 27 03	4425
016 250 2703	4425
016 250 28 03	4425
016 250 2803	4425
016 250 29 03	4440
016 250 2903	4440
016 250 30 03	4486
016 250 31 03	4486
016 250 33 03	4486
016 250 3303	4487
016 250 34 03	4486
016 250 3403	4487
016 250 3503	4499
016 250 3603	4499
016 250 3703	4499
016 250 38 03	4426
016 250 3803	4426
016 250 39 03	4426
016 250 3903	4426
016 250 40 03	4526
016 250 41 03	4526
016 250 42 03	4526
016 250 43 03	4460
016 250 4303	4460
016 250 44 03	4460
016 250 4403	4460
016 250 45 03	4486
016 250 4603	4499
016 250 47 03	4440
016 250 49 03	4426
016 250 50 03	4526
016 250 5003	4526

© Copyright KAWE, Raalte - Holland

Mercedes	Kawe
016 250 81 03	4605
016 250 8103	4605
016 250 82 03	4605
016 250 8203	4605
016 250 83 03	4605
016 250 8303	4605
016 250 85 03	3704
016 250 87 03	3705
016 250 88 03	3706
016 250 90 03	3706
016 250 9403	4521
016 250 9503	4521
016 250 9603	4521
016 250 98 03	4520
016 250 9803	4520
016 250 99 03	4520
016 250 9903	4520
017 250 00 03	4520
017 250 0003	4520
017 250 03 03	4523
017 250 04 03	4522
017 250 05 03	4607
017 250 0503	4607
017 250 06 03	4607
017 250 0603	4607
017 250 09 03	4523
017 250 11 03	4523
017 250 13 03	4527
017 250 40 03	3372
017 250 47 03	4426
017 250 48 03	4426
017 250 49 03	4426
017 250 53 03	4428
017 250 54 03	4428
017 250 55 03	4428
017 250 67 03	4519
017 250 68 03	4519
017 250 69 03	4519
017 250 6903	4613
017 250 75 03	931999
017 250 84 03	4486
017 250 85 03	4516
017 250 86 03	4500
017 250 87 03	4499
017 250 90 03	4440
018 250 11 03	4523
018 250 13 03	4523
018 250 2003	4499
018 250 22 03	4518
018 250 23 03	4518
018 250 24 03	4518
018 250 25 03	4518
018 250 36 03	4426
018 250 37 03	4194
018 250 45 01	4368
018 250 60 03	4523
018 250 71 03	4518

Mercedes	Kawe
018 250 80 03	4402
018 250 85 03	4522
018 250 92 03	4607
018 250 93 03	4460
018 250 94 03	4499
018 250 9403	4499
018 250 95 03	4486
018 250 96 03	4486
019 250 04 03	4440
019 250 08 03	4460
019 250 36 03	4601
019 250 3603	4601
019 250 3703	4601
019 250 42 03	4607
019 250 52 03	4523
019 250 53 03	4522
019 250 54 03	4518
019 250 55 03	4519
019 250 56 03	4613
019 250 5603	4613
019 250 57 03	4518
019 250 58 03	4519
019 250 59 03	4522
019 250 60 03	4518
019 250 61 03	4523
019 250 65 01	4632
019 250 66 03	4499
019 250 68 03	4460
019 250 6903	4613
019 250 8703	4499
019 250 91 03	4607
019 250 97 03	4605
020 250 00 03	4606
020 250 02 03	4605
020 250 15 03	4518
020 250 17 03	4634
020 250 31 03	4632
020 250 4303	4613
020 250 58 03	4499
020 250 59 03	4486
020 250 89 03	4519
020 250 94 03	4523
020 250 97 03	4440
020 250 98 01	4523
136 250 04 03	931086
136 250 05 03	931086
180 250 03 03	931086
187 250 05 03	931086
317 250 04 03	4105
319 250 03 03	931086
319 250 04 03	931086
319 250 06 03	931086
319 250 07 03	931086
319 250 09 03	931086
319 250 10 03	931086
319 250 12 03	931701
319 250 13 03	931086

© Copyright KAWE, Raalte - Holland

Mercedes	Kawe
344 250 72 03	4105
345 250 75 03	3143
621 250 00 03	1636
695 250 70 03	4403
A 007 250 80 03	931602
A 014 250 01 03	3300
A 016 250 88 03	3706
A0082507903	4404
A0112501703	4430
A0112506203	4493
A0112506303	4493
A0112506703	4494
A0122500203	4152
A0122506903	4148
A0122509103	4426
A0142506803	4426
A0142508803	3100
A015 250 4603	4606
A015 250 7903	4523
A015 250 8003	4523
A015 250 8103	4523
A015 250 8303	4522
A015 250 8403	4522
A015 250 8503	4522
A0152506503	4493
A0152506803	4494
A016 250 8103	4605
A0162501203	4498
A0162509803	4520

Neoplan	Kawe
11010031	4499
11068881	4514
11079828	4499
421031100	4431
421035300	4499

Nissan	Kawe
30100-D8705	3700
30100-D8706	3701
30100-D8704	3702
073106-1	4177

OAF	Kawe
81303010338	3101
81303010261	3319
81303010274	3388
81303010380	3410
81303010306	4102
81303010341	4137
81303010305	4140
81303019305	4140
81303010342	4141

OAF	Kawe
81.303.010.228	4152
81303010284	4197
81303010247	4199
81303010293	4199
81303010179	4380
81303010327	4401
82303010039	4404
82303010044	4407
81303010291	4457
81303010343	4457
81303010299	4463
81303010351	4484
81303010250	4497
81303010377	4498
81.303.010.459	4499
81303010279	4517

Pegaso	Kawe
624502.00	4438
624506.00	4446
775457.00	4446

Renault	Kawe
0000 165 155	4376
0000 165 655	4376
0000 165 658	4392
0000 165 660	3121
0000 165 717	4373
0001 140 733	4485
0001 141 034	4176
0001 144 060	4480
0001 150 513	4485
0001 151 423	4480
0001 151 856	3390
0001 152 310	4375
0001 154 566	4375
0023 521 010	4388
0023 521 010	4388
0023 521 102	3121
0023 521 136	4388
0023 618 037	4105
0023 618 037	4105
0023 618 123	4633
0023 618 123	4633
0023 618 130	4485
0023 618 131	4374
0023 618 153	4485
0023 618 156	4372
0023 618 158	4226
0023 618 158	4226
0023 618 162	3367
0023 618 167	4373
0023 618 186	4240
0023 618 194	4373

© Copyright KAWE, Raalte - Holland

Renault	Kawe
0023 618 195	4376
0023 618 197	4374
0023 818 037	4105
5000 053 201	4377
5000 053 522	4390
5000 054 230	3121
5000 057 139	4232
5000 057 463	2116
5000 059 198	4403
5000 059 201	4377
5000 059 526	4531
5000 208 271	4377
5000 243 161	4108
5000 243 161	4108
5000 244 067	4533
5000 244 067	4533
5000 273 023	4102
5000 273 555	3101
5000 273 555	3101
5000 273 559	3101
5000 275 006	4138
5000 277 211	4140
5000 277 273	4137
5000 277 273	4137
5000 278 271	4141
5000 278 423	4140
5000 278 432	4140
5000 278 432	4140
5000 278 449	4138
5000 278 449	4138
5000 280 374	4102
5000 289 010	4511
5000 289 368	4240
5000 293 325	4373
5000 295 069	4199
5000 295 408	4102
5000 296 267	2116
5000 296 272	3121
5000 296 277	4391
5000 296 322	4390
5000 296 325	4376
5000 296 349	4377
5000 404 380	931858
5000 404 380	931858
5000 456 368	3391
5000 456 369	3367
5000 534 250	4373
5000 534 309	4389
5000 559 741	4148
5000 587 571	4252
5000 589 571	4252
5000 612 839	4232
5000 613 533	4232
5000 613 602	4529
5000 613 690	2358
5000 613 690	2358
5000 660 797	4485

Renault	Kawe
5000 660 977	4373
5000 660 978	4529
5000 670 325	4376
5000 677 002	4375
5000 677 007	4375
5000 677 053	4480
5000 677 055	4480
5000 677 055	4408
5000 677 063	4391
5000 677 064	3367
5000 677 072	3367
5000 677 074	4232
5000 677 080	2217
5000 677 087	3390
5000 677 115	2217
5000 677 127	2217
5000 677 128	2358
5000 677 128	2358
5000 677 130	4485
5000 677 134	4375
5000 677 154	4375
5000 677 159	2217
5000 677 160	2358
5000 677 165	4483
5000 677 165	4483
5000 677 176	3367
5000 677 176	3437
5000 677 196	931858
5000 677 196	931858
5000 677 211	2377
5000 677 211	2377
5000 677 216	4533
5000 677 216	4533
5000 677 221	2377
5000 677 221	2377
5000 677 243	4375
5000 677 244	4375
5000 677 249	4534
5000 677 249	4534
5000 677 250	4375
5000 677 252	4372
5000 677 253	4373
5000 677 254	4480
5000 677 264	4517
5000 677 266	4392
5000 677 267	4393
5000 677 268	3390
5000 677 268	4529
5000 677 269	4374
5000 677 270	4633
5000 677 270	4633
5000 677 271	4485
5000 677 271	4485
5000 677 285	4480
5000 677 285	4480
5000 677 294	4482
5000 677 294	4482

© Copyright KAWE, Raalte - Holland

Renault	Kawe
5000 677 295	4483
5000 677 308	3437
5000 677 328	4375
5000 677 343	4375
5000 738 593	4232
5000 783 985	4372
5000 785 114	4226
5000 786 313	4392
5000 788 292	4375
5000 788 792	4375
5000 789 351	4170
5000 790 457	4393
5000 790 458	4374
5000 790 517	4633
5000 790 518	4372
5000 790 658	4374
5000 791 029	2359
5000 804 739	4485
5000 808 271	4377
5000 809 159	4388
5000 811 986	4392
5000 813 373	4373
5000 814 226	3121
5000 821 053	4152
5000 821 820	4170
5000 822 110	4373
5000 822 147	4252
5001 001 621	4199
5001 001 628	4152
5001 824 450	4480
5001 824 450	4480
5001 830 115	4393
5001 830 917	931858
5001 830 917	931858
5001 830 920	2217
5001 830 942	3390
5001 830 948	4376
5001 831 484	4388
5001 844 101	4631
5001 850 289	4634
5010 042 904	2217
5010 244 018	4614
5010 244 019	4621
5010 244 043	4529
5010 244 043	4529
5010 244 045	4485
5010 244 045	4485
5010 244 067	4533
5010 244 067	4533
5010 244 077	4530
5010 244 077	4530
5010 244 079	4485
5010 244 079	4485
5010 244 091	4531
5010 244 091	4531
5010 244 119	4610
5010 244 144	3437

Renault	Kawe
5010 244 144	3437
5010 244 184	4375
5010 244 213	3412
5010 244 242	4530
5010 244 242	4530
5010 244 256	4375
5010 244 303	4512
5010 244 324	4515
5010 244 325	4512
5010 244 379	4375
5010 244 404	4393
5010 244 412	4375
5010 245 445	4533
5010 245 447	4531
5010 245 447	4531
5010 245 448	4375
5010 245 448	4532
5010 245 455	4512
5010 245 703	4610
5010 245 703	4610
5010 245 896	932274
5010 452 507	4531
5010 452 572	4524
5010 545 038	4512
5010 545 829	4512
5430 013 403	4375
5430 120 506	4375
5516 021 260	3205
5516 021 262	4232
5516 021 264	4232
5516 021 432	3205
5800 207 047	4199
5800 207 048	4152
74 20 707 024	4622
74 20 707 025	4628
74 20 730 008	4626
7700 260 064	931858
7700 746 869	931858
7701 012 756	4102
7701 012 756	4102
8000 243 160	4170

Saturn	Kawe
442.3-7053-504.6	4336
442.3-7053-523.6	4336
442.3-7053-590.6	4336
442.3-7053-592.6	4336

© Copyright KAWE, Raalte - Holland

Scania	Kawe
190326	4114
247244	4397
264078	4397
264192	4186
264195	4187
264787	4397
274244	4397
294885	4397
304382	4250
304384	4250
304391	4186
304394	4250
304398	4250
306660	4397
314820	4237
315080	4217
315424	4216
315445	4216
315508	4187
315509	4186
315794	4237
324265	4237
326265	4237
328046	4237
329440	4250
360351	4250
361055	4250
363671	4237
364378	4416
365063	4250
365135	4416
365223	4250
365323	4250
369849	4416
375656	4468
387691	4237
388139	4244
388139	4250
550417	4250
571223	4502
571224	4507
571250	4397
571251	4415
571252	4250
571253	4468
571254	4416
571255	4465
571256	4495
571258	4187
571259	4186
571260	4217
571261	4237
571263	4467
571265	4250
571268	4495
571270	4627
571271	4495

Scania	Kawe
571280	4468
571282	4416
571283	4495
571284	4495
571285	4416
571288	4416
571290	4416
571291	4507
571292	4495
571295	4495
571300	4495
1101588	4416
1102428	4465
1103478	4397
1103479	4397
1103482	4397
1103483	4217
1103484	4187
1103485	4186
1103489	4397
1104305	4250
1104306	4415
1108445	4468
1111148	4495
1111149	4468
1111150	4465
1116682	4415
1210032	4495
1302903	4237
1304781	4416
1318603	4465
1319046	4415
1321253	4495
1321258	4495
1323138	4467
1324883	4495
1332108	4250
1332619	4397
1335282	4502
1340192	4495
1349349	4507
1355282	4502
1367172	4416
1368697	4495
1386931	4495
1387021	4416
1390374	4507
1409769	4495
1412319	4495
1444110	4495
1510032	4495
1749123	4495
6490375	4114
1436 695	4627
1749 124	4627
571280 (Sachs)	4468
571280 (Valeo)	4244

© Copyright KAWE, Raalte - Holland

Setra	Kawe
8.383.195.000C	4152
8.383.195.000	4152
8.383.203.000	4152
8.383.265.000	4152

Sicca	Kawe
5292190	4155
5290559	4175
5292189	4175

Sisu	Kawe
130-210-4341	4452

Steyr	Kawe
614160003	4101
614160013	4102
614160017	4102
614160734	4102
614160904	4102
1614160734	4102
61260160002	4199
61460160002	4240
61460160003	4137
61460160904	4137
61500160002	4152
61560160001	4435
61560160901	4435
69200160002	3387
69200160009	3387
69200160010	3412
69200160904	3412
81.303.010.350	3412
81303010378	4508
81.303.010.380	3410
81303010393	4602
81303010395	4602
81303019393	4602
81500160011	4252
99112160006	4435
99112160007	4601
99114160020	4252
99114160027	4429
99114160030	4252
130.6A.16.0903	1636
306.A1.60.003	1636
614.16.0734	4102
614.60.16.0904	4137
614E160003	4137
815.00.16.0017	4252
892.00.16.0004	4152
892.00.16.0007	4152
991.00.16.0003	4493
991.12.16.0006	4435

Steyr	Kawe
991.12.16.0007	4601
991.12.16.0008	4435
991.12.16.0009	4601
991.12.16.0906	4435
991.14.16.0007	4399
991.14.16.0017	4252
991.14.16.0020	4252
991.14.16.0027	4429
991.14.16.0030	4252
991.14.16.0032	4404
991.14.16.0036	4429
991.14.16.0738	4398
991.14.16.0907	4252
991.14.16.0911	4398
991.14.16.0913	4404

Still	Kawe
014 707	1564

Tam	Kawe
2618091	3103
5024064	3103
5052220	4147
5179629	4104
5253497	4152
5516382	4152
5601007	3245
5615602	4500
5616893	4141
5650301	4152
5654556	4508

van Hool	Kawe
4695661	4197
10628953	4428
10657411	4426
10696404	4527
10720699	4635
10725736	4486
10737529	4498
10739529	4498
10787669	4514
42026023	3245
632100090	4175
632100110	4176
632100210	4252
632100380	4404
632100410	4175
632100470	4497
632101110	4497
632101210	4497
632101220	4404
632101260	4459

© Copyright KAWE, Raalte - Holland

van Hool	Kawe
632101350	4252
632101370	4459
632101440	4211
632101480	4152
632101600	4463
632101660	4499
632101690	4462
632101850	4459
632 101 360	4252

Volvo	Kawe
267161	4219
267168	3190
267179	4155
267221	4203
267236	4207
267237	4206
267249	4155
267328	4219
267417	4213
267418	4219
267446	4404
267447	4398
267492	4155
301812	4155
335061	4155
346320	4213
354925	4109
355021	4109
355023	4155
364240	4110
1521246	4471
1521717	4609
1521726	4620
1524768	4472
1524771	4407
1526046	4207
1526047	4206
1526199	4358
1526214	4219
1527122	4358
1527123	4359
1527284	4190
1527285	4469
1527308	3190
1527445	4155
1527518	4417
1527519	4470
1527521	4470
1527523	4207
1527524	4206
1527911	4359
1527912	4358
1655151	4469
1655152	4190
1655163	4109

Volvo	Kawe
1655164	4110
1655235	4155
1655334	4420
1655335	4419
1655648	4207
1655648	4399
1655649	4206
1655649	4398
1655676	4417
1655677	4470
1655678	4470
1655686	4359
1655687	4358
1655773	4155
1655878	4421
1655879	4421
1667256	4470
1667927	4359
1667928	4398
1667929	4404
1667930	4207
1667931	4203
1668009	4213
1668369	4420
1668370	4419
1668372	4207
1668373	4206
1668375	4473
1668537	4407
1668618	4472
1668667	4471
1668671	4472
1668672	4407
1668674	4420
1668675	4473
1668677	4421
1668678	4421
1668929	4506
1668981	4421
1668982	4421
1668983	4407
1669138	4476
1669139	4475
1669141	4474
1669142	4473
1673859	4472
3018127	4155
3018128	4219
3018130	4110
3018130	4209
3018131	4109
3018131	4208
3124470	4190
3124471	4469
3124472	4155
3127465	3190
3191766	4622

© Copyright KAWE, Raalte - Holland

Volvo	Kawe
3191767	4628
3950706	3709
3952875	3709
5002241	4207
5002242	4207
5002243	4206
5100001	4155
5100004	4109
5100006	4207
5100007	4206
5100057	4109
5100109	4109
6794389	3190
6794390	4190
6794391	4469
6795045	4155
8112101	4155
8112102	4219
8112103	4110
8112104	4109
8112105	4417
8112106	4470
8112107	4470
8112108	4207
8112109	4206
8112110	4419
8112111	4358
8112112	4155
8112113	4420
8112114	4419
8112116	3190
8112117	4190
8112118	4469
8112122	4359
8112123	4398
8112124	4399
8112125	4207
8112126	4203
8112127	4421
8112128	4421
8112129	4213
8112131	4155
8112134	4155
8112136	4155
8112138	4219
8112139	4203
8112149	4470
8112159	4470
8112167	4109
8112168	4109
8112186	4190
8112189	4469
8112194	4407
8112222	4472
8112309	4190
8112310	4469
8112311	4155

Volvo	Kawe
8112340	4471
8112539	3190
8112600	4474
8112601	4473
8112604	4476
8112605	4475
8112662	4506
8112839	3190
8112841	4190
8112843	4469
8112845	4155
8112924	4472
8113054	4407
8113238	3709
8113257	4472
8113468	4609
8113658	4620
8113947	4609
8113993	4620
8171426	4622
8171496	4609
8171497	4620
8172732	4624
8172802	4622
8172803	4628
20366222	4626
20366269	4623
20366563	4626
20366591	4625
20366592	4624
20366595	4624
20525015	4628
20526951	4625
85000238	4628
85000239	4622
85000240	4628
85000241	4622
85000242	4626
85000243	4626
85000244	4625
85000245	4624
85000265	4628
85000277	4622
85000279	4628
1668370-8	4419
8500 0272	4626

© Copyright KAWE, Raalte - Holland

Notities - Notes

© Copyright KAWE, Raalte - Holland

Luk	Kawe
500 0001 10	989154
500 0003 10	989700
500 0006 20	989012
500 0008 20	9815
500 0017 11	989884
500 0052 20	9625
500 0058 10	9698
500 0059 10	9697
500 0076 20	9625
500 0083 21	9852
500 0085 20	9625
500 0089 20	9630
500 0109 20	9875
500 0164 20	9802
500 0172 11	989101
500 0173 10	9814
500 0185 20	9912
500 0210 20	9467
500 0211 10	9972
500 0211 20	9972
500 0219 20	989867
500 0257 20	9978
500 0259 20	9983
500 0263 20	9985
500 0265 20	9812
500 0266 20	9860
500 0267 21	9856
500 0268 20	9987
500 0269 20	9988
500 0270 20	9479
500 0271 20	9847
500 0273 20	9332
500 0274 20	9863
500 0276 30	9942
500 0277 50	9152
500 0302 60	989872
500 0303 20	9984
500 0303 21	9984
500 0313 20	9002
500 0314 20	9982
500 0315 20	9981
500 0316 20	9330
500 0317 20	9954
500 0318 20	9331
500 0330 10	989357
500 0334 40	989826
500 0372 20	9945
500 0394 00	9823
500 0405 30	9836
500 0405 31	9836
500 0418 21	9980
500 0422 20	9986
500 0427 20	9623
500 0428 21	9476
500 0428 22	9336
500 0429 20	9836
500 0435 20	9961

Luk	Kawe
500 0479 20	9472
500 0480 20	9969
500 0481 10	9845
500 0481 20	9845
500 0523 20	9956
500 0524 20	9957
500 0525 10	9347
500 0525 20	9347
500 0526 20	9434
500 0529 30	9975
500 0558 20	9343
500 0559 20	9959
500 0560 20	9960
500 0567 21	9406
500 0570 20	9480
500 0572 20	9481
500 0574 20	9466
500 0577 20	9378
500 0578 20	9977
500 0579 20	9350
500 0608 20	9337
500 0608 21	9337
500 0610 20	9469
500 0611 20	9339
500 0613 20	9471
500 0614 20	9470
500 0617 30	9952
500 0619 30	9971
500 0620 20	9477
500 0621 30	9970
500 0622 30	9870
500 0624 30	9976
500 0625 30	9346
500 0626 30	9973
500 0627 30	9882
500 0628 30	9974
500 0632 20	9348
500 0633 00	9843
500 0635 30	9401
500 0649 20	9486
500 0665 10	9428
500 0665 20	9428
500 0665 30	9428
500 0666 10	9430
500 0666 20	9430
500 0667 10	9432
500 0667 20	9432
500 0679 00	9693
500 0700 10	9011
500 0735 20	9464
500 0739 30	9424
500 0761 20	9475
500 0776 20	9435
500 0778 20	9437
500 0779 20	9438
500 0784 20	9473
500 0798 20	9497

© Copyright KAWE, Raalte - Holland

Luk	Kawe
500 0806 20	9551
500 0809 30	9452
500 0810 30	9435
500 0811 30	9347
500 0812 30	9966
500 0815 20	9455
500 0841 20	9484
500 0870 20	9952
500 0872 20	9424
500 0872 20	9424
500 0904 20	9990
500 0905 20	9989
500 0908 20	9852
500 0912 10	9814
500 0914 20	9972
500 0915 20	9860
500 0916 20	9332
500 0917 10	989154
500 0920 10	989357
500 0921 20	9625
500 0936 20	9436
500 0944 20	9555
500 0976 20	9487
500 0986 20	9013
500 1016 20	9434
500 1018 50	9812
500 1045 20	945699
500 1072 20	9009
500 1110 20	9556
5000 786 531	9971

© Copyright KAWE, Raalte - Holland

Sachs	Kawe
00 3180 000 102	9492
04 3151 248 001	989357
04 3151 248 031	989357
04 3151 999 205	989357
05 1851 027 301	9625
05 1851 051 104	9625
05 1851 051 106	9625
05 1851 064 101	9625
05 1851 064 102	9625
05 1851 067 131	9625
05 1851 124 101	9625
05 1863 100 000	9625
05 1863 100 030	9625
05 3151 014 001	989700
05 3151 014 031	989700
05 3151 034 001	989012
05 3151 034 031	989012
05 3151 065 001	9836
05 3151 065 031	9836
05 3151 069 002	989867
05 3151 069 032	989867
05 3151 133 301	989154
05 3151 133 331	989154
07 3151 033 001	9815
07 3151 033 031	9815
07 3151 033 101	9815
07 3151 044 001	9814
07 3151 044 031	9814
07 3151 044 201	9814
07 3151 044 204	9814
07 3151 095 043	9978
07 3151 116 001	9981
07 3151 116 031	9981
07 3151 261 031	9551
07 3151 261 101	9551
07 3151 270 341	9976
07 3163 030 100	9809
08 3151 000 002	9556
08 3151 000 211	9551
08 3151 000 285	9975
08 3151 028 043	9013
08 3151 051 001	9912
08 3151 051 031	9912
08 3151 057 001	9708
08 3151 057 001	9860
08 3151 057 002	9708
08 3151 057 002	9860
08 3151 087 041	9983
08 3151 152 101	9969
08 3151 152 102	9969
08 3151 157 001	9708
08 3151 157 002	9708
08 3151 157 102	9708
08 3151 168 041	9870
08 3151 207 001	9015
08 3151 207 031	9015
08 3151 222 001	9556

Sachs	Kawe
08 3151 274 701	9556
08 3151 274 801	9708
08 3151 274 801	9860
08 3151 274 831	9708
08 3151 274 831	9860
08 3163 026 100	9845
09 3151 007 301	9812
09 3151 007 303	9812
09 3151 007 305	9812
09 3151 027 101	9875
09 3151 027 103	9477
09 3151 027 131	9875
09 3151 027 133	9477
09 3151 043 001	9802
09 3151 043 031	9802
09 3151 054 001	9959
09 3151 054 002	9960
09 3151 054 031	9959
09 3151 054 032	9960
09 3151 055 001	9961
09 3151 055 031	9961
09 3151 058 001	9863
09 3151 058 002	9480
09 3151 067 001	9968
09 3151 067 002	9437
09 3151 067 031	9968
09 3151 067 032	9437
09 3151 071 002	9988
09 3151 071 032	9988
09 3151 098 001	9987
09 3151 098 031	9987
09 3151 101 001	9812
09 3151 101 031	9812
09 3151 108 001	9984
09 3151 108 031	9984
09 3151 110 001	9985
09 3151 110 031	9985
09 3151 112 001	9982
09 3151 112 031	9982
09 3151 114 001	9343
09 3151 114 031	9343
09 3151 119 001	9481
09 3151 126 001	9954
09 3151 126 002	9954
09 3151 126 031	9954
09 3151 127 001	9856
09 3151 127 031	9856
09 3151 146 001	9378
09 3151 202 002	9484
09 3151 211 001	9483
09 3151 211 031	9483
09 3151 221 001	9555
09 3151 223 001	9010
09 3151 223 031	9010
10 3151 021 001	9630
13 1880 092 411	9625
13 1880 092 416	9481

© Copyright KAWE, Raalte - Holland

Sachs	Kawe
15 3151 105 141	9847
15 3151 145 101	9350
15 3151 182 103	9406
16 3151 079 001	9002
16 3151 079 031	9812
16 3151 079 031	9002
16 3151 159 041	9951
16 3151 166 031	9466
1850 282 652	9152
1850 282 653	9152
1850 282 193	989657
1850 282 245	9623
1850 282 291	9697
1850 282 292	9698
1850 282 643	9152
1850 282 661	9942
1851 027 301	9625
1851 051 104	9625
1851 051 106	9625
1851 064 101	9625
1851 067 131	9625
1851 117 201	9708
1851 124 101	9625
1851 151 001	9852
1863 100 030	9625
1863 100 030	9625
1863 805 001	989674
1863 810 001	989695
1863 836 001	989828
1863 837 002	9697
1863 837 002	9697
1863 837 003	9416
1863 840 001	9823
1863 855 000	9698
1863 870 000	9693
1863 870 001	9693
1863 870 101	9843
1897 180 085	9952
1897 375 775	9883
1897 376 506	9970
1897 376 558	9975
1897 376 635	9971
1897 377 330	9952
1897 377 414	9976
1897 377 419	9346
1897 380 507	9882
1897 380 756	9950
1897 917 615	9434
27 3400 063 001	9015
31 3151 213 001	9401
3100 000 003	9492
3100 000 046	9006
3100 002 038	9990
3100 002 038	9965
3100 002 038	9990
3100 002 040	9989
3100 002 040	9989

Sachs	Kawe
3100 002 112	9337
3100 002 112	9337
3100 002 113	9338
3100 002 113	9338
3100 002 114	9339
3100 002 114	9339
3100 002 117	9339
3100 002 118	9337
3100 002 119	9473
3100 002 121	9952
3100 002 218	9337
3100 002 219	9473
3100 002 219	9473
3100 002 220	9337
3100 002 220	9337
3100 002 236	9014
3100 002 247	9339
3100 002 255	9482
3100 002 256	9492
3100 002 258	9553
3100 002 258	9553
3100 002 413	9338
3100 002 449	9473
3100 002 549	9473
3100 003 001	9336
3100 005 001	9335
3100 005 102	9012
3100 005 201	9335
3100 005 202	9012
3100 007 001	9336
3100 007 001	9336
3100 007 103	9336
3100 007 203	9336
3100 008 001	9424
3100 008 001	9424
3100 008 003	9436
3100 008 004	9435
3100 008 101	9424
3100 008 104	9435
3100 008 106	9952
3100 008 201	9424
3100 008 204	9435
3100 008 233	9436
3100 026 432	9339
3100 026 433	9337
3100 026 531	9001
3151 000 002	9556
3151 000 002	9556
3151 000 034	9980
3151 000 144	9347
3151 000 148	9989
3151 000 149	9336
3151 000 151	9003
3151 000 154	9339
3151 000 155	9482
3151 000 157	9451
3151 000 206	989154

© Copyright KAWE, Raalte - Holland

Sachs	Kawe
3151 000 217	9001
3151 000 218	9473
3151 000 272	9424
3151 000 285	9975
3151 000 335	9009
3151 000 404	9488
3151 007 303	9812
3151 007 303	9812
3151 014 031	989700
3151 015 332	9852
3151 021 001	9630
3151 023 101	9708
3151 023 101	9708
3151 027 102	9467
3151 027 102	9467
3151 027 131	9875
3151 027 131	9875
3151 027 133	9477
3151 027 133	9477
3151 028 001	9855
3151 028 001	9855
3151 028 043	9013
3151 032 341	9014
3151 033 001	9815
3151 033 001	9815
3151 033 031	9815
3151 034 031	989012
3151 043 031	9802
3151 043 031	9802
3151 044 031	9814
3151 044 031	9814
3151 051 001	9912
3151 051 031	9912
3151 054 031	9959
3151 054 031	9959
3151 054 032	9960
3151 054 032	9960
3151 055 031	9961
3151 055 031	9961
3151 057 001	9860
3151 057 001	9708
3151 058 001	9863
3151 058 001	9863
3151 058 002	9480
3151 058 002	9480
3151 065 031	9836
3151 066 002	9972
3151 066 032	9972
3151 066 032	9972
3151 067 001	9968
3151 067 001	9968
3151 067 031	9968
3151 067 032	9330
3151 067 032	9330
3151 069 032	989867
3151 071 032	9988
3151 071 032	9988

Sachs	Kawe
3151 079 031	9002
3151 082 001	9332
3151 082 001	9332
3151 087 041	9983
3151 087 041	9983
3151 089 001	989189
3151 095 043	9978
3151 095 043	9978
3151 098 031	9987
3151 098 031	9987
3151 099 101	9479
3151 099 101	9479
3151 101 031	9812
3151 105 041	9847
3151 105 141	9847
3151 106 041	9331
3151 106 041	9331
3151 108 031	9984
3151 108 031	9984
3151 110 031	9985
3151 110 031	9985
3151 112 031	9982
3151 112 031	9982
3151 114 031	9343
3151 114 031	9343
3151 116 031	9981
3151 116 031	9981
3151 119 001	9481
3151 119 001	9481
3151 123 031	9965
3151 123 031	9990
3151 123 032	9989
3151 126 031	9954
3151 126 031	9954
3151 127 031	9856
3151 127 031	9856
3151 130 241	989030
3151 133 331	989154
3151 145 101	9350
3151 145 101	9350
3151 146 001	9378
3151 146 001	9378
3151 151 241	989028
3151 152 001	9969
3151 152 101	9969
3151 152 102	9969
3151 153 001	9852
3151 153 002	9852
3151 156 002	9945
3151 156 002	9945
3151 156 003	9945
3151 157 001	9860
3151 157 001	9972
3151 157 002	9860
3151 159 041	9951
3151 164 201	9337
3151 164 203	9337

© Copyright KAWE, Raalte - Holland

Sachs	Kawe
3151 164 333	9337
3151 165 101	9338
3151 166 031	9466
3151 166 031	9466
3151 167 101	9339
3151 167 102	9339
3151 167 232	9339
3151 168 041	9870
3151 169 031	9980
3151 169 031	9980
3151 169 131	9980
3151 169 232	9980
3151 169 332	9980
3151 170 131	9986
3151 170 131	9986
3151 177 031	989357
3151 178 101	9336
3151 182 103	9406
3151 182 103	9406
3151 182 203	9406
3151 182 233	9406
3151 184 031	9432
3151 184 031	9432
3151 184 032	9428
3151 184 032	9428
3151 184 103	9464
3151 184 103	9464
3151 185 031	9430
3151 185 031	9430
3151 188 001	9349
3151 188 101	9349
3151 188 101	9349
3151 195 031	9451
3151 195 031	9451
3151 195 032	9454
3151 195 033	9451
3151 199 001	9852
3151 199 001	9852
3151 199 002	9852
3151 200 032	9348
3151 200 032	9348
3151 202 002	9484
3151 202 002	9484
3151 203 031	9347
3151 203 031	9347
3151 205 001	9335
3151 205 001	9335
3151 205 201	9335
3151 205 202	9012
3151 207 031	9015
3151 211 031	9483
3151 211 031	9483
3151 213 031	9401
3151 217 001	9345
3151 220 031	9434
3151 220 031	9434
3151 221 001	9555

Sachs	Kawe
3151 221 001	9555
3151 222 001	9556
3151 223 031	9010
3151 224 001	9336
3151 224 101	9336
3151 224 201	9336
3151 225 031	9347
3151 228 001	9424
3151 230 001	9344
3151 230 001	9344
3151 232 001	9473
3151 232 101	9473
3151 232 331	9473
3151 233 231	9436
3151 234 132	9952
3151 234 231	9435
3151 241 031	9432
3151 241 032	9428
3151 242 031	9430
3151 245 031	9432
3151 245 032	9428
3151 246 031	9430
3151 248 031	989357
3151 249 001	9017
3151 250 231	9487
3151 250 302	9488
3151 250 332	9488
3151 253 031	9497
3151 258 001	9492
3151 259 001	9482
3151 259 001	9482
3151 259 031	9482
3151 260 001	9491
3151 260 001	9491
3151 260 031	9492
3151 261 031	9551
3151 261 031	9551
3151 262 031	9486
3151 262 031	9486
3151 263 031	9475
3151 263 031	9475
3151 270 032	9001
3151 270 341	9976
3151 273 431	9980
3151 273 531	9451
3151 273 731	9009
3151 274 101	9008
3151 274 131	9008
3151 274 831	9708
3151 274 831	9860
3151 277 531	9001
3151 278 531	9473
3151 278 941	9489
3151 602 001	9983
3151 602 002	9875
3151 602 003	9814
3151 602 004	9430

© Copyright KAWE, Raalte - Holland

Sachs	Kawe
3151 602 005	9986
3151 803 001	989769
3151 807 001	989830
3151 818 001	989933
3151 824 001	9957
3151 824 001	9957
3151 824 002	9469
3151 824 002	9469
3151 824 003	9470
3151 824 004	9471
3151 824 005	9472
3151 825 001	9956
3151 839 001	989079
3151 841 001	989834
3151 842 001	989687
3151 851 001	989934
3151 859 001	9942
3151 884 001	989936
3151 896 001	9438
3151 896 002	9437
3151 896 002	9437
3151 899 001	989409
3151 996 801	989304
3151 997 201	9011
3151 997 701	9455
3163 026 100	9845
3163 026 100	9845
3163 030 100	9809
3180 000 001	948299
3180 001 008	933799
3180 001 018	933799
3180 002 102	948299
3180 002 103	948299
3180 007 000	945699
32 3151 170 101	9986
32 3151 170 131	9986
32 3151 220 001	9434
32 3151 220 031	9434
34 3100 000 003	9492
34 3100 000 022	9989
34 3100 000 034	9336
34 3100 000 041	9006
34 3100 000 046	9006
34 3100 000 053	9482
34 3100 000 054	9492
34 3100 002 038	9990
34 3100 002 040	9989
34 3100 002 107	9990
34 3100 002 113	9338
34 3100 002 114	9339
34 3100 002 119	9473
34 3100 002 219	9473
34 3100 002 255	9482
34 3100 002 419	9473
34 3100 002 449	9473
34 3100 002 519	9473
34 3100 002 526	9492

Sachs	Kawe
34 3100 002 549	9473
34 3100 003 001	9336
34 3100 005 002	9436
34 3100 005 201	9335
34 3100 005 202	9012
34 3100 007 001	9336
34 3100 007 103	9336
34 3100 007 203	9336
34 3100 008 001	9424
34 3100 008 004	9435
34 3100 008 104	9435
34 3100 008 203	9436
34 3100 008 204	9435
34 3100 008 233	9436
34 3151 000 029	9980
34 3151 000 034	9980
34 3151 000 053	9980
34 3151 000 054	9009
34 3151 000 064	9482
34 3151 000 083	9492
34 3151 000 111	9003
34 3151 000 148	9966
34 3151 000 148	9989
34 3151 000 151	9003
34 3151 000 156	9492
34 3151 000 185	9003
34 3151 000 197	9003
34 3151 000 249	9006
34 3151 000 308	9980
34 3151 000 335	9009
34 3151 032 201	9014
34 3151 032 301	9014
34 3151 032 341	9014
34 3151 123 031	9990
34 3151 123 032	9966
34 3151 123 032	9989
34 3151 123 101	9990
34 3151 123 102	9966
34 3151 123 102	9989
34 3151 169 101	9980
34 3151 169 131	9980
34 3151 169 201	9980
34 3151 169 302	9980
34 3151 169 332	9980
34 3151 184 031	9432
34 3151 184 032	9428
34 3151 184 101	9432
34 3151 184 102	9428
34 3151 185 031	9430
34 3151 185 101	9430
34 3151 188 101	9349
34 3151 200 002	9348
34 3151 200 032	9348
34 3151 200 102	9348
34 3151 203 001	9347
34 3151 203 031	9347
34 3151 205 001	9335

© Copyright KAWE, Raalte - Holland

Sachs	Kawe
34 3151 205 201	9335
34 3151 217 001	9345
34 3151 230 001	9344
34 3151 233 001	9436
34 3151 250 231	9487
34 3151 250 301	9487
34 3151 251 001	9475
34 3151 251 101	9475
34 3151 259 001	9482
34 3151 259 031	9482
34 3151 262 001	9486
34 3151 262 031	9486
34 3151 262 102	9486
34 3151 270 002	9001
34 3151 273 801	9980
34 3151 274 101	9008
34 3151 274 131	9008
34 3151 277 501	9001
34 3151 277 531	9001
34 3151 278 941	9489
34 3151 280 601	9980
34 3151 281 101	9003
34 3151 896 001	9438
34 3151 896 002	9437
34 3180 000 005	933799
34 3180 001 008	933799
34 3180 002 102	948299
34 3180 002 103	948299
35 3151 156 002	9945
35 3151 156 003	9945
35 3151 253 001	9497
35 3151 253 031	9497
36 3151 263 001	9475
36 3151 263 003	9475
36 3151 263 031	9475
36 3151 263 102	9475
74 3180 007 000	945699
76 1850 282 245	9623
76 1863 837 002	9697
76 1863 837 003	9416
76 1863 840 001	9823
76 1863 855 000	9698
76 1863 870 001	9693
76 1863 870 101	9843
76 1897 375 775	9883
76 1897 376 506	9970
76 1897 376 558	9975
76 1897 376 635	9971
76 1897 377 414	9976
76 1897 377 419	9346
76 1897 380 507	9882
76 1897 380 756	9950
76 1897 917 615	9434
76 3151 824 001	9957
76 3151 824 002	9469
76 3151 824 003	9470
76 3151 824 004	9471

Sachs	Kawe
76 3151 824 005	9472
76 3151 825 001	9956
76 3151 859 001	9942
76 3151 997 201	9011
86 1800 107 102	9847
86 1800 108 102	9472
86 3400 038 002	9847
86 3400 119 801	9487

© Copyright KAWE, Raalte - Holland

Valeo	Kawe
079126	4393
079280	4481
079893	3391
079924	4468
079925	4416
094479	2217
261674	2121
262904	2116
263615	4376
264565	4436
264671	4485
264903	4397
265485	4392
266305	3391
266405	4390
266408	4388
266799	4377
266825	4392
267328	4374
279089	3356
279210	4408
279271	4468
279375	2234
279377	2217
279403	4408
279404	4407
279439	2358
279444	4529
279456	4373
279522	4175
279522	4492
279524	2345
279552	4436
279567	4389
296298	4372
296770	4468
296907	2359
355035	1698
355101	4219
355155	4510
355156	4110
355158	4194
355542	931602
358575	4102
803058	1873
803116	1873
803200	1873
803626	2512
806005	2358
806006	3367
806008	4485
806009	4446
806010	4438
806015	4414
806016	4536
806018	4194
806024	4481

Valeo	Kawe
806028	4533
806030	2377
806031	4529
806032	4633
806033	4372
806040	4376
806041	4375
806042	4480
806043	4373
806044	4374
806045	4529
806049	4534
806050	4478
806051	2275
806052	2274
806057	4397
806061	4391
806062	4392
806071	2116
806092	2121
806119	4611
806120	4432
806123	4393
806124	4485
806126	2370
806127	2371
806128	3411
806132	3356
806168	4358
806169	4419
806173	4414
806174	4479
806177	4495
806180	4426
806182	4433
806190	4460
806191	4480
806192	4375
806196	3437
806198	4237
806200	4437
806205	4402
806206	3319
806218	4530
806222	4502
806231	4177
806234	3701
806237	3702
806252	3700
806272	2370
806312	4212
806314	4425
806326	3371
806327	4513
806331	4250
806340	4389
806415	4607

© Copyright KAWE, Raalte - Holland

Auwärter-Neoplan	Kawe
11000033	9875
11009734	9812
11009747	9481
11010038	9484
40117500	9481
42150500	9484
42151000	9451
42151700	9555
0101.110.06	9985
0401.116.10	9984
0401.172.00	9812
0401.174.27	9625
0401.175.00	9481
0401.192.00	9708
0401.197.00	9982
0421.505.00	9484
0421.506.00	9432
0421.509.00	9968
0421.510.00	9451
0421.515.00	9969
0421.517.00	9555

Bova	Kawe
193854	9344
1155874	9009

Case	Kawe
209 1600 06	9630

Daf	Kawe
113365	9812
266060	9969
279810	9852
514454	9852
514455	9809
514455	9809
615808	9845
615808	9845
658418	9708
658428	9708
659320	9852
1142188	9009
1203443	9348
1250710	9980
1261652	9969
1267988	9852
1287806	9406
1303707	9475
1303821	9969
1303975	9980
1311497	9475
1362752	9980

Daf	Kawe
1402466	9556
1664346	9980

Daimler	Kawe
A 000 250 11 15	989700
A 000 250 34 15	989012
A 000 250 44 15	9912
A 000 250 51 15	989154
A 000 250 54 15	9002
A 000 250 69 15	989867
A 001 250 18 15	9451

Deutz	Kawe
01/06257465	9630
0126 1760	9630
0126 1760 KZ	9630
0126 760KZ	9630
0233 7655	9630
0233 7656	9630
0433 4402	9698
0625 7465	9630
1-2107-270-570.00	9630
126 1760 KZ	9630

Drögmöller	Kawe
400250100002-00	9432

Enasa	Kawe
770 437	9350
770 570	9378
773 007	9349
774 691	9349
774 692	9378
774 693	9378

Erf	Kawe
81.305.500.082	9497

Evobus	Kawe
A 002 250 44 15	9009
8.383.131.000	9630
8.383.154.000	9708
8.383.186.000	9467
8.383.189.000	9812
8.383.226.185	9984
8.383.248.000	9984
8.383.271.000	9477
8.383.282.000	9432
8.383.333.000	9464

© Copyright KAWE, Raalte - Holland

Evobus	Kawe
8.383.337.000	9451
8.383.186.000 D	9467
8.383.333.000.0	9464

Faun	Kawe
8407424	9845
0890 238	9708
0890 238	9860
0890 481	9625
0890 591	9875
0890-009	9625
0890-340	9708
0890-427	9845
0890-591	9875
0894 009	9625
3630-0898-151	9708
3630-0898-151	9860

Hanomag-Henschel	Kawe
000 250 01 15	9630
000 250 32 15	9630
603 250 00 15	9630

Hino	Kawe
31217-1130A	933799

Holder	Kawe
12208	9630
112008	9630
A450408005	9630
A450408006	9630

Irisbus	Kawe
30196	9812
100128	9708
770570	9378
773007	9349
3419028	9625
8193332	9990
500000874	9350
504034992	9555

Iveco	Kawe
770570	9378
773007	9349
1904756	9347
1904779	9347
1904780	9347
1904796	9347
1905274	9434

Iveco	Kawe
1905282	9347
1905290	9401
1905318	9836
1905469	9856
2443133	9812
2475546	9852
2475547	9852
2475629	9812
2479048	9812
2565803	9852
4672082	9961
4699157	9959
4702806	9960
4725802	9988
4727742	9987
4742138	9990
4757088	9989
8122735	9990
8122736	9989
8193331	9989
42003396	9852
42003397	9852
42003473	9812
42003474	9812
42061852	9856
42061921	9852
42062095	9990
42062097	9989
42063184	9812
42102103	9347
42104476	9347
42114856	9347
93800282	9836
93800287	9836
93806822	9836
93808387	9836
93812488	9401
98400715	9434
98400721	9434
98402393	9434
98434871	9434
500000874	9350
500317671	9347
504034992	9555
0010 0128	9708
0126 0463	9697
0126 1558	9708
0126 1760	9630
0126 6374	9625
0126 6393	9625
0139 8598	9708
0190 4718	9836
0190 4749	9401
0190 4761	9015
0190 4762	9015
0190 5274	9434

© Copyright KAWE, Raalte - Holland

Iveco	Kawe
0190 5290	9401
0190 5318	9836
0190 8520	9401
0233 7655	9630
0233 7656	9630
0241 9028	9625
0244 0918	9625
0244 0924	9860
0244 3133	9812
0247 5546	9852
0247 5547	9852
0247 5629	9812
0247 9048	9812
0256 5803	9852
0298 4082	9845
0334 5008	9625
0341 5039	9625
0341 9028	9625
0342 3959	9625
0342 8017	9708
0467 2082	9961
0469 9157	9959
0470 2082	9961
0470 2806	9960
0472 4654	9856
0472 5802	9988
0472 7742	9987
0474 2138	9990
0475 7082	9343
0475 7088	9966
0475 7088	9989
0477 4151	9708
0478 7273	9708
0478 7275	9957
0812 2735	9990
0812 2736	9989
0819 3331	9989
0819 3332	9990
0858 5082	9956
299 2027	9401
33/00287	9836
3302 1002	9625
4200 3396	9852
4200 3397	9852
4200 3473	9812
4200 3474	9812
4200 3658	9812
4200 3823	9708
4200 3823	9860
4200 3834	9708
4200 3834	9860
4202 2205	9475
4202 6898	9812
4202 6899	9812
4206 1852	9856
4206 1853	9343
4206 1921	9852

Iveco	Kawe
4206 2095	9990
4206 2097	9989
4206 3184	9812
4210 2316	9015
4248 9672	9014
5145-52-03.10	9625
5148-52-02.10	9625
5157-52-02.82	9625
5160-52-16.10	9708
5160-52-16.10	9860
6166 4899	9951
6321 00420	9812
8739-44-01.20	9625
8739-44-05.20	9625
8739-44-07.10	9625
9316 0284	9014
9380 0282	9836
9380 0287	9836
9380 6822	9836
9380 8387	9836
9381 2488	9401
9840 0175	9434
9840 0715	9434
9840 0721	9434
9840 2393	9434
9843 4871	9434
9847 1635	9401

Kaelble	Kawe
211 00 436	9812
211 80 355	9708
400 00 884	9983
400 00 885	9983
600 80 256	9852

Kässbohrer	Kawe
8.383.131.000	9630
8.383.154.000	9708
8.383.186.000	9467
8.383.189.000	9812
8.383.212.000	9479
8.383.226.185	9984
8.383.248.000	9984
8.383.271.000	9477
8.383.282.000	9432
8.383.333.000	9464
8.383.337.000	9451
8.383.186.000 D	9467

© Copyright KAWE, Raalte - Holland

Leyland	Kawe
1203443	9348
ACU 9330	9348
ACU 9352	9556
ACU9352	9556
X4155253	9708

Magirus	Kawe
0126 1558	9708
0126 6374	9625
0126 6393	9625
0139 8598	9708
0241 9028	9625
0244 0918	9625
0244 0924	9860
0244 3133	9812
0247 5546	9852
0247 5547	9852
0247 5629	9812
0247 9048	9812
0256 5803	9852
0334 5008	9625
0341 5039	9625
0341 9028	9625
0342 3959	9625
0342 8017	9708
0472 4654	9856
0472 5802	9988
0472 7742	9987
0474 2138	9990
0475 7088	9989
0477 4151	9708
0478 7273	9708
0812 2735	9990
0812 2736	9989
0819 3332	9990
3302 1002	9625
4200 3396	9852
4200 3397	9852
4200 3473	9812
4200 3474	9812
4200 3658	9812
4200 3823	9708
4200 3823	9860
4200 3834	9708
4200 3834	9860
4202 6898	9812
4202 6899	9812
4206 1852	9856
4206 1921	9852
4206 2095	9990
4206 2097	9966
4206 2097	9989
4206 3184	9812
5145-52-03.10	9625
5148-52-02.10	9625

Magirus	Kawe
5157-52-02.82	9625
5160-52-16.10	9708
5160-52-16.10	9860
8739-44-01.20	9625
8739-44-05.20	9625

M.A.N.	Kawe
81.300.006.336	9968
81.300.006.587	9980
81.300.006.600	9980
81.300.007.220	9486
81.305.500.009	9625
81.305.500.026	9860
81.305.500.032	9625
81.305.500.035	9812
81.305.500.041	9708
81.305.500.043	9968
81.305.500.044	9852
81.305.500.049	9812
81.305.500.050	9972
81.305.500.052	9863
81.305.500.054	9968
81.305.500.056	9330
81.305.500.056	9330
81.305.500.060	9852
81.305.500.063	9980
81.305.500.067	9980
81.305.500.069	9969
81.305.500.071	9980
81.305.500.072	9860
81.305.500.073	9980
81.305.500.077	9980
81.305.500.078	9969
81.305.500.080	9475
81.305.500.082	9497
81.305.500.085	9486
81.305.500.087	9980
81.305.500.089	9475
81.305.500.109	9980
81.305.500.110	9980
81.305.500.112	9006
81.305.506.019	9708
81.305.506.021	9455
81.305.506.022	9455
81.305.507.000	9625
81.324.120.002	9014
81.324.120.003	9014

© Copyright KAWE, Raalte - Holland

Mercedes	Kawe
000 250 01 15	9630
000 250 03 15	989154
000 250 06 15	989154
000 250 07 15	989154
000 250 09 15	989154
000 250 11 15	989700
000 250 17 15	9815
000 250 19 15	9875
000 250 1915D	9875
000 250 21 15	989154
000 250 25 15	9875
000 250 31 15	9815
000 250 32 15	9630
000 250 34 15	989012
000 250 36 15	9802
000 250 37 15	9815
000 250 38 15	9802
000 250 40 15	9815
000 250 42 15	9814
000 250 44 15	9912
000 250 46 15	9814
000 250 51 15	989154
000 250 52 15	989154
000 250 54 15	9002
000 250 6415	9802
000 250 69 15	989867
000 250 70 15	9982
000 250 73 15	9985
000 250 74 15	9875
000 250 75 15	9984
000 250 76 15	9954
000 250 77 15	9875
000 250 78 15	9981
000 250 80 15	9477
000 250 92 15	9466
000 250 95 15	9986
000 254 02 20	9013
000 981 66 27	9697
000 981 67 25	9823
000 981 67 27	9697
000 981 70 25	9697
000 981 70 25	9416
000 981 75 25	9823
000 981 96 27	9697
000 981 97 27	9698
001 250 01 15	989357
001 250 02 15	989357
001 250 0515	9430
001 250 0615	9432
001 250 07 15	9010
001 250 08 15	9986
001 250 0915	9428
001 250 22 15	9483
001 250 25 15	989357
001 250 4715	9428
001 250 4815	9430
001 250 4915	9432

Mercedes	Kawe
001 250 6215	9428
001 250 6315	9428
001 250 6415	9430
001 250 6515	9430
001 250 6615	9432
001 250 6715	9432
001 250 72 15	989357
001 250 7915	9430
001 250 8015	9432
001 250 8115	9428
001 250 8415	9428
001 250 8615	9430
001 250 8815	9432
001 250 91 15	9814
001 250 93 15	9814
001 250 9715	9428
001 250 9815	9430
001 250 99 15	9551
001 981 32 27	9693
001 981 33 27	9843
002 250 00 15	9551
002 250 05 15	989357
002 250 0815	9432
002 250 41 15	9482
002 250 4215	9553
002 250 44 15	9009
002 250 47 15	9482
002 250 49 15	9009
002 250 63 15	9009
002 250 65 15	9551
002 250 67 15	9482
002 250 68 15	9492
312 250 13 15	9978
320 250 00 15	9983
340 250 02 15	9978
343 254 00 10	9983
352 250 01 15	9978
352 250 05 15	9978
381 250 04 15	9814
661 250 30 15	989154
A 001 250 47 15	9428
A 001 250 48 15	9430
A 001 250 49 15	9432
A 684 254 40 20	9809

ÖAF	Kawe
81.305.500.049	9812
81.305.500.052	9863
81.305.500.054	9968
81.305.500.056	9330
81.305.500.069	9969
81.324.120.003	9014

© Copyright KAWE, Raalte - Holland

Renault	Kawe
0001 090 091	9951
0001 140 734	9870
0001 141 031	9951
0001 141 035	9812
0001 151 855	9976
0023 618 044	9870
0023 618 048	9870
0023 618 100	9951
5000 028 321	9952
5000 053 199	9950
5000 053 421	9974
5000 058 221	9852
5000 240 864	9852
5000 251 362	9708
5000 251 362	9860
5000 270 101	9625
5000 3267 00	9332
5000 3267 66	9332
5000 404 186	9942
5000 436 366	9976
5000 446 366	9976
5000 456 366	9976
5000 456 367	9708
5000 4563 67	9346
5000 534 119	9882
5000 534 846	9976
5000 613 038	9002
5000 613 038	9002
5000 613 650	9852
5000 6136 50	9852
5000 652 893	9883
5000 677 075	9852
5000 677 180	9434
5000 677 265	9436
5000 677 276	9852
5000 677 276	9952
5000 677 302	9975
5000 677 309	9883
5000 677 311	9976
5000 677 312	9970
5000 677 313	9435
5000 6771 97	9485
5000 758 902	9973
5000 785 902	9973
5000 786 263	9975
5000 786 288	9970
5000 787 645	9952
5000 787 647	9952
5000 794 066	9951
5000 806 462	9014
5000 807 806	9437
5000 8078 06	9330
5000 809 155	9852
5000 819 904	9952
5000 821 016	9952
5000 821 328	9870
5000 835 199	9952

Renault	Kawe
5001 001 622	9968
5001 001 623	9708
5001 825 649	948299
5001 825 689	9435
5001 825 690	9436
5001 830 917	9942
5001 830 920	9883
5001 830 945	9975
5001 830 948	9951
5001 830 951	9970
5007 862 86	9970
5010 244 017	9487
5010 244 199	9883
5010 244 202	9487
5010 244 204	9488
5010 244 225	9489
5010 244 390	9475
5010 245 457	9008
5010 245 921	9008
5010 452 025	9486
5010 452 304	9976
5516 021 267	9852
5800 207 033	9968
7000 736 850	9942
7700 515 750	9698
7700 653 343	9698
7700 736 850	9942

Saturn	Kawe
442.1-7058-500.9	9438
442.3-7058-516.6	9437

Scania	Kawe
203825	9623
382413	9476
383695	933799
388053	9336
388060	948299
1111151	9335
1321260	9336
1321261	9336
1322781	9424
1327024	9436
1341683	945699
1373276	9012
1393161	9424
1393162	9012
1393163	9476
1393187	948299
1444055	9555
1444086	9856
1479576	9003
1499770	9003
1728165	9003
1749125	9003

© Copyright KAWE, Raalte - Holland

Scania	Kawe
1367 604	9452
352 750	9452

Sisu	Kawe
130-503-0311	9467

Steyr	Kawe
397.21.0118	9332
9900210032	9860
79200160002	9945
81.305.500.082	9497
99000210050	9860
99012210078	9863
99114160029	9344
133.70.02.10066	9698
209.16.00.06	9630
337.00.21.0066	9698

TAM	Kawe
2616004	9480
2616014	9875
2617049	9954
2618559	9812
5304148	9812
5597401	9708
5599230	9812
5601009	9852
5750659	9555

van Hool	Kawe
4724654	9856
10628942	9980
109 458 03	9980
472 4654	9856
632 100 100	9959
632 100 120	9960
632 100 150	9812
632 100 260	9708
632 100 390	9984
632 100 450	9875
632 100 480	9708
632 100 550	9467
632 100 560	9708
632 100 560	9860
632 100 570	9863
632 100 700	9852
632 101 010	9480
632 101 620	9980
632 101 630	9708
632 101 680	9451
632 101 880	9017
700 113 365	9812

van Hool	Kawe
VH 140667/3	9467

Volvo	Kawe
267156	9331
267158	9847
267187	9472
348842	9847
352221	9331
355062	9472
685611	9852
1393187	948299
1527693	9331
1527695	9847
1655287	9470
1655288	9469
1655732	9337
1655740	9338
1655825	9337
1655826	9338
1655829	933799
1655843	9339
1667258	9337
1668921	9339
1668922	9339
1668923	9337
1668924	9337
1668930	9473
1668938	9473
1669832	9339
1669833	9337
1669834	9473
1672948	9473
1673220	948299
3192221	9001
3192224	9473
6797058	9471
8112136	9472
8112138	9847
8112139	9847
8112149	9338
8112167	9331
8112168	9331
20571946	933799
2057 1945	948299

Volkswagen	Kawe
000 141 165	989357
TEG 141 165	9011

© Copyright KAWE, Raalte - Holland

Notities - Notes

© Copyright KAWE, Raalte - Holland

Luk	Kawe
500 0758 10	990035
510 0017 20	9457
510 0018 20	9005
510 0031 20	9456
510 0031 21	9456
510 0031 22	9456
510 0032 20	9458
510 0057 10	9007
510 0075 20	9459
510 0084 10	990070

Valeo	Kawe
804102	990035
804530	990061

Sachs	Kawe
3151 998 701	990035
3182 002 131	9457
3182 002 132	9458
3182 003 101	9005
3182 003 131	9005
3182 005 031	9433
3182 005 131	9433
3182 005 131	9433
3182 005 231	9433
3182 006 131	9456
3182 006 131	9456
3182 006 231	9456
3182 006 531	9456
3182 008 032	9459
3182 008 037	9007
3182 008 037	9552
3182 008 039	9459
3182 009 936	9456
3182 009 938	9456
3182 600 101	9007
3182 600 101	9552
3182 600 116	990070
3182 997 804	990063
3182 998 501	9007
3182 998 501	9552
50 3182 003 131	9005
50 3182 003 201	9005
61 3182 997 804	990063
63 3182 002 101	9457
63 3182 002 102	9458
63 3182 002 131	9457
63 3182 002 132	9458
63 3182 008 007	9007
63 3182 008 007	9552
63 3182 008 037	9007
63 3182 008 037	9552
63 3182 008 039	9459
73 3182 005 101	9433
73 3182 005 131	9433
74 3182 006 101	9456

© Copyright KAWE, Raalte - Holland

Claas	Kawe
008 466.20	9457

Clark	Kawe
846620	9457

Daf	Kawe
20376130	9459

Daimler	Kawe
A 002 250 48 15	9005

M.A.N.	Kawe
81.307.166.101	9007
81.305.500.105	9007
81.305.500.091	9007
81.305.500.074	9433
81.305.500.079	9433
81.305.500.091	9552
81.305.500.105	9552
81.307.166.101	9552

Mercedes	Kawe
002 250 48 15	9005
001 250 43 15	9005
000 250 51 15	9007
000 250 29 15	9007
002 250 22 15	9007
000 254 30 20	9007
000 254 04 20	9007
002 250 66 15	9007
000 254 03 20	9007
000 250 52 15	9007
000 250 62 15	9007
002 250 30 15	9007
001 250 44 15	9457
002 250 11 15	9458
000 254 03 20	9552
002 250 66 15	9552
000 254 04 20	9552
000 254 30 20	9552
002 250 22 15	9552
002 250 29 15	9552
002 250 31 15	9552
002 250 51 15	9552
000 254 25 08	990063
000 254 16 08	990063

Scania	Kawe
551572	9456
1123296	9456
1393332	9456
1434649	9456
1455730	9456
1522377	9456
1123296	9456
1393332	9456
551572	9456

© Copyright KAWE, Raalte - Holland

Notities - Notes

© Copyright KAWE, Raalte - Holland

LUK	Kawe
140 0206 20	>71070
140 9206 10	>71070
140 9206 20	>71070
143 0235 10	>70710
143 0235 20	>70710
143 9235 10	>70710
235 0019 20	>60842
238 0005 10	>70490
238 0005 21	>70490
238 0009 10	>70820
238 0009 20	>70820
238 0018 20	>71051
238 0025 20	>70821
240 0014 10	>71451
240 0015 20	>71432
240 9007 20	>70961
240 9017 20	>71511
628 1017 00	>62935
628 1017 50	>62935
628 2874 00	>62615
628 3088 00	>63001
631 2873 00	>61115
631 2898 00	>62605
631 3003 00	>62275
631 3015 00	>61145
633 1019 00	>62955
633 1019 50	>62955
633 2903 00	>61095
633 3006 09	>62920
633 3007 00	>61095
633 3010 00	>62955
635 2890 00	>61105
635 2896 00	>60843
635 2908 00	>62696
635 2909 00	>62697
635 2914 00	>60845
635 2938 00	>70743
635 2990 00	>70744
635 3020 00	>61105
636 3002 33	>65044
636 3003 00	>65001
636 3005 00	>65015
636 3005 09	>65011
636 3012 00	>65006
638 2955 00	>61026
638 3039 09	>61502
638 3090 00	>70953
640 2746 00	>70984
640 2746 50	>70984
640 2919 00	>70771
640 2929 00	>71071
640 2974 00	>70915
640 3001 00	>71125
640 3003 00	>70770
640 3004 00	>70771
640 3005 00	>70795
640 3009 00	>70984
640 3012 18	>71452
640 3014 09	>65021
640 3014 19	>65031
640 3016 00	>70981

LUK	Kawe
640 3016 50	>70981
640 3020 00	>70770
640 3025 00	>71423
640 3025 18	>71423
640 3027 00	>71512
640 3027 18	>71512
640 3032 00	>65071
640 3033 00	>65071 ANS
641 2953 00	>70931
642 1028 09	>70321
642 2902 00	>70587
642 3005 00	>70901
642 3054 00	>71371
642 3057 09	>70140
643 1024 00	>70680
643 2743 00	>70787
643 2912 00	>70731
643 3015 00	>71235
643 3020 00	>70787
643 3032 00	>70714
643 3036 00	>71187
643 3038 00	>71341
643 3049 00	>70587
643 3050 00	>70734
643 3058 00	>71015
643 3060 00	>71013
643 307 600	>71011
643 3072 09	>70140
643 3073 00	>70451
643 3083 00	>70901
643 3091 00	>70456
643 3092 00	>71025
643 3093 00	>71026
643 3094 00	>71286
643 3095 00	>70714
643 3110 00	>71221
643 3167 00	>71013
643 3173 09	>70140
643 3183 00	>71441
643 3203 00	>70788
643 3207 00	>71476
643 3208 00	>71141
643 3209 00	>71475
643 3211 00	>71447
643 3216 00	>71505
643 3217 00	>71486
643 3220 00	>71447
643 3224 00	>71615
643 3230 00	>71541
643 3231 00	>71495
643 3232 00	>71281
643 3254 00	>71186

© Copyright KAWE, Raalte - Holland

Sachs	Kawe
07 3400 000 190	>62620
07 3400 066 031	>62935
07 3400 066 101	>62935
07 3400 105 001	>62935
07 3400 125 201	>62615
07 3400 127 301	>62615
10 3400 117 301	>61145
10 3400 122 401	>61115
11 3400 067 031	>62941
11 3400 124 501	>62605
11 3400 125 801	>62275
14 3400 068 031	>62955
15 3400 000 041	>62695
15 3400 000 042	>65006
15 3400 000 134	>61105
15 3400 000 135	>61106
15 3400 121 401	>65015
15 3400 124 801	>62696
15 3400 125 001	>61105
15 3400 125 501	>62697
15 3400 127 701	>65011
16 1800 064 001	>70321
16 3400 031 033	>70744
16 3400 032 033	>70743
16 3483 014 101	>70741
16 3483 014 131	>70741
16 3488 013 108	>70742
16 3488 013 138	>70742
18 1800 106 033	>60845
18 1800 110 033	>60843
18 1888 019 415	>60841
18 1888 019 445	>60841
18 1888 019 512	>60842
18 1888 019 542	>60842
18 3400 000 043	>61026
18 3400 121 201	>65021
18 3400 121 301	>65031
18 3400 124 701	>61026
1800 064 031	>70321
1800 106 033	>60845
1800 110 033	>60843
1800 112 031	>70991
1800 125 201	>60381
1800 125 301	>71371
1800 125 401	>71221
1888 019 445	>60841
1888 019 539	>60842
1888 019 542	>60842
1888 042 009	>70490
1888 042 037	>70490
1888 042 040	>70490
1888 055 035	>70820
1888 055 039	>70821
1888 055 041	>70820
1888 055 131	>70821
1888 055 139	>70821
1888 055 247	>70821
1888 063 033	>71051
1888 063 034	>71051
1888 063 134	>71051
1888 063 137	>71051

Sachs	Kawe
1888 063 138	>71051
20 3483 000 040	>70950
20 3483 027 201	>70950
20 3483 027 231	>70950
20 3483 027 332	>70950
20 3483 027 402	>70950
20 3488 019 001	>70951
20 3488 019 031	>70951
20 3488 019 101	>70951
20 3488 019 201	>70951
22 3400 116 401	>61502
22 3400 116 501	>70811
23 3400 000 044	>70905
23 3400 000 045	>70901
23 3400 000 047	>70585
23 3400 121 001	>70905
23 3400 121 101	>70901
23 3400 124 601	>70587
23 3400 125 701	>70585
27 3400 042 001	>70991
27 3400 042 031	>70991
27 3400 044 001	>70991
27 3400 063 001	>70321
27 3400 118 901	>70321
32 3400 000 021	>71447
32 3400 000 023	>71447
32 3400 000 027	>71447
32 3400 000 028	>71466
32 3400 000 048	>70836
32 3400 000 049	>71495
32 3400 000 124	>70787
32 3400 000 125	>70786
32 3400 000 126	>70696
32 3400 000 128	>71235
32 3400 000 129	>70788
32 3400 000 151	>71341
32 3400 000 168	>71185
32 3400 000 169	>71186
32 3400 000 171	>71341
32 3400 000 188	>71186
32 3400 000 271	>70836
32 3400 000 302	>71495
32 3400 000 354	>71541
32 3400 005 034	>70680
32 3400 005 035	>70861
32 3400 005 036	>70863
32 3400 033 032	>70731
32 3400 040 032	>70731
32 3400 070 001	>70863
32 3400 101 001	>70861
32 3400 101 003	>70863
32 3400 106 031	>70734
32 3400 116 701	>70451
32 3400 116 801	>70455
32 3400 116 901	>71011
32 3400 117 001	>70455
32 3400 117 101	>71021
32 3400 117 201	>71013
32 3400 117 202	>71015
32 3400 120 601	>71541
32 3400 122 101	>70836

© Copyright KAWE, Raalte - Holland

Sachs	Kawe
32 3400 122 301	>70839
32 3400 122 701	>71187
32 3400 122 701	>71185
32 3400 122 901	>71235
32 3400 123 001	>70787
32 3400 123 101	>71025
32 3400 123 201	>70456
32 3400 123 301	>71026
32 3400 123 401	>71286
32 3400 123 701	>70715
32 3400 123 801	>70714
32 3400 123 901	>70714
32 3400 124 001	>70696
32 3400 124 101	>70786
32 3400 127 101	>71465
32 3400 127 201	>71441
32 3400 127 401	>71485
32 3400 127 901	>71236
32 3400 128 001	>70698
32 3400 128 401	>71186
32 3400 128 801	>71341
32 3400 700 401	>71541
32 3483 020 006	>70710
32 3483 020 036	>70710
32 3483 020 206	>70710
3400 000 041	>62695
3400 000 043	>61026
3400 000 045	>70901
3400 000 047	>70585
3400 000 049	>71495
3400 005 034	>70680
3400 005 035	>70681
3400 005 035	>70861
3400 031 033	>70744
3400 032 033	>70743
3400 033 032	>70731
3400 037 031	>62335
3400 040 032	>70731
3400 042 031	>70991
3400 066 031	>62935
3400 067 031	>62941
3400 068 031	>62955
3400 074 031	>70981
3400 077 071	>70973
3400 106 031	>70734
3400 107 031	>70984
3400 116 101	>60986
3400 116 401	>61502
3400 116 501	>70811
3400 116 701	>70451
3400 116 801	>70455
3400 116 901	>71011
3400 117 001	>70455
3400 117 101	>71021
3400 117 201	>71013
3400 117 202	>71015
3400 117 301	>61145
3400 117 502	>71452
3400 117 532	>71452
3400 117 631	>71432

Sachs	Kawe
3400 117 801	>70837
3400 118 901	>70321
3400 118 902	>70991
3400 121 001	>70905
3400 121 002	>70905
3400 121 101	>70901
3400 121 201	>65021
3400 121 301	>65031
3400 121 401	>65015
3400 121 501	>71202
3400 121 601	>70795
3400 121 701	>71125
3400 121 801	>65044
3400 121 901	>70915
3400 122 101	>70836
3400 122 301	>70839
3400 122 401	>61115
3400 122 701	>71187
3400 122 701	>71185
3400 122 801	>71185
3400 122 901	>71235
3400 123 001	>70787
3400 123 101	>71025
3400 123 201	>70456
3400 123 301	>71026
3400 123 401	>71286
3400 123 501	>71071
3400 123 601	>71074
3400 123 701	>70715
3400 123 801	>70714
3400 123 901	>70714
3400 124 001	>70696
3400 124 101	>70786
3400 124 201	>62251
3400 124 301	>61095
3400 124 401	>70771
3400 124 501	>62605
3400 124 601	>70587
3400 124 701	>61026
3400 124 801	>62696
3400 124 901	>62695
3400 125 001	>61105
3400 125 101	>61105
3400 125 201	>62615
3400 125 501	>62697
3400 125 701	>70585
3400 125 801	>62275
3400 125 901	>70140
3400 127 101	>71465
3400 127 201	>71441
3400 127 301	>62615
3400 127 401	>71485
3400 127 601	>70771
3400 127 701	>65011
3400 127 901	>71236
3400 128 001	>70698
3400 700 301	>70931
3400 700 302	>65020
3400 700 303	>65110
3400 700 305	>71221

© Copyright KAWE, Raalte - Holland

Sachs	Kawe
3400 700 307	>65005
3400 700 308	>65071
3400 700 309	>65075
3400 700 310	>70770
3400 700 311	>71455
3400 700 316	>65075
3400 700 317	>65006
3400 700 319	>70515
3400 700 320	>65076
3400 700 322	>62920
3400 700 323	>71073
3400 700 324	>71331
3400 700 325	>70952
3400 700 326	>70952
3400 700 327	>71141
3400 700 329	>71016
3400 700 330	>71284
3400 700 331	>71287
3400 700 332	>71288
3400 700 333	>71283
3400 700 334	>71289
3400 700 335	>71282
3400 700 336	>70456
3400 700 337	>65065
3400 700 338	>62566
3400 700 339	>62565
3400 700 340	>71456
3400 700 341	>71017
3400 700 342	>71447
3400 700 343	>71466
3400 700 347	>62511
3400 700 348	>70953
3400 700 348	>70953
3400 700 350	>71505
3400 700 351	>71581
3400 700 352	>71525
3400 700 401	>71541
3400 700 402	>71476
3400 700 403	>71486
3400 700 404	>71475
3400 700 405	>65006
3400 700 406	>71423
3400 700 407	>71592
3400 700 408	>71285
3400 700 409	>71280
3400 700 410	>71281
3400 700 411	>70788
3400 700 412	>61027
3400 700 413	>71185
3400 700 414	>71186
3400 700 415	>71186
3400 700 416	>71341
3400 700 417	>61106
3400 700 418	>70861
3400 700 421	>65120
3400 700 422	>71512
3400 700 423	>71593
3400 700 426	>70952
3400 700 427	>70952
3400 700 428	>65001

Sachs	Kawe
3400 700 429	>52921
3400 700 430	>65101
3400 700 431	>65091
3400 700 432	>63001
3400 700 433	>60011
3400 700 501	>65071 ANS
3400 700 502	>65076
3400 700 503	>65076
3400 700 504	>71495
3400 700 505	>71615
3400 700 506	>71625
3400 700 507	>71635
3400 700 509	>71630
3400 700 509	>71791
3400 700 510	>71645
3400 700 511	>71610
3400 700 512	>71630
3400 700 513	>65076
3400 700 514	>62620
3400 710 001	>65044
3400 710 002	>65111
3400 710 003	>65027
3400 710 004	>71315
3400 710 005	>65013
3400 710 006	>65025
3400 710 007	>65035
3400 710 008	>65016
3400 710 009	>65026
3400 710 010	>65036
3483 014 131	>70741
3483 020 036	>70710
3483 027 231	>70950
3483 027 232	>70950
3483 027 332	>70950
3483 028 031	>71070
3483 034 032	>70940
3488 000 024	>71511
3488 000 102	>71572
3488 000 108	>71681
3488 013 138	>70742
3488 017 032	>70790
3488 017 333	>70910
3488 017 334	>71030
3488 017 402	>70790
3488 017 432	>70790
3488 017 436	>70790
3488 017 439	>71451
3488 017 442	>71431
3488 017 446	>71200
3488 017 448	>71200
3488 018 031	>70961
3488 019 031	>70951
3488 019 133	>71701
3488 022 253	>71421
3488 022 431	>70795
3488 023 031	>71200
3488 023 032	>71200
37 3400 074 001	>70981
37 3400 074 031	>70981
37 3400 077 041	>70973

© Copyright KAWE, Raalte - Holland

Sachs	Kawe
37 3400 077 071	>70973
37 3400 107 031	>70984
37 3400 120 401	>70931
37 3400 123 501	>71071
37 3400 123 601	>71074
37 3400 127 601	>70771
37 3483 028 001	>71070
37 3483 028 031	>71070
37 3483 028 101	>71070
38 1888 042 009	>70490
38 1888 055 011	>70820
38 1888 055 041	>70820
38 1888 055 109	>70821
38 1888 055 217	>70821
38 1888 055 247	>70821
38 1888 063 104	>71051
38 1888 063 107	>71051
38 1888 063 108	>71051
38 1888 063 111	>71051
38 1888 063 134	>71051
38 1888 063 137	>71051
3800 710 001	>81722/3
3800 710 002	>82505/3
3800 710 003	>83253
39 3400 000 074	>71593
39 3400 000 075	>71593
39 3400 000 130	>70795
39 3400 000 189	>71572
39 3400 117 532	>71452
39 3400 117 631	>71432
39 3400 121 601	>70795
39 3400 121 901	>70915
39 3400 126 201	>71423
39 3482 022 253	>71421
39 3488 000 024	>71511
39 3488 000 029	>71572
39 3488 000 040	>71511
39 3488 000 086	>71572
39 3488 000 102	>71572
39 3488 000 108	>71681
39 3488 017 032	>70790
39 3488 017 303	>70910
39 3488 017 333	>70910
39 3488 017 403	>70910
39 3488 017 404	>71030
39 3488 017 409	>71451
39 3488 017 412	>71431
39 3488 017 439	>71451
39 3488 017 442	>71431
39 3488 017 502	>70790
39 3488 017 504	>71030
39 3488 018 001	>70961
39 3488 018 031	>70961
39 3488 018 101	>70961
39 3488 018 201	>70961
39 3488 018 401	>70961
39 3488 022 202	>70910
39 3488 022 203	>71421
39 3488 022 206	>71421
39 3488 022 211	>71421

Sachs	Kawe
39 3488 022 212	>71511
39 3488 022 233	>71421
39 3488 022 253	>71421
39 3488 023 001	>71200
39 3488 023 005	>71200
39 3488 023 031	>71200
39 3488 023 301	>71572
39 3488 023 302	>71572
39 3488 023 501	>71681
41 3400 121 801	>65044
42 3400 121 701	>71125
86 1800 106 103	>60845
86 1800 110 103	>60843
86 1888 042 009	>70490
86 1888 055 011	>70820
86 1888 055 041	>70820
86 1888 055 247	>70821
86 1888 063 104	>71051
86 1888 063 107	>71051
86 1888 063 137	>71051
86 3400 031 203	>70744
86 3400 032 203	>70743
86 3400 033 102	>70731
86 3400 036 103	>70811
86 3400 040 032	>70731
86 3400 041 002	>70811
86 3400 106 001	>70734
86 3400 106 002	>70734
86 3400 116 101	>60986
86 3400 117 502	>71452
86 3400 117 602	>71432
86 3400 120 502	>71441
86 3400 120 601	>71541
86 3400 120 801	>71465
86 3400 125 101	>61105
86 3400 126 201	>71423
86 3400 126 801	>71074
86 3400 126 802	>71071
86 3400 700 401	>71541
86 3483 014 131	>70741
86 3483 020 036	>70710
86 3483 027 231	>70950
86 3483 027 332	>70950
86 3483 028 031	>71070
86 3488 000 024	>71511
86 3488 013 138	>70742
86 3488 017 304	>71030
86 3488 017 333	>70910
86 3488 017 334	>71030
86 3488 017 439	>71451
86 3488 017 502	>70790
86 3488 018 031	>70961
86 3488 019 031	>70951
86 3488 022 211	>71421
86 3488 023 001	>71200
86 3488 023 031	>71200

© Copyright KAWE, Raalte - Holland

Notities - Notes

© Copyright KAWE, Raalte - Holland

Valeo	Kawe
009138	>62511
805002	>61145
805029	>70788
805034	>71235
805035	>62935
805037	>62955
805039	>70984
805042	>70680
805042	>70863
805049	>70981
805056	>70451
805058	>71011
805062	>71615
805087	>70714
805158	>70714
805161	>71071
805163	>70787
805164	>71495
805167	>71187
805169	>71013
805175	>70490
805176	>70820
805177	>70821
805178	>71286
805181	>71015
805187	>70456
805188	>71025
805189	>71026
805193	>71280
805220	>70714
805229	>70680
805258	>70734
805283	>65120
805294	>65011
805297	>65021
805298	>71236
805301	>65031
805302	>70698
805341	>71280
805345	>71283
805362	>71282
805364	>71283
805366	>71282
805386	>71281
805410	>62566
805473	>70981
805584	>70710
809019	>71284
809020	>71284
809043	>70901
809047	>71432
809105	>70587
809108	>71441
809111	>71541
809117	>70931
809119	>70795
809124	>65102
809125	>65101
809126	>65091
809130	>70971

Valeo	Kawe
809131	>71475
809133	>71476
809134	>71486
827005	>62696
827012	>65006
827014	>63001
827016	>62697
827021	>61105
827031	>71423
827033	>71331
827070	>71447

© Copyright KAWE, Raalte - Holland

Astra	Kawe
122744	>71051

Auwärter-Neoplan	Kawe
0421.006.00	>70490
11009967	>70821

Daf	Kawe
1227303	>71051
1625963	>62695
1625964	>61026
1625965	>65006
1625966	>70905
1625967	>70901
1625968	>70836
1625970	>70585
1625971	>71495
1628626	>70836
1628627	>71495
1625963R	>62695
1625970R	>70585
1625971R	>71495
1628627R	>71495

Daimler	Kawe
A 004 250 98 04	>70820
A 004 250 98 04 0080	>70820
A 005 250 16 04	>71051
A 005 250 88 04 0080	>70790

Drögmöller	Kawe
000250200001-00	>70490
400250100003-00	>70790

Evobus	Kawe
8.383.224.000	>70490
8.383.224.000 C	>70490
8.383.264.000	>70490

Fiat	Kawe
122744	>71051

Hino	Kawe
31200-1590A	>71701

Irisbus	Kawe
122744	>71051

Iveco	Kawe
0190 3833	>70863
0190 3834	>70861
0190 3835	>70680
0190 3837	>70863
0190 3838	>70861
0190 3891	>70991
0190 3892	>70321
0190 3920	>62511
0190 4712	>70863
0190 4725	>70991
0190 4728	>70321
0190 4753	>62935
0190 4755	>62955
0190 4762	>70321
0190 4763	>70991
0190 4764	>70321
0190 4778	>70973
0190 4786	>70861
0190 4787	>70863
0190 4788	>70861
0190 4789	>70680
0190 4790	>70863
0190 4793	>70991
0190 4795	>52921
0190 5728	>70991
0190 8502	>62935
0190 8504	>62941
0190 8509	>62935
0190 8512	>70981
0190 8513	>70984
0190 8514	>70973
0190 8521	>52921
0190 8534	>70861
0190 8537	>62955
0190 8539	>70973
0190 8542	>70973
0190 8559	>62955
122744	>71051
1904754	>62941
1908500	>62941
1908503	>62941
2991557	>70991
2991558	>70991
2992215	>63001
2992489	>65102
2992580	>63001
2992630	>63001
2994017	>60011
2994020	>63001
2994027	>63001
2994069	>60011
500335045	>70981
500335046	>70981
500335050	>70984
500335051	>70984
500335052	>70984
500335056	>70973
500335057	>70973
500358295	>70981

© Copyright KAWE, Raalte - Holland

Iveco	Kawe
504048463	>70971
299 2490	>65101
299 2491	>65091
299 2492	>65091
299 4040	>52921
4210 4820	>71051
500 370 077	>65091
500 370 082	>65091
50410 1334	>62620
9840 1894	>62935
9848 6125	>62941

Kässbohrer	Kawe
8.383.224.000	>70490
8.383.224.000 C	>70490
8.383.264.000	>70490
8.383.280.000	>70790

MAN	Kawe
81.30000.6532	>71125
81.30000.6572	>71475
81.30000.6577	>71476
81.30000.6579	>71486
81.30000.6582	>71485
81.30000.6592	>71475
81.30000.6593	>71476
81.30000.6606	>71486
81.30000.6621	>71476
81.30000.6628	>71486
81.30000.6630	>71485
81.30000.6640	>71625
81.30000.6641	>71630
81.30000.6653	>71485
81.30000.6657	>71486
81.30005.9001	>62275
81.30005.9003	>65044
81.30005.9005	>61027
81.30005.9006	>71125
81.30005.9007	>70771
81.30005.9008	>70771
81.30005.9009	>70771
81.30005.9010	>70771
81.30005.9016	>70839
81.30005.9019	>71141
81.30005.9022	>71485
81.30005.9024	>65111
81.30005.9025	>65027
81.30005.9026	>71476
81.30305.0164	>60852
81.30305.0176	>70910
81.30305.0185	>60851
81.30305.0192	>70910
82.30005.9003	>70770
82.30005.9004	>71476
82.30005.9005	>71486
82.30005.9006	>71475

Mercedes	Kawe
003 250 53 04	>70490
003 250 74 04	>70490
003 250 92 04	>70490
004 250 34 04	>70821
004 250 35 04	>70821
004 250 36 04	>70821
004 250 40 04	>70820
004 250 41 04	>70820
004 250 44 04	>70790
004 250 45 04	>70790
004 250 47 04	>70820
004 250 55 04	>70820
004 250 70 04	>70490
004 250 71 04	>70490
004 250 72 04	>70490
004 250 73 04	>70820
004 250 79 04	>71051
004 250 80 04	>71051
004 250 91 04	>71051
004 250 92 04	>71051
004 250 93 04	>71051
004 250 96 04	>70490
004 250 97 04	>70821
004 250 98 04	>70820
004 250 99 04	>71051
005 250 02 04	>70821
005 250 03 04	>70821
005 250 04 04	>70821
005 250 14 04	>71051
005 250 15 04	>71051
005 250 16 04	>71051
005 250 76 04	>70790
005 250 77 04	>70790
005 250 87 04	>70790
005 250 88 04	>70790
006 250 44 04	>71051
006 250 45 04	>71051
006 250 47 04	>71200
006 250 48 04	>71200
006 250 49 04	>71200
006 250 72 04	>70821
006 250 86 04	>71200
006 250 87 04	>71200
006 250 88 04	>71200
007 250 28 04	>71200
007 250 29 04	>71200
007 250 30 04	>71200
007 250 32 04	>71200
007 250 33 04	>71200
007 250 34 04	>71200
007 250 44 04	>71200
007 250 45 04	>71572
007 250 51 04	>71200
007 250 84 04	>71572
007 250 96 04	>71572
018 250 15 01	>81722/3
018 250 19 01	>82505/3
018 250 20 01	>83253
018 250 94 01	>65011
018 250 95 01	>65021

© Copyright KAWE, Raalte - Holland

Mercedes	Kawe
018 250 96 01	>65031
018 250 98 01	>71186
018 250 9901	>71187
019 250 0001	>71187
019 250 01 01	>71185
019 250 02 01	>71186
019 250 04 01	>71341
019 250 05 01	>71185
020 250 45 01	>70795
020 250 47 01	>70787
020 250 48 01	>70786
020 250 49 01	>70696
020 250 51 01	>71235
020 250 52 01	>70788
020 250 53 01	>61105
020 250 54 01	>61106
020 250 86 01	>71185
020 250 87 01	>71186
020 250 91 01	>71186
020 250 93 01	>71186
020 250 95 01	>71341
020 250 98 01	>71572
021 250 06 01	>71185
021 250 86 01	>71185
021 250 96 01	>71186
021 250 95 01	>71185
A 005 250 88 04	>70790

Neoplan	Kawe
0421.006.00	>70490
11009967	>70821

Renault	Kawe
5000295255	>70455
5000295256	>70455
5000677232	>71030
5001486489	>71285
5001677232	>71030
5001821908	>71030
5001825889	>71030
5001830900	>70451
5001830905	>70455
5001830909	>71021
5001830914	>71011
5001830936	>61145
5001830942	>62565
5001836428	>71017
5001838967	>61145
5001843357	>71452
5001843357	>71432
5001843361	>71452
5001845014	>62565
5001846492	>71286
5001846524	>71015
5001848241	>62566
5001850395	>65065
5001850937	>65120

Renault	Kawe
5001850937	>65120
5001859387	>71280
5001866091	>65120
5001866091	>62565
5001866092	>65120
5001866103	>71021
5001866104	>71021
5001866297	>71505
5001866299	>71581
5001866845	>65120
5010244093	>71451
5010244304	>71431
5010245265	>65120
5010245919	>65120
5010545158	>65120

Scania	Kawe
550501	>71074
550502	>71071
571802	>71074
571803	>71071
1322780	>70710
1335280	>71070
1393183	>70710
1393 184	>71070

Van Hool	Kawe
107 987 81	>70490
107 206 80	>71681
632 101 060	>70490
632 101 610	>70910

Volvo	Kawe
267005	>60841
267142	>60841
267235	>60842
267240	>60841
1069032	>70951
1521714	>71421
1527124	>60841
1527473	>60842
1527881	>70741
1655162	>60841
1655332	>70742
1655406	>60841
1655407	>60842
1655408	>60842
1655647	>70741
1655820	>70741
1668371	>70742
1669117	>70951
1669135	>70961
1669657	>70961
1669821	>70961
1669823	>70951
1672938	>70951

© Copyright KAWE, Raalte - Holland

Volvo	Kawe
1672942	>70961
3018010	>60841
3018129	>60841
3192203	>71421
3192206	>70950
3192208	>70961
5002908	>60842
8112150	>70731
8112160	>70731
8112170	>60843
8112171	>60845
8112172	>70743
8112173	>70744
8112174	>70811
8112192	>70811
8112307	>60986
8112768	>70734
8112844	>60986
8113515	>71421
8113547	>70731
8113548	>70743
8113550	>70734
8113803	>70931
8113811	>71465
8113813	>71541
8113824	>71441
8113825	>71441
8113946	>71421
8171494	>71421
8172350	>71511
20366876	>71511
20569143	>70950
20569145	>71511
20571923	>71421
85000104	>70734
85000235	>71421
85000252	>71511
85000268	>71466
85000273	>71447
85000274	>71447
85000308	>71592
85000309	>70952
85000310	>70952
85000312	>71593
85000313	>71423
85000314	>70952
85000542	>71541
85003001	>71423
8500 0277	>71505
8500 0279	>71581

© Copyright KAWE, Raalte - Holland

© Copyright KAWE, Raalte - Holland

Vliegwielen

Flywheels

Volants

Schwungräder

Volantes

© Copyright KAWE, Raalte - Holland

Index

Afmetingen vliegwielen	A
Dimension flywheels	A
Dimensions volants	A
Maße Schwungräder	A
Dimensiones volantes	A

Daf	1
Iveco	1
Magirus	1
Man	2
Mercedes Benz	6
Renault	45
Scania	45
Volvo	64

Crosslijst	Z
Cross reference list	Z
Liste de Correspondances	Z
Vergleichsliste	Z
Cruce de referencias	Z

© Copyright KAWE, Raalte - Holland

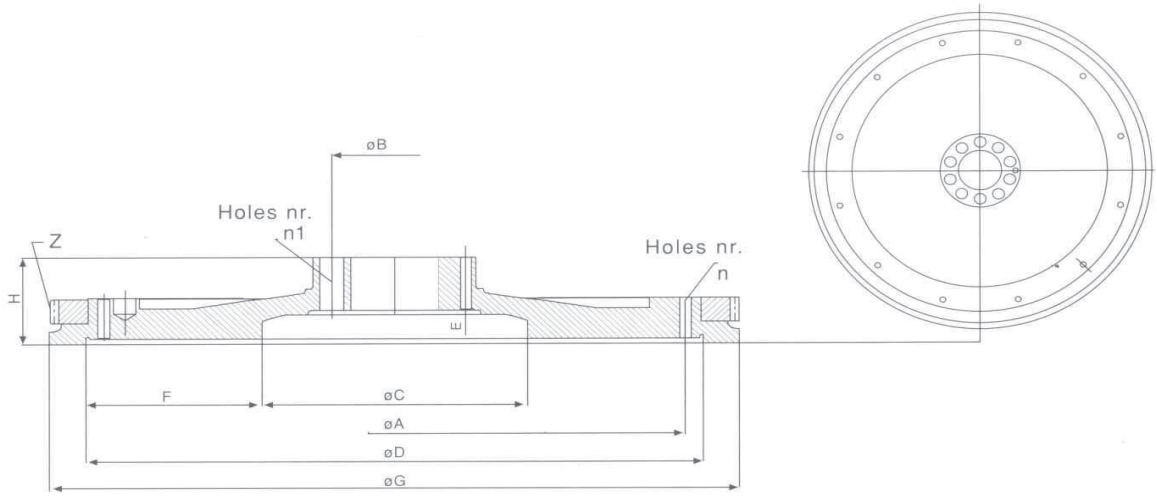

Merk	Kawe nr.	O.E.	G	D	A	n	C	B	n1	E	F	H	Z
DAF	V6013N	1314029	489	475	450	12x M10 x 1,5	236	130	10+1	32	119,5	69	161
DAF	V6014N												
DAF	V6015N	1236598	489	475	450	12x M10 x 1,5	236	130	10+1	32	119,5	59	161
IVECO	V6034N	4792154		471	450	12x M10 x 1,5	216	110	8	23	127,5	52,5	156
MAGIRUS	V6039N	123275	440	430	410	12x M10 x 1,5	190	78	8	40	120	98,5	147
MAGIRUS	V6040N	24126	480	470	450	12x M10 x 1,5	214	78	8	42	128	101	167
MAN	V6001N	51 02301 7295	487	435	410	12x M10 x 1,5	196	88	10	16	119,5	67	160
MAN	V6002N	51 02301 7410	487	450	418	12x M10 x 1,5	216	88	10	20	117	70	160
MAN	V6003N	51 02301 7300	487	475	450	12x M10 x 1,5	216	88	10	16	129,5	67	160
MAN	V6004N	51 02301 7414	487	475	450	12x M10 x 1,5	235	88	10	17	120	70	160
MAN	V6008N	51 02301 7439	487	475	450	12x M10 x 1,5	235	88	10	21	120	70	160
MAN	V6009N	51 02301 7440	487	475	450	12x M10 x 1,5	235	88	10	21	120	70	160
MAN	V6037N	51 02301 7441	480	475	450	12x M10 x 1,5	214	110	8	20	130,5	63	152
MERCEDES	V6001N	403 030 13 05	487	435	410	12x M10 x 1,5	196	88	10	16	119,5	67	160
MERCEDES	V6003N	403 030 14 05	487	475	450	12x M10 x 1,5	216	88	10	16	129,5	67	160
MERCEDES	V6004N	442 030 02 05	487	475	450	12x M10 x 1,5	235	88	10	17	120	70	160
MERCEDES	V6007N	442 030 19 05	487	475	450	12x M10 x 1,5	235	88	10	17	120	71	160
MERCEDES	V6010N	541 030 01 05	487	475	450	12x M10 x 1,5	235	88	10	17	120	71	160
MERCEDES	V6011N	422 030 05 05	487	435	410	12x M10 x 1,5	245	88	10	16	95	67	160
MERCEDES	V6022N	355 030 13 05	455	435	410	12x M10 x 1,5	193	125	12	19	121	55	154
MERCEDES	V6023N	364 030 01 05	380	365	345	8x M8 x 1,25	172	105	8	29	96,5	57,5	125
MERCEDES	V6024N	352 030 66 05	403	395	375	12x M8 x 1,25	190	105	8	13,5	102,5	51,5	133
MERCEDES	V6025N	360 030 08 11	410	395	375	12x M8 x 1,25	192	98	10	17	101,5	40,5	142
MERCEDES	V6026N	366 030 09 05	444	435	410	12x M10 x 1,5	192	105	8	13,5	121,5	51,5	146
MERCEDES	V6027N	314 030 28 05	366	258	290	6x M8 x 1,25	162	105	8	33	48	80	
MERCEDES	V6028N	345 030 02 05	490	475	450	12x M10 x 1,5	220	125	12	43,5	127,5	72	154
MERCEDES	V6029N	441 030 04 05	487	475	450	12x M10 x 1,5	235	88	10	17	120	67	160
MERCEDES	V6033N	447 030 18 05	487	475	450	12x M10 x 1,5	216	88	10	16	129,5	67	160
MERCEDES	V6036N	906 030 19 05	443	435	410	12x M10 x 1,5	235,5	74	8	19	99,75	64	146
MERCEDES	V6038N	457 030 06 05	487	475	450	12x M10 x 1,5	235	88	10	17	120	71	160
MERCEDES	V8169N	352 030 39 05	375	365	345	8x M8 x 1,25	162	105	8	23	101,5	51,5	125
MERCEDES	V8325N	352 030 73 05	403	395	375	18x M8 x 1,25	190	105	8	13,5	102,5	51,5	133

© Copyright KAWE, Raalte - Holland

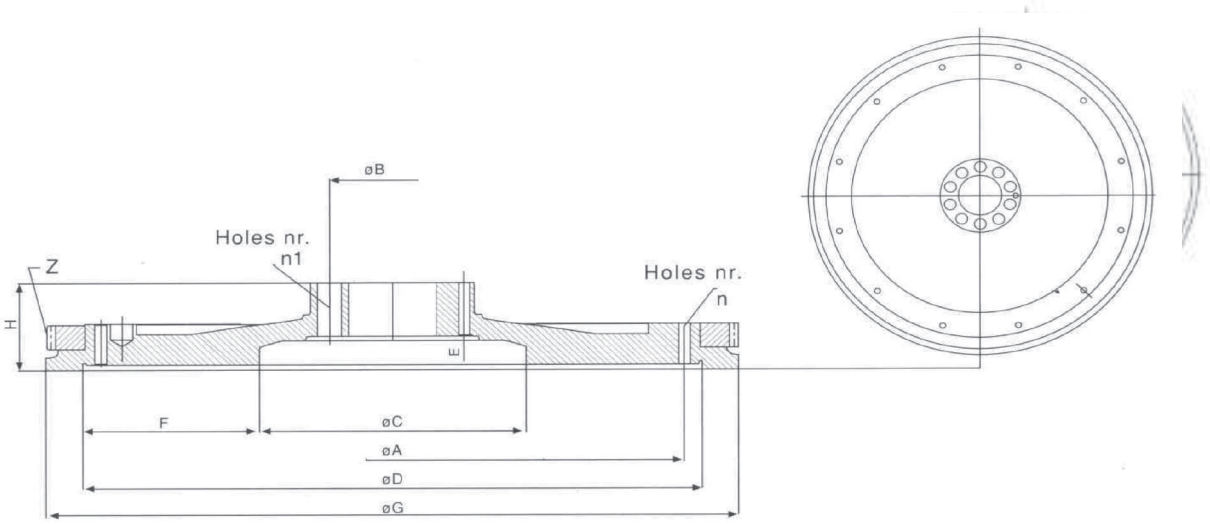

Merk	Kawe nr.	O.E.	G	D	A	n	C	B	n1	E	F	H	Z
RENAULT	V6020N	50 00 686 610	480	470	450		226,5	125			121,75	52	
RENAULT	V6021N	50 00 663 606	473	457	450	12x M10 x 1,5	221	125	8	21	118	52	148
RENAULT	V6035N	50 00 666 395	473	457	450	12x M10 x 1,5	216	102	7+1	20	120,5	56	148
SCANIA	V6012N	1388326	480	470	450	12x M10 x 1,5	235	112	10	29	117,5	82,5	158
SCANIA	V6019N	393151	480	470	450	12x M10 x 1,5	215	105	8+3	30	127,5	61	158
SCANIA	V6030N	324642	480	470	450	12x M10 x 1,5	235	105	8+3	37	117,5	67	163
SCANIA	V6032N	324640	480	470	450	12x M10 x 1,5	236	105	8+3	30	117	61	158
VOLVO	V6016N	422 740	454	395	410	16x 3/8 UNC	190	130			102,5	50	
VOLVO	V6017N	422 746	454	440	410	16x 7/14 UNC	215	130			112,5	51	

© Copyright KAWE, Raalte - Holland

DAF

3300 V6013N

3300			V6013N	1314029		

3300 V6014N

3300			V6014N			

3300 V6015N

3300			V6015N	1236598		

IVECO V6034N

Kawe nr.	o.e	o.e	o.e
V6034N	469 9030	479 2154	

MAGIRUS V6039N

Kawe nr.	o.e	o.e	o.e
V6039N	0123275		

MAGIRUS V6040N

Kawe nr.	o.e	o.e	o.e
V6040N	24126		

© Copyright KAWE, Raalte - Holland

MAN

D-Serie	V6037N					
D2866-D2876			V6037N	51.023.017.441		

F 90	V6002N					
19.372 F, FA, FAK, FAS, FK, FL, FLL, FLS, 19.372 FLLS, FS	9002-9606	272 KW	V6002N	51 02301 7410		
19.402 F, FA, FAK, FAS, FK, FL, FLL, FLS, 19.402 FLLS, FS	9405-9606	294 KW	V6002N	51 02301 7410		
19.422 F, FA, FAK, FAS, FK, FL, FLL, FLS, 19.422 FLLS, FS	9002-9606	309 KW	V6002N	51 02301 7410		
24.302 DF, DFK, DFS, DFLS, FNL, FNLL, 24.302 FVL	9005-9504	220 KW	V6002N	51 02301 7410		
24.372 DF, DFK, DFLS, DFS, FNL, FNLL, 24.372 FNLS, FVL, FVLS	9002-9505	272 KW	V6002N	51 02301 7410		
24.402 FNL, FNLL	9405-9505	294 KW	V6002N	51 02301 7410		
24.422 DF, DFK, DFLS, DFK, FNL, FNNL 24.422 FVL	9002-9505	309 KW	V6002N	51 02301 7410		
25.302 DF, DFLS, DFS, DFK, FNL, FNLL 25.302 FNLS, FVLS	9009-9112	220 KW	V6002N	51 02301 7410		
25.372 DF, DFK, DFS, DFLS, FNL, FNLL 25.372 FNLS, FVLS	9009-9310	272 KW	V6002N	51 02301 7410		
26.302 DF, DFA, DFAK, DFAS, DFK, DFS, 26.302 FNL, FNLL, FNLS, FVLS	9005-9112	220 KW	V6002N	51 02301 7410		
26.372 DF, DFA, DFAK, DFAS, DFK, DFL, 26.372 DFS, FNL, FNLL, FNLS, FVL, FVLS	9002-9606	272 KW	V6002N	51 02301 7410		
26.402 DF, DFK, DFL, DFLK, DFS, FNL, 26.402 FNLL, FNLS, FVL, FVLS	9002-9512	294 KW	V6002N	51 02301 7410		
26.422 DF, DFA, DFAK, DFAS, DFK, DFL, 26.422 DFS, FNL, FNLL, FNLS, FVL, FVLS	9002-9512	309 KW	V6002N	51 02301 7410		
32.302 VF, VFK	9005-9109	220 KW	V6002N	51 02301 7410		
32.372 VF, VFK	9002-9606	272 KW	V6002N	51 02301 7410		
32.402 VFK	9405-9606	294 KW	V6002N	51 02301 7410		
32.422 VF	9002-9606	309 KW	V6002N	51 02301 7410		
33.372 DF, DFA, DFAK, DFK, DFS	9109-9606	272 KW	V6002N	51 02301 7410		
33.402 DF, DFA, DFAK, DFK, DFS	9405-9606	294 KW	V6002N	51 02301 7410		
33.422 DF, DFA, DFAK, DFK, DFS	9109-9606	309 KW	V6002N	51 02301 7410		
35.302 VF, VFA, VFAK, VFK	9005-9109	220 KW	V6002N	51 02301 7410		
35.372 VF, VFK	9002-9712	272 KW	V6002N	51 02301 7410		
35.402 VF, VFK	9405-9712	294 KW	V6002N	51 02301 7410		
35.422 VF, VFK	9002-9712	309 KW	V6002N	51 02301 7410		
40.372 DF, DFA	9112-9606	272 KW	V6002N	51 02301 7410		
40.402 DF, DFA	9505-9606	294 KW	V6002N	51 02301 7410		
40.422 DF, DFA	9112-9606	309 KW	V6002N	51 02301 7410		
41.372 VF	9002-9606	272 KW	V6002N	51 02301 7410		
41.402 VF	9405-9606	294 KW	V6002N	51 02301 7410		
41.422 VF	9002-9606	309 KW	V6002N	51 02301 7410		

© Copyright KAWE, Raalte - Holland

F 90	V6009N					
19.372 F, FA, FAK, FAS, FK, FL, FLL, 19.372 FLLS, FLS, FS	9002-9606	272 KW	V6009N	51 02301 7440		
19.402 F, FA, FAK, FAS, FK, FL, FLL, 19.402 FLLS, FLS, FS	9002-9606	294 KW	V6009N	51 02301 7440		
19.422 F, FA, FAK, FAS, FK, FL, FLL, 19.422 FLLS, FLS, FS	9002-9606	309 KW	V6009N	51 02301 7440		
24.302 DF, DFK, DFLS, DFS, FNL, FNLL 24.302 FVL	9005-9504	220 KW	V6009N	51 02301 7440		
24.372 DF, DFK, DFLS, DFS, FNL, FNLS, 24.372 FNNL, FVL, FVLS,	9002-9606	272 KW	V6009N	51 02301 7440		
24.402 FNL, FNLL	9405-9505	294 KW	V6009N	51 02301 7440		
24.422 DF, DFK, DFS, DFLS, FNL, FNLL, 24.422 FVL	9002-9505	309 KW	V6009N	51 02301 7440		
25.302 DF, DFK, DFLS, DFS, FNL, FNLL 25.302 FNLS, FVLS	9009-9112	220 KW	V6009N	51 02301 7440		
25.372 DF, DFK, DFLS, DFS, FNL, FNLL 25.372 FNLS, FVLS	9009-9310	272 KW	V6009N	51 02301 7440		
25.422 DF, DFK, DFLS, DFS, FNL, FNLL 25.422 FNLS, FVLS	9009-9212	309 KW	V6009N	51 02301 7440		
26.302 DF, DFA, DFAK, DFAS, DFK, DFS 26.302 FNLS, FVLS	9005-9112	220 KW	V6009N	51 02301 7440		
26.372 DF, DFA, DFAK, DFAS, DFK, DFL 26.372 DFS, FNL, FNLL, FVL, FNLS, 26.372 FVLS	9002-9606	272 KW	V6009N	51 02301 7440		
26.402 DF, DFL, DFS, FNL, FNLL, FVL, 26.402 FNLS, FVLS, DFK, DFLK	9405-9606	294 KW	V6009N	51 02301 7440		
26.422 DF, DFA, DFK, DFL, DFS, DFAK, 26.422 DFAS, FNL, FNLL, FNLS, 26.422 FVL, FVLS	9002-9512	309 KW	V6009N	51 02301 7440		
32.302 VF, VFK	9005-9109	220 KW	V6009N	51 02301 7440		
32.372 VF, VFK	9002-9606	272 KW	V6009N	51 02301 7440		
32.402 VFK	9405-9606	294 KW	V6009N	51 02301 7440		
32.422 VF	9002-9606	309 KW	V6009N	51 02301 7440		
33.372 DF, DFA, DFAK, DFK, DFS	9101-9606	272 KW	V6009N	51 02301 7440		
33.402 DF, DFA, DFAK, DFK, DFS	9405-9606	294 KW	V6009N	51 02301 7440		
33.422 DF, DFA, DFAK, DFK, DFS	9104-9606	309 KW	V6009N	51 02301 7440		
35.302 VF, VFA, VFAK, VFK	9005-9109	220 KW	V6009N	51 02301 7440		

© Copyright KAWE, Raalte - Holland

MAN

F 90	V6009N				vervolg / cont'd / suite / Forts / cont.	
35.372 VF, VFK	9002-9712	272 KW	V6009N	51 02301 7440		
35.402 VF, VFK	9405-9712	294 KW	V6009N	51 02301 7440		
35.422 VF, VFK	9002-9712	309 KW	V6009N	51 02301 7440		
40.372 DF, DFA, 41.372 VF	9002-9606	272 KW	V6009N	51 02301 7440		
40.402 DF, DFA, 41.402 DF	9405-9606	294 KW	V6009N	51 02301 7440		
40.422 DF, DFA, 41.422 VF	9006-9606	309 KW	V6009N	51 02301 7440		

F 2000	V6008N					
19.273 FA, FLS, FK, FAK, FS	9401-9512	198 KW	V6008N	51 02301 7439		
19.323 FC, FAC, FAS, FAK, FK, 19.323 FLC, FLK, FLS, FLLC, FLLS, FS	9401-9512	235 KW	V6008N	51 02301 7439		
19.343 FAC, FAK, FAS, FC, FK, 19.343 FLC, FLLC, FLLS, FLK, FLS, FS	9401->>>>	250 KW	V6008N	51 02301 7439		
23.343 FNLLC	9401->>>>	250 KW	V6008N	51 02301 7439		
24.273 FNLLC	9401-9512	198 KW	V6008N	51 02301 7439		
24.323 FNLLC	9401-9512	235 KW	V6008N	51 02301 7439		
24.343 FNLLC	9401->>>>	250 KW	V6008N	51 02301 7439		
26.273 DFC, DFK, DFLC, DFLK, DFLS, 26.273 DFS, FNLC, FNLLC, FNLS, FVLC, 26.273 FVLS	9401-9512	198 KW	V6008N	51 02301 7439		
26.323 DFC, DFLC, DFLS, DFLK, DFK, 26.323 DFS, FNLC, FNLLC, FNLS, FVLC, 26.323 FVLS	9401-9512	235 KW	V6008N	51 02301 7439		
26.343 DFC, DFK, DFLC, DFLK, DFLS, 26.343 DFS, FNLC, FNLLC, FNLS, FVLC, 26.343 FVLS	9401->>>>	250 KW	V6008N	51 02301 7439		
27.273 DFC, DFK, DFS, DFAC, DFAK, 27.273 DFAS	9401-9512	198 KW	V6008N	51 02301 7439		
27.323 DFC, DFK, DFS, DFAC, DFAK, 27.323 DFAS	9401-9512	235 KW	V6008N	51 02301 7439		
27.343 DFC, DFK, DFS, DFAC, DFAK, 27.343 DFAS	9401->>>>	250 KW	V6008N	51 02301 7439		
32.343 VFC, VFK	9508->>>>	250 KW	V6008N	51 02301 7439		
33.323 DFC, DFK, DFS, DFAC, DFAK, 33.323 DFAS	9401-9512	235 KW	V6008N	51 02301 7439		
33.343 DFC, DFK, DFS, DFAC, DFAK, 33.343 DFAS	9401->>>>	250 KW	V6008N	51 02301 7439		
35.343 VFC, VFK	9508->>>>	250 KW	V6008N	51 02301 7439		
41.343 VFC, VFK	9508->>>>	250 KW	V6008N	51 02301 7439		

© Copyright KAWE, Raalte - Holland

F 2000	V6009N					
19.463 FAC, FAK, FAS, FC, FK, FLC, 19.463 FLK, FLLC, FLLS, FLS, FS	9401->>>>	338 KW	V6009N	51 02301 7440		
23.463 FNLLC	9401->>>>	338 KW	V6009N	51 02301 7440		
24.463 FNLLC	9401->>>>	338 KW	V6009N	51 02301 7440		
26.463 DFC, DFK, DFLC, DFLK, DFLS, 26.463 DFS, FNLC, FNLLC, FNLS, FVLC 26.463 FVLS	9401->>>>	338 KW	V6009N	51 02301 7440		
27.463 DFC, DFK, DFS, DFAC, DFAK, 27463 DFAS	9401->>>>	338 KW	V6009N	51 02301 7440		
32.463 VFC, VFK	9508->>>>	338 KW	V6009N	51 02301 7440		
33.463 DFC, DFK, DFS, DFAC, DFAK 33.463 DFAS	9401->>>>	338 KW	V6009N	51 02301 7440		
35.463 VFC, VFK	9508->>>>	338 KW	V6009N	51 02301 7440		
41.463 VFC, VFK	9508->>>>	338 KW	V6009N	51 02301 7440		

Lions Comfort	V6009N					
RN 313	9609->>>>	228 KW	V6009N	51 02301 7440		
RN 353	9706->>>>	257 KW	V6009N	51 02301 7440		

MAN BUS	V6002					
19.372 U, ULL	9002-9405	272 KW	V6002N	51 02301 7410		
19.422 U, ULL	9002-9405	309 KW	V6002N	51 02301 7410		
24.372 UNL, UNLL	9002-9012	272 KW	V6002N	51 02301 7410		
24.422 UNL, UNLL	9002-9012	309 KW	V6002N	51 02301 7410		
25.372 UNL, UNLL	9009-9012	272 KW	V6002N	51 02301 7410		
25.422 UNL, UNLL	9002-9012	309 KW	V6002N	51 02301 7410		
26.372 UNL, UNLL	9009-9405	272 KW	V6002N	51 02301 7410		
26.422 UNL, UNLL	9009-9405	309 KW	V6002N	51 02301 7410		

MAN BUS	V6009N					
19.372 U, ULL	9002-9405	272 KW	V6009N	51 02301 7440		
19.422 U, ULL	9002-9405	309 KW	V6009N	51 02301 7440		
24.372 UNL, UNLL	9002-9012	272 KW	V6009N	51 02301 7440		
24.422 UNL, UNLL	9002-9012	309 KW	V6009N	51 02301 7440		
25.372 UNL, UNLL	9009-9212	272 KW	V6009N	51 02301 7440		
25.422 UNL, UNLL	9009-9212	309 KW	V6009N	51 02301 7440		

© Copyright KAWE, Raalte - Holland

MAN

vervolg / cont'd / suite / Forts / cont.

MAN BUS — V6009N

vervolg / cont'd / suite / Forts / cont.

26.372 UNL, UNLL	9009-9405	272 KW	V6009N	51 02301 7440		
26.422 UNL, UNLL	9009-9405	309 KW	V6009N	51 02301 7440		

Neoplan Centroliner — V6009N

N 4416, 4420, 4421	9901->>>>	228,257 KW	V6009N	51 02301 7440		

NÜ ÜL — V6009N

NÜ 353 15M	9807->>>>	257 KW	V6009N	51 02301 7440		
ÜL 313, 353	9609->>>>	228,257 KW	V6009N	51 02301 7440		

Mercedes Benz

711 — V6023N

711 Motor : OM 354.900	9403-9812	77 KW	V6023N	364 030 01 05		
711 D Motor : OM 364.950/952/957	8604-9412	77-85 KW	V6023N	364 030 01 05		

714 — V6023N

714 D Motor : OM 354.923	9406-9412	103 KW	V6023N	364 030 01 05		

811 — V6023N

811, K Motor : OM 354.900	9403-9812	77 KW	V6023N	364 030 01 05		
811 D, DK Motor : OM 364.950/952/958	8604-9412	77-85 KW	V6023N	364 030 01 05		

813 — V8169N

LP, LPL, LPK 813 Motor : OM 353.904	6309-8412	96 KW	V8169N	352 030 39 05		
> Motor nr : 156570-393780						
LPK 813 Motor : OM 353.965	7303-8412	96 KW	V8169N	352 030 39 05		
LPS, LPLS 813 Motor : OM 353.904	6309-8412	96 KW	V8169N	352 030 39 05		
> Motor nr : 156570-393780						
LPS, LPLS 813 Motor : OM 353.965	6309-8412	96 KW	V8169N	352 030 39 05		

814 — V6023N

814 D Motor : OM 354.924	8711-9412	100-103 KW	V6023N	364 030 01 05		
Motor : OM 364.981/986						
814 DA Motor : OM 354.925	8711-9412	100-103 KW	V6023N	364 030 01 05		
Motor : OM 364.984/987						
814 F Motor : OM 354.922	9403-9812	103 KW	V6023N	364 030 01 05		
814, K, L, S Motor : OM 354.920	8401-9812	103 KW	V6023N	364 030 01 05		

© Copyright KAWE, Raalte - Holland

814 — V8169N

814 F Motor : 356.911/905	8605-9812	95-100 KW	V8169N	352 030 39 05		
814, K, L, S Motor : OM 356.901, OM 356.902, Motor : OM 366.905, OM 366.906, Motor : OM 366.907, OM 366.910	8403-9812	95-100 KW	V8169N	352 030 39 05		

817 — V8169N

817 F Motor : OM 366.967, OM 366.973, Motor : OM 356.951, OM 357.908	8403-9812	116-125 KW	V8169N	352 030 39 05		
817 K Motor : OM 357.900, OM 366.943/967	8601-9812	116-125 KW	V8169N	352 030 39 05		
817, L, S, LS Motor : OM 357.900, OM 366.942/943, Motor : OM 366.967/968	8401-9812	116-125 KW	V8169N	352 030 39 05		

911 — V8169N

LP 911 B Motor : OM 353.909 > Motor nr : 020676	6701-7703	81-124 KW	V8169N	352 030 39 05		

913 — V8169N

LP 913, LPL 913 Motor : OM 353.904 > Motor nr : 156570-393780	6309-8412	96 KW	V8169N	352 030 39 05		
LP 913, LPL 913 Motor : OM 353.965/982	6309-8412	96 KW	V8169N	352 030 39 05		
LPK 913, LPS 913 Motor : OM 353.904 > Motor :nr : 156570-393780	6701-8412	96 KW	V8169N	352 030 39 05		

914 — V8169N

914 Motor : OM 356.901, OM 366.905, Motor : OM 366.907, OM 366.930	8403-9812	95-100 KW	V8169N	352 030 39 05		
914 AK Motor : OM 356.903, OM 366.918	8702-9812	95-100 KW	V8169N	352 030 39 05		
914 AK Motor : OM 366.944	8702-9812	125 KW	V8169N	352 030 39 05		
914 K Motor : OM 366.901 Motor : OM 356.905, OM 366.907	8403-9812	95-100 KW	V8169N	352 030 39 05		
914 KO Motor : OM 356.901, OM 366.905, Motor : OM 366.940, OM 356.911	8702-9812	95-100 KW	V8169N	352 030 39 05		

914 — V8325N

914 AK Motor : OM 366.944, OM 366.945	8702-9812	125 KW	V8325N	352 030 73 05		

© Copyright KAWE, Raalte - Holland

Mercedes Benz

vervolg / cont'd / suite / Forts / cont.

917	V8169N					
917, K Motor : OM 357.900	9403-9812	125 KW	V8169N	352 030 39 05		
917 AF Motor : OM 357.909, OM 357.910, Motor : OM 366.966, OM 366.974, Motor : OM 366.978, OM 356.941	8702-9812	116-125 KW	V8169N	352 030 39 05		
917 AK Motor : OM 357.906	9403-9812	125 KW	V8169N	352 030 39 05		
917 KO Motor : OM 357.901, OM 357.918	9403-9812	125 KW	V8169N	352 030 39 05		

1013	V8169N					
1013, A, S Motor : OM 353.943	7602-8412	96 KW	V8169N	352 030 39 05		
1013 AK, K Motor : OM 353.943/945/946	7602-8412	96 KW	V8169N	352 030 39 05		
1013 KO Motor : OM 353.943 Motor : OM 353.945, OM 353.946	7602-8412	96 KW	V8169N	352 030 39 05		
LP 1013, LPL 1013 Motor : OM 353.904 **>** Motor nr : 156570-393780	7611-8412	96 KW	V8169N	352 030 39 05		
LP, LPL, LPK 1013 Motor : OM 353.965/982	7611-8412	96 KW	V8169N	352 030 39 05		
LPK 1013 Motor : OM 353.904 **>** Motor nr : 156570-393780	7611-8412	96 KW	V8169N	352 030 39 05		

1017	V8169N					
1017, A Motor : 353.953 **>** Motor nr : 020676	7511-9102	124 KW	V8169N	352 030 39 05		
1017 AF Motor : 353.954	7511-8509	124 KW	V8169N	352 030 39 05		
1017 AK, AS, K Motor OM 353.950	7602-8509	124 KW	V8169N	352 030 39 05		
1017 KO, 1017 F Motor : 353.953 **>** Motor nr : 020676	7308-9609	124 KW	V8169N	352 030 39 05		
1017 S, 1017 LS Motor : OM 353.970, OM 353.971	7308-9609	124 KW	V8169N	352 030 39 05		

1113	V8169N					
LP 1113, LPL 1113 Motor : OM 353.965/982 Motor : OM 353.904 **>** Motor nr 156570-393780	8001-8412	96 KW	V8169N	352 030 39 05		

1114	V8169N					
1114, 1114 L Motor : OM 356.904, OM 366.907, Motor : OM 366.914, OM 366.930	8401-9812	95-100 KW	V8169N	352 030 39 05		
1114 A Motor : OM 366.931, OM 366.935	8702-9812	96-102 KW	V8169N	352 030 39 05		
1114 AK Motor : OM 356.903, OM 366.918, Motor : OM 366.931	8702-9812	95-100 KW	V8169N	352 030 39 05		
1114 K, S Motor : OM 356.904, OM 366.907, Motor : OM 366.914	8403-9812	95-100 KW	V8169N	352 030 39 05		

5

© Copyright KAWE, Raalte - Holland

1117 V8169N

1117, 1117 L Motor : OM 357.901, OM 366.953, Motor : OM 366.962, OM 357.918, Motor : OM 366.941, OM 366.970	8401-9812	116-125 KW	V8169N	352 030 39 05		
1117 A Motor : OM 357.906, OM 366.966, Motor : OM 356.947, OM 356.959, Motor : OM 366.975, OM 366.976	8706-9812	116-125 KW	V8169N	352 030 39 05		
1117 AK Motor : OM 357.902, OM 357.906, Motor : OM 357.907	8404-9812	125 KW	V8169N	352 030 39 05		
1117 K, LS, S Motor : OM 357.901, OM 366.953, Motor : OM 366.962, OM 366.941	8404-9812	116-125 KW	V8169N	352 030 39 05		

1120 V6026N

1120, L, S, LS Motor : OM 357.920/927/932	8401-9812	148-155 KW	V6026N	366 030 09 05		

1120 V8169N

1120 L Motor : OM 366.962	8404-9812	125 KW	V8169N	352 030 39 05		

1120 V8325N

1120, 1120 L Motor : OM 356.986/988, OM 366.988	8401-9812	148-155 KW	V8325N	352 030 73 05		
1120 AF Motor : OM 356.994/995	8702-9812	150-155 KW	V8325N	352 030 73 05		
1120 F Motor : OM 356.996	9002-9812	150-155 KW	V8325N	352 030 73 05		
1120 S, 1120 LS Motor : OM 356.986, OM 366.988	8401-9812	148-155 KW	V8325N	352 030 73 05		

1124 V6026N

1124 AF Motor : OM 356.983, OM 357.943/944	9203-9812	177 KW	V6026N	366 030 09 05		
1124 F Motor : OM 356.983, OM 357.933/942	9203-9812	155-177 KW	V6026N	366 030 09 05		

1124 V8325N

1124 AF Motor : OM 356.989/991	9203-9812	177 KW	V8325N	352 030 73 05		
1124 F Motor : OM 356.979	9203-9812	155-177 KW	V8325N	352 030 73 05		

1213 V8169N

1213 Motor : OM 353.943, OM 353.944, Motor : OM 353.945, OM 353.946	7509-8605	96 KW	V8169N	352 030 39 05		

© Copyright KAWE, Raalte - Holland

1213 V8169N

vervolg / cont'd / suite / Forts / cont.

1213 A, AK, AS, K , S Motor : OM 353.943, OM 353.944, Motor : OM 353.945, OM 353.946	7509-8605	96 KW	V8169N	352 030 39 05		
1213 AKO, KO Motor : OM 353.944, OM 353.946	7509-8605	96 KW	V8169N	352 030 39 05		

1217 V8169N

1217, 1217 L Motor : OM 353.950, OM 353.951, Motor : OM 353.952, OM 353.953, Motor : OM 353.970, OM 353.971	7308-9609	124 KW	V8169N	352 030 39 05		
1217 A, AS, KO, S, LS Motor : OM 353.951/953 > Mot.nr 020676 Motor : OM 353.950, OM 353.952	7509-8509	124 KW	V8169N	352 030 39 05		
1217 AK, K Motor : OM 353.950 Motor : OM 353.951 > Mot.nr 020676	7509-8509	124 KW	V8169N	352 030 39 05		
1217 KO Motor : OM 357.901, OM 357.918	9403-9812	125 KW	V8169N	352 030 39 05		

1222 V6003N

1222, F, S Motor : OM 441.905/913/923/925	8907-9408	160-165 KW	V6003N	51.023.017.300	403 030 14 05	
1222 A Motor : OM 441.914/926	8909-9407	160-165 KW	V6003N	51.023.017.300	403 030 14 05	
1222 AF Motor : OM 441.915/917/923	8909-9309	160-165 KW	V6003N	51.023.017.300	403 030 14 05	

1222 V6033N

1222, A, S Motor : 421.905/909 > Motor nr : 150967	8205-9010	159 KW	V6033N	447 030 07 05	447 030 18 05	
1222 AF, F Motor : OM 421.906 > Motor nr : 150967	8205-9112	159 KW	V6033N	447 030 07 05	447 030 18 05	

1224 V6026N

1224 AF Motor : OM 356999 > Motor nr 339205 Motor : OM 357946, OM 366999	9302-9609	170-177 KW	V6026N	366 030 09 05		
1224 AF Motor : OM 401.984 > chassisnr : K062600	9302-9609	180 KW	V6026N	366 030 09 05		

1224 V8325N

1224 AF Motor : OM 356.999 tot Motor nr. 339204	9302-9609	170-177 KW	V8325N	352 030 73 05		
1224 AF Motor : OM 401.984 tot ch.nr : K062599	9302-9609	180 KW	V8325N	352 030 73 05		

© Copyright KAWE, Raalte - Holland

1225 V6001N

1225 AF	Motor : OM 422.923	8205-9112	206 KW	V6001N	51.023.017.295	403 030 13 05	

1225 V6033N

1225 AF	Motor : OM 422.913	8205-9112	206 KW	V6033N	447 030 07 05	447 030 18 05	

1226 V6003N

1226 AF	Motor : OM 441.989	9302-9609	250 KW	V6003N	51.023.017.300	403 030 14 05	
1226 AF Motor : OM 442.907/914/920/926/932/933		9002-9309	195-218 KW	V6003N	51.023.017.300	403 030 14 05	

1226 V6007N

1226 AF Motor : OM 401.973/978/984/989		9302-9609	180-200 KW	V6007N	442 030 05 05	442 030 19 05	

1227 V6007N

1227 A Motor : OM 401.973/989		9201-9207	200 KW	V6007N	442 030 05 05	442 030 19 05	

1234 V6003N

1234 AF Motor : OM 441.989/993		9201-9609	250 KW	V6003N	51.023.017.300	403 030 14 05	

1234 V6007N

1234 AF Motor : OM 445.923/933		9201-9609	250 KW	V6007N	442 030 05 05	442 030 19 05	

1314 V8169N

1314 Motor : OM 366.907, OM 366.914	Motor : OM 356.910	8407-9812	95-100 KW	V8169N	352 030 39 05		
1314 AK Motor : OM 366.918, OM 366.937	Motor : OM 356.909	8706-9812	95-100 KW	V8169N	352 030 39 05		
1314 K Motor : OM 366.907, OM 366.914	Motor : OM 356.909	8407-9812	95-100 KW	V8169N	352 030 39 05		
1314 KO Motor : OM 366.936, OM 356.908		8407-9812	95-100 KW	V8169N	352 030 39 05		

1317 V8169N

1317, L, LS, S Motor : OM 356.944, OM 357.902/961 Motor : OM 366.946/953/962		8401-9812	116-125 KW	V8169N	352 030 39 05		
1317 AK Motor : OM 357.907, OM 366.944/966	Motor : OM 356.945	8408-9812	116-125 KW	V8169N	352 030 39 05		
1317 K Motor : OM 357.961, OM 366.962	Motor : OM 357.902	8407-9812	125 KW	V8169N	352 030 39 05		
1317 KO Motor : OM 357.903, OM 357.962		9403-9812	125 KW	V8169N	352 030 39 05		

© Copyright KAWE, Raalte - Holland

Mercedes Benz

vervolg / cont'd / suite / Forts / cont.

1317		V8325N					
1317 AK	OM 356.995	9212-9812	155 KW	V8325N	352 030 73 05		

1320		V6026N					
1320,1320 L Motor : OM 357.921/932		8401-9812	148-155 KW	V6026N	366 030 09 05		

1320		V8169N					
1320,1320 L Motor : OM 366.962, OM 366.966		8401-9812	125 KW	V8169N	352 030 39 05		

1320		V8325N					
1320, 1320 L Motor : OM 356.992, OM 366.988/992, Motor : OM 366.980/997		8401-9812	148-155 KW	V8325N	352 030 73 05		
1320 S, 1320 LS Motor : OM 356.992, OM 366.988/992, Motor : OM 366.980/997		8401-9812	148-155 KW	V8325N	352 030 73 05		

1324		V6026N					
1324, L, LS, S Motor : OM 356.983, OM 357.940 Motor : OM 357.948, OM 366.999		8401-9812	170-177 KW	V6026N	366 030 09 05		

1324		V8325N					
1324 L	Motor : OM 366.997	9101-9812	150 KW	V8325N	352 030 73 05		

1413		V8169N					
1413 Motor : OM 353.944, OM 353.946		7509-8412	96 KW	V8169N	352 030 39 05		
1413 A Motor : OM 353.946/964		7509-8412	96 KW	V8169N	352 030 39 05		
1413 AK,AKO,K,KO Motor : OM 353.944, OM 353.946	Motor : OM 353.964	7509-8412	96 KW	V8169N	352 030 39 05		

1414		V8169N					
1414, K	Motor : OM 366.906	8404-9103	100 KW	V8169N	352 030 39 05		

1417		V8169N					
1417, A, AK	Motor : OM 353.951	7505-8412	124 KW	V8169N	352 030 39 05		
1417 AKO Motor : OM 353.953 > mot.nr 020676		7505-8412	124 KW	V8169N	352 030 39 05		
1417 K, KO Motor : OM 353.951 > mot.nr 020676	Motor : OM 353.971	7505-8412	124 KW	V8169N	352 030 39 05		

5

© Copyright KAWE, Raalte - Holland

1417 — V8325N

1417, K Motor : OM 357.915	8907-9609	121-125 KW	V8325N	352 030 73 05		
1417 A, AK Motor : OM 357.915	8909-9609	121-129 KW	V8325N	352 030 73 05		
1417 C, 1417 CA Motor : OM 366.951, OM 366.952	8404-9103	125 KW	V8325N	352 030 73 05		
1417 CAK, 1417 CK Motor : OM 366.951, OM 366.952	8404-9103	125 KW	V8325N	352 030 73 05		

1419 — V8325N

1419 C, 1419 CL Motor : OM 357.915	8307-9609	141 KW	V8325N	352 030 73 05		

1420 — V8325N

1420, L, LS Motor : OM 356.984, OM 356.987	8712-9609	155 KW	V8325N	352 030 73 05		
1420, L, LS Motor : OM 366.983	7308-9609	150 KW	V8325N	352 030 73 05		

1422 — V6003N

1422, 1422 L, LS, S Motor : OM 441.905, OM 441.923	8712-9609	160-165 KW	V6003N	51.023.017.300	403 030 14 05	
1422 F Motor : OM 441.913, OM 441.925	8907-9309	160-165 KW	V6003N	51.023.017.300	403 030 14 05	

1422 — V6007N

1422 Motor : OM 401.979	9302-9408	230 KW	V6007N	442 030 05 05	442 030 19 05	
1422 F Motor : OM 401.973/975/978/979	9302-9408	180-230 KW	V6007N	442 030 05 05	442 030 19 05	
1422 LS Motor : OM 401.973/977	9302-9408	200 KW	V6007N	442 030 05 05	442 030 19 05	

1422 — V6026N

1422 F Motor : OM 356999 **>** Motor nr 339205	9303-9408	177 KW	V6026N	366 030 09 05		

1422 — V6033N

1422,1422 L Motor : OM 421.905 > Motor nr : 150967	7308-9609	159 KW	V6033N	447 030 07 05	447 030 18 05	
1422 F Motor : OM 421.906 > Motor nr : 150967	8205-9010	159 KW	V6033N	447 030 07 05	447 030 18 05	

1422 — V8325N

1422 F Motor : OM 356.999 tot Motor nr. 339204	9303-9408	177 KW	V8325N	352 030 73 05		

1424 — V6001N

1424,1424 L Motor : OM 402.910, OM 402.911	7308-9609	176 KW	V6001N	51.023.017.295	403 030 13 05	
1424 F Motor : OM 402.919	7507-8701	176 KW	V6001N	51.023.017.295	403 030 13 05	

© Copyright KAWE, Raalte - Holland

Mercedes Benz

vervolg / cont'd / suite / Forts / cont.

1424 V6001N

vervolg / cont'd / suite / Forts / cont.

1424 K Motor : OM 402.910, OM 402.911	7507-8701	176 KW	V6001N	51.023.017.295	403 030 13 05	
1424 S,1424 LS Motor : OM 402.910, OM 402.911	7308-9609	176 KW	V6001N	51.023.017.295	403 030 13 05	

1424 V6007N

1424, L, LS, S Motor : OM 401.973/975/994	8712-9609	180-200 KW	V6007N	442 030 05 05	442 030 19 05	
1424, L, LS, S Motor : OM 445.924/926/938	8712-9609	180-200 KW	V6007N	442 030 05 05	442 030 19 05	

1425 V6001N

1425 S,1425 LS Motor : OM 422.909	7308-9609	184 KW	V6001N	51.023.017.295	403 030 13 05	

1426 V6003N

1426 S, 1426 LS Motor : OM 442.914, OM 442.932	8712-9609	191-195 KW	V6003N	51.023.017.300	403 030 14 05	

1427 V6007N

1427 F Motor : OM 401.985/991, OM 445.936	9302-9609	200 KW	V6007N	442 030 05 05	442 030 19 05	

1428 V6033N

1428 AF Motor : OM 422.913	7308-9609	206 KW	V6033N	447 030 07 05	447 030 18 05	

1514 V8169N

1514, K, L Motor : OM 366.908/936	8401-9812	95-100 KW	V8169N	352 030 39 05		

1517 V8169N

1517, K, L Motor : OM 356.953 Motor : OM 357.903/962, OM 366.979	8401-9812	116-125 KW	V8169N	352 030 39 05		

1517 V8325N

1517, 1517 K, L Motor : OM 356.946, OM 357.963, Motor : OM 366.945	8401-9812	116-125 KW	V8325N	352 030 73 05		

1520 V6026N

1520,1520 L Motor : OM 356.990, OM 366.995 Motor : OM 357.922, OM 357.930	8401-9812	150-155 KW	V6026N	366 030 09 05		

5

© Copyright KAWE, Raalte - Holland

1520 — V8325N

1520,1520 L Motor : OM 356.990, OM 366.995	8401-9812	150-155 KW	V8325N	352 030 73 05		

1524 — V6026N

1524,1524 L Motor : OM 356.999, OM 357.941/947 Motor : OM 366.999 **>** Motor nr 339205	8401-9812	170-177 KW	V6026N	366 030 09 05		

1524 — V8325N

1524,1524 L Motor : OM 356.999	8401-9812	170-177 KW	V8325N	352 030 73 05		

1613 — V8169N

1613, K, KO, L Motor : OM 353.944, OM 353.946	7308-9609	96 KW	V8169N	352 030 39 05		

1614 — V8169N

1614 Motor : OM 366.906	8404-9103	100 KW	V8169N	352 030 39 05		

1617 — V8169N

1617, K, KO, L, S Motor : OM 353.951, OM 353.953 **>** Motor .nr 020676	7308-9609	124 KW	V8169N	352 030 39 05		
1617 AK, K Motor : OM 353.951/953 **>** Motor .nr 020676 Motor : OM 353.971	7501-8507	124 KW	V8169N	352 030 39 05		

1617 — V8325N

1617 C, CAK, CL Motor : OM 366.951, OM 366.952	7308-9609	125 KW	V8325N	352 030 73 05		
1617 CK, CS Motor : OM 366.951	8401-9103	125 KW	V8325N	352 030 73 05		

1619 — V8325N

1619 C, 1619 CL Motor : OM 362.906, OM 362.909	7308-9609	141 KW	V8325N	352 030 73 05		

1620 — V8325N

1620, 1620 L Motor : OM 366.983	7308-9609	150 KW	V8325N	352 030 73 05		

1621 — V6022N

L, LK, LS 1621 Motor : 355.966			V6022N	355 030 13 05	326 030 02 05	

© Copyright KAWE, Raalte - Holland

1622 V6003N

1622, 1622 L Motor : OM.441.906/907	7308-9609	150-159 KW	V6003N	51.023.017.300	403 030 14 05	

1622 V6033N

1622 AK, K, L, S Motor : OM 421.905 > Motor nr : 150967	7308-9609	150-159 KW	V6033N	447 030 07 05	447 030 18 05	

1624 V6001N

1624, 1624 L Motor : OM 402.911, OM 402.923	7308-9609	176 KW	V6001N	51.023.017.295	403 030 13 05	
1624 K Motor : OM 402.910	7507-8208	176 KW	V6001N	51.023.017.295	403 030 13 05	
1624 S, 1624 LS Motor : OM 402.911	7308-9609	176 KW	V6001N	51.023.017.295	403 030 13 05	

1624 V6022N

LS 1624 Motor : 355.960			V6022N	355 030 13 05	326 030 02 05	

1625 V6001N

1625 AK, K, L, LS, S Motor : OM 422.909	7308-9609	184 KW	V6001N	51.023.017.295	403 030 13 05	

1626 V6001N

1626,1626 L Motor : OM 402.912	7308-9609	188 KW	V6001N	51.023.017.295	403 030 13 05	
1626 AK, K Motor : OM 402.906	7308-8012	188 KW	V6001N	51.023.017.295	403 030 13 05	
1626 AS, LS, S Motor : OM 402.906, OM 402.912	7308-9609	188 KW	V6001N	51.023.017.295	403 030 13 05	

1628 V6033N

1628, A, L, S, LS Motor : OM 422.905/906/911/913	7308-9609	206 KW	V6033N	447 030 07 05	447 030 18 05	

1632 V6003N

1632, 1632 L Motor : OM 403.931, OM 403.932	7308-9609	235 KW	V6003N	51.023.017.300	403 030 14 05	
1632 AK Motor : OM 403.916	7308-8208	235 KW	V6003N	51.023.017.300	403 030 14 05	
1632 AS Motor : OM 403.916, OM 403.931	7405-8309	235 KW	V6003N	51.023.017.300	403 030 14 05	
1632 K Motor : OM 403.916	7308-8208	235 KW	V6003N	51.023.017.300	403 030 14 05	
1632 S, 1632 LS Motor : OM 403.916, OM 403.931, Motor : OM 403.932	7308-9609	235 KW	V6003N	51.023.017.300	403 030 14 05	

1633 V6029N

1633, 1633 L Motor : 441.951 Wagencode : 620.415, 620.416	7308-9609	243 KW	V6029N	441 030 04 05		
1633 S, 1633 LS Motor : 441.951 Wagencode : 620.112, 620.113	7308-9609	243 KW	V6029N	441 030 04 05		

5

© Copyright KAWE, Raalte - Holland

1633 — V6033N

1633, L, LS, S Motor : OM 422.952/954/956/957/958	7308-9609	243 KW	V6033N	447 030 07 05	447 030 18 05	

1635 — V6011N

1635, K, L, LS, S Motor :442.950/952	7308-9609	260 KW	V6011N	422 030 05 05		

1635 — V6029N

1635 S, 1635 LS Motor : 441.951 Wagencode : 620.113	7308-9609	260 KW	V6029N	441 030 04 05		

1636 — V6033N

1636, L, LS, S Motor : OM 423.905, OM 423.908	7308-9609	261 KW	V6033N	447 030 07 05	447 030 18 05	

1638 — V6001N

1638, LS, S Motor : OM 422.953/955/959	7308-9609	276 KW	V6001N	51.023.017.295	403 030 13 05	

1644 — V6011N

1644, LS, S Motor : OM 442.951/953/980	7308-9609	320 KW	V6011N	422 030 05 05		

1717 — V8325N

1717, 1717 L Motor : OM 366.952, OM 356.940	8712-9609	129 KW	V8325N	352 030 73 05		
1717 AK Motor : OM 366.952, OM 356.940	8909-9408	129 KW	V8325N	352 030 73 05		
1717 K Motor : OM 366.952, OM 356.940	8909-9408	129 KW	V8325N	352 030 73 05		

1720 — V8325N

1720 Motor : OM 366.995, OM 357.922	8401-9812	150 KW	V8325N	352 030 73 05		
1720, 1720 L, S Motor : OM 356.984	8712-9609	150-155 KW	V8325N	352 030 73 05		

1722 — V6003N

1722 Motor : OM 442.907	8812-9408	218 KW	V6003N	51.023.017.300	403 030 14 05	
1722, K, L, S Motor : OM 441.905/913/914/916/920/923 Motor : OM 441.932	8712-9609	151,153,165 KW	V6003N	51.023.017.300	403 030 14 05	
1722 AK Motor : OM 441.914/926/933	8812-9408	151-165 KW	V6003N	51.023.017.300	403 030 14 05	

© Copyright KAWE, Raalte - Holland

1722 V6007N

1722 AK Motor : OM 401.973/978	8812-9408	200 KW	V6007N	442 030 05 05	442 030 19 05	
1722 K Motor : OM 401.979	8812-9408	230 KW	V6007N	442 030 05 05	442 030 19 05	

1722 V6026N

1722 AK Motor : OM 356999 > Motor nr 339205	8812-9408	177 KW	V6026N	366 030 09 05		

1722 V8325N

1722 AK Motor : OM 356.999	8812-9408	177 KW	V8325N	352 030 73 05		

1726 V6003N

1726,1726 L Motor : OM 442.906/907/914, Motor : OM 442.922/923/932	8712-9609	195-218 KW	V6003N	51.023.017.300	403 030 14 05	
1726 AK Motor : OM 442.922, OM 442.935	8906-9408	195 KW	V6003N	51.023.017.300	403 030 14 05	
1726 K Motor : OM 440.909/914/922/932	8812-9408	195 KW	V6003N	51.023.017.300	403 030 14 05	
1726 L Motor : OM 441.960	8812-9408	250 KW	V6003N	51.023.017.300	403 030 14 05	
1726 S, 1726 LS Motor : OM 442.907/914/922/932	8712-9609	195-218 KW	V6003N	51.023.017.300	403 030 14 05	

1726 V6007N

1726 L Motor : OM 401.973/978	8812-9408	200 KW	V6007N	442 030 05 05	442 030 19 05	

1726 V6033N

1726,1726 L Motor : OM 442.909	8712-9609	195-218 KW	V6033N	447 030 07 05	447 030 18 05	

1729 V6004N

1729, L, LS, S Motor : OM 442.906/907/923/925	8707-9609	210-218 KW	V6004N	51.023.017.414	442 030 02 05	
1729 AK Motor : OM 442.907, OM 442.926	8807-9309	213 KW	V6004N	51.023.017.414	442 030 02 05	
1729 K Motor : OM 442.906/907/925	8807-9408	213-218 KW	V6004N	51.023.017.414	442 030 02 05	

1733 V6004N

1733,1733 L, LS, S Motor : OM 441.960/962/981/983/986/989 Motor : OM 445.920, OM 445.939	8712-9609	243-249 KW	V6004N	51.023.017.414	442 030 02 05	

© Copyright KAWE, Raalte - Holland

1733 — V6029N

1733 L Motor : 441.951/961 Wagencode : 617.427, 620.416			V6029N	441 030 04 05		

1735 — V6004N

1735, K, L, LS, S Motor : OM 442.944/963/964/976	8707-9609	260-269 KW	V6004N	51.023.017.414	442 030 02 05	
1735 AK Motor : OM 442.942, OM 442.966	8908-9408	260-269 KW	V6004N	51.023.017.414	442 030 02 05	
1735 L Motor : OM 442.906	8807-9408	218 KW	V6004N	51.023.017.414	442 030 02 05	

1748 — V6004N

1748, L, LS, S Motor : OM 442.985, OM 442.989	8707-9609	353-362 KW	V6004N	51.023.017.414	442 030 02 05	

1817 — V6024N

1817 K Motor : 382.913			V6024N	352 030 66 05		

1820 — V6026N

1820, AK, K, L Motor : OM 357.925	8712-9609	155 KW	V6026N	366 030 09 05		

1820 — V8325N

1820, 1820 L Motor : OM 356.984/987	8712-9609	155 KW	V8325N	352 030 73 05		
1820 AK, K Motor : OM 356.987	9205-9609	155 KW	V8325N	352 030 73 05		

1821 — V6024N

1821 K, AK Motor : 382.919 Wagencode : 371.216 Motor : 382.971 Wagencode : 371.226			V6024N	352 030 66 05		

1824 — V6007N

1824, K Motor : OM 445.924/938	9401-9609	180 KW	V6007N	442 030 05 05	442 030 19 05	
1824,1824 L Motor : OM 445.924/938/941	8712-9609	180 KW	V6007N	442 030 05 05	442 030 19 05	
1824 AK Motor : OM 401.984, OM 445.925/930	9208-9609	180 KW	V6007N	442 030 05 05	442 030 19 05	
1824 K Motor : OM 401.975	9208-9609	180 KW	V6007N	442 030 05 05	442 030 19 05	

1827 — V6007N

1827, L, LS, S Motor : OM 401.973/977/991	8712-9609	200 KW	V6007N	442 030 05 05	442 030 19 05	
1827, 1827 L Motor : OM 445.926/936	8712-9609	200 KW	V6007N	442 030 05 05	442 030 19 05	

© Copyright KAWE, Raalte - Holland

1831 V6004N

1831 K Motor : OM 441.986/993	9207-9609	230-250 KW	V6004N	51.023.017.414	442 030 02 05	

1831 V6007N

1831, K, L, LS, S Motor : OM 401.972/979/993	8707-9609	230 KW	V6007N	442 030 05 05	442 030 19 05	
1831, L, LS, S Motor : OM 445.929/937	8707-9609	230 KW	V6007N	442 030 05 05	442 030 19 05	
1831 AK Motor : OM 401.986, OM 445.930	9105-9609	230 KW	V6007N	442 030 05 05	442 030 19 05	
1831 K Motor : OM 445.929/937, OM 441.986/993	9207-9609	230-250 KW	V6007N	442 030 05 05	442 030 19 05	

1834 V6004N

1834, 1834 L Motor : OM 441.939/986	8707-9609	250 KW	V6004N	51.023.017.414	442 030 02 05	
1834, L, LS, S Motor : OM 441.986/987, OM 441.989/991	8712-9609	250 KW	V6004N	51.023.017.414	442 030 02 05	
1834 S, 1834 LS Motor : OM 441.986/996	8707-9609	250 KW	V6004N	51.023.017.414	442 030 02 05	

1834 V6007N

1834, L , LS, S Motor : OM 445.920/921/939	8707-9609	250 KW	V6007N	442 030 05 05	442 030 19 05	

1838 V6004N

1838, 1838 L Motor : OM 440.978, OM 440.991	8707-9609	320 KW	V6004N	51.023.017.414	442 030 02 05	
1838 AK Motor : OM 440.979	9212-9609	320 KW	V6004N	51.023.017.414	442 030 02 05	
1838 AK Motor : OM 440.982	9212-9609	370 KW	V6004N	51.023.017.414	442 030 02 05	
1838 S, 1838 LS Motor : OM 440.978/991	8707-9609	320 KW	V6004N	51.023.017.414	442 030 02 05	

1838 V6007N

1838, K, L, LS, S Motor : OM 402.971/972//975/985/986	8707-9609	280 KW	V6007N	442 030 05 05	442 030 19 05	
1838,1838 L, LS, S Motor : OM 446.924/925	8707-9609	280 KW	V6007N	442 030 05 05	442 030 19 05	
1838 AK Motor : OM 402.978/996	9212-9609	280 KW	V6007N	442 030 05 05	442 030 19 05	
1838 AK Motor : OM 446.927	9401-9609	280 KW	V6007N	442 030 05 05	442 030 19 05	
1838 K Motor : OM 446.924	9506-9609	320 KW	V6007N	442 030 05 05	442 030 19 05	
1838 S,1838 LS Motor : OM 446.943	8707-9609	320 KW	V6007N	442 030 05 05	442 030 19 05	

1840 V6007N

1840 LS Motor : OM 402.971	9107-9207	280 KW	V6007N	442 030 05 05	442 030 19 05	

© Copyright KAWE, Raalte - Holland

1844	V6004N					
1844, 1844 L Motor : OM 440.970, OM 446.922	8707-9609	320 KW	V6004N	51.023.017.414	442 030 02 05	
1844 S, 1844 LS Motor : OM 440.970	8707-9609	320 KW	V6004N	51.023.017.414	442 030 02 05	

1844	V6007N					
1844, L, LS, S Motor : OM 446.922	8707-9609	320 KW	V6007N	442 030 05 05	442 030 19 05	

1850	V6004N					
1850, L, LAS, LS, S Motor : OM 442.971/973/985/989/992/997	8707-9609	362-370 KW	V6004N	51.023.017.414	442 030 02 05	

1853	V6007N					
1853, L, LS, S Motor : OM 446.920	8707-9609	390 KW	V6007N	442 030 05 05	442 030 19 05	
1853 AK Motor : OM 446.920, OM 446.946	9601-9609	390 KW	V6007N	442 030 05 05	442 030 19 05	

1921	V6022N					
L 1921 Motor : 355.966 Wagencode : 349.311 Motor : 355.930 Wagencode : 349.321			V6022N	355 030 13 05	326 030 02 05	
LK 1921, LS 1921 Motor : 355.966 Wagencode : 349.313 Motor : 355.966 Wagencode : 349.314 Motor : 355.930 Wagencode : 349.323			V6022N	355 030 13 05	326 030 02 05	

1922	V6004N					
1922, K, S Motor : OM 441.905/914/923	8905-9408	160-165 KW	V6004N	51.023.017.414	442 030 02 05	
1922 AK Motor : OM 441.914, OM 441.926	8908-9408	160-165 KW	V6004N	51.023.017.414	442 030 02 05	

1922	V6033N					
1922 Motor : OM 421.905 > Motor nr : 150967	8110-9010	159 KW	V6033N	447 030 07 05	447 030 18 05	
1922 AK, K, S Motor : OM 421.905 > Motor nr : 150967	8110-9103	141 KW	V6033N	447 030 07 05	447 030 18 05	

1924	V6022N					
L, LK, LS 1924 Motor : 355.983/984			V6022N	355 030 13 05	326 030 02 05	

© Copyright KAWE, Raalte - Holland

1926 — V6001N

1926, A, AK, AS, K Motor : OM 402.906/912	7308-8012	188 KW	V6001N	51.023.017.295	403 030 13 05	
1926 S, 1926 LS Motor : OM 402.906/912/916	7308-9609	188 KW	V6001N	51.023.017.295	403 030 13 05	

1928 — V6028N

1928 L, LK, LS Motor : 355.969			V6028N	345 030 02 05		

1928 — V6033N

1928, A, AK, K, L , LS, S Motor : OM 422.905/906/907/911/913	7308-9609	206 KW	V6033N	447 030 07 05	447 030 18 05	

1929 — V6004N

1929, K, L, S Motor : OM 442.906/907/916/923/925	8707-9609	210-218 KW	V6004N	51.023.017.414	442 030 02 05	
1929 A Motor : OM 442.906/907/924	8807-9408	210-218 KW	V6004N	51.023.017.414	442 030 02 05	
1929 A Motor : OM 442.971	8807-9309	269 KW	V6004N	51.023.017.414	442 030 02 05	
1929 AK Motor : OM 442.906/907/924	8807-9408	210-218 KW	V6004N	51.023.017.414	442 030 02 05	
1929 AS Motor : OM 442.906/907/926/929	8807-9408	213-218 KW	V6004N	51.023.017.414	442 030 02 05	

1929 — V6033N

1929, K, L, S Motor : OM 442.908	8707-9609	210-218 KW	V6033N	447 030 07 05	447 030 18 05	
1929 A, AK Motor : OM 442.909	8807-9408	210-218 KW	V6033N	447 030 07 05	447 030 18 05	

1932 — V6003N

1932, A, AK, AS, K, LS, S Motor : OM 403.916, OM 403.931	7308-8303	235 KW	V6003N	51.023.017.300	403 030 14 05	

1933 — V6033N

1933, LS, S Motor : OM 422.952/954/956/957/958	8011-9103	243 KW	V6033N	447 030 07 05	447 030 18 05	

1935 — V6004N

1935 Motor : OM 442.943/944/963/976	8905-9408	269 KW	V6004N	51.023.017.414	442 030 02 05	
1935 AK, AS Motor : OM 442.942/966/971/972/978	8905-9408	250-269 KW	V6004N	51.023.017.414	442 030 02 05	
1935 K Motor : OM 442.943/944/963/964/977 Motor : OM 440.940	8905-9408	250-269 KW	V6004N	51.023.017.414	442 030 02 05	
1935 S Motor : OM 442.943/944/963/976	8905-9408	269 KW	V6004N	51.023.017.414	442 030 02 05	

© Copyright KAWE, Raalte - Holland

1935 — V6011N

1935, LS, S	Motor :442.950/952	7308-9609	260 KW	V6011N	422 030 05 05		
1935 AK	Motor : OM 442.962	8709-9103	260-269 KW	V6011N	422 030 05 05		

1936 — V6033N

1936, LS, S Motor : OM 423.905/906/908		7308-9609	261 KW	V6033N	447 030 07 05	447 030 18 05	
1936 AK, AS, K Motor : OM 423.905/906/907		8110-9103	261 KW	V6033N	447 030 07 05	447 030 18 05	

1938 — V6001N

1938 Motor : OM 422.953/959		8011-9006	276 KW	V6001N	51.023.017.295	403 030 13 05	
1938 S,1938 LS	Motor : OM 422.953	7308-9609	276 KW	V6001N	51.023.017.295	403 030 13 05	

1938 — V6033N

1938 LS, S Motor : OM 422.906, OM 422.907		7308-9609	276 KW	V6033N	447 030 07 05	447 030 18 05	

1944 — V6011N

1944, LS, S	Motor : OM 442.951	7308-9609	320 KW	V6011N	422 030 05 05		

1948 — V6004N

1948 Motor : OM 442.982/984/985/989		8809-9207	353-362 KW	V6004N	51.023.017.414	442 030 02 05	

2024 — V6007N

2024, K	Motor : OM 401.975	9302-9609	180 KW	V6007N	442 030 05 05	442 030 19 05	
2024, K	Motor : OM 445.924	9401-9609	180 KW	V6007N	442 030 05 05	442 030 19 05	
2024 AK	Motor : OM 401.984	9302-9609	180 KW	V6007N	442 030 05 05	442 030 19 05	
2024 AK	Motor : OM 445.925	9401-9609	180 KW	V6007N	442 030 05 05	442 030 19 05	

2025 — V6001N

2025 S	Motor : OM 422.909	8308-9103	184 KW	V6001N	51.023.017.295	403 030 13 05	

2026 — V6001N

2026 S Motor : OM 402.912/916		7610-8010	188 KW	V6001N	51.023.017.295	403 030 13 05	

2028 — V6033N

2028 A Motor : OM 422.907/911/913/916		8001-8906	206 KW	V6033N	447 030 07 05	447 030 18 05	
2028 LS Motor : OM 422.905/906/910/911		8001-8906	206 KW	V6033N	447 030 07 05	447 030 18 05	

© Copyright KAWE, Raalte - Holland

Mercedes Benz

vervolg / cont'd / suite / Forts / cont.

2031		V6004N					
2031 A	Motor : OM 440.979	9203-9609	320 KW	V6004N	51.023.017.414	442 030 02 05	

2031		V6007N					
2031, K, S		9203-9609	230 KW	V6007N	442 030 05 05	442 030 19 05	
Motor : OM 401.972/979/993							
2031 A		9203-9609	230 KW	V6007N	442 030 05 05	442 030 19 05	
Motor : OM 401.986, OM 445.930							
2031 A		9203-9609	280 KW	V6007N	442 030 05 05	442 030 19 05	
Motor : OM 402.978, OM 402.996							
2031 A	Motor : OM 446.927	9401-9609	280 KW	V6007N	442 030 05 05	442 030 19 05	
2031 AS	Motor : OM 401.986	9203-9609	230 KW	V6007N	442 030 05 05	442 030 19 05	
2031 K	Motor : OM 445.929	9203-9609	230 KW	V6007N	442 030 05 05	442 030 19 05	

2032		V6003N					
2032 S		7508-8309	235 KW	V6003N	51.023.017.300	403 030 14 05	
Motor : OM 403.931, OM 403.932							

2033		V6033N					
2033 LS		8112-8705	243 KW	V6033N	447 030 07 05	447 030 18 05	
Motor : OM 422.952, OM 422.956							

2035		V6011N					
2035 LS, S		7308-9609	260 KW	V6011N	422 030 05 05		
Motor : OM 442.950/952/958							

2036		V6011N					
2036 A		8001-8901	260 KW	V6011N	422 030 05 05		
Motor : OM 442.950/962							

2036		V6033N					
2036 LS		8403-9103	261 KW	V6033N	447 030 07 05	447 030 18 05	
Motor : OM 423.905, OM 423.908							

2038		V6004N					
2038 AS		9212-9609	320 KW	V6004N	51.023.017.414	442 030 02 05	
Motor : OM 440.970, OM 440.979							

2038		V6007N					
2038, S		9111-9609	280 KW	V6007N	442 030 05 05	442 030 19 05	
Motor : OM 402.971/972/985/986							
2038, AS		9212->>>>	280 KW	V6007N	442 030 05 05	442 030 19 05	
Motor : OM 446.925, OM 446.927							
2038 AS	Motor : OM 402.978	9212-9609	280 KW	V6007N	442 030 05 05	442 030 19 05	

5

© Copyright KAWE, Raalte - Holland

2044 V6004N

2044, S	Motor : OM 440.970	9201-9609	320 KW	V6004N	51.023.017.414	442 030 02 05	

2044 V6007N

2044, S Motor : OM 446.922		9201-9609	320 KW	V6007N	442 030 05 05	442 030 19 05	

2050 V6004N

2050, S Motor : OM 442.985/989/997		9101-9609	362-390 KW	V6004N	51.023.017.414	442 030 02 05	

2050 V6007N

2050, S	Motor : OM 446.920	9101-9609	362-390 KW	V6007N	442 030 05 05	442 030 19 05	

2219 V8325N

2219 C, 2219 CL Motor :OM 362.906, OM 362.909		7308-9609	141 KW	V8325N	352 030 73 05		

2220 V8325N

2220, 2220 L	Motor : OM 366.983	7308-9609	150 KW	V8325N	352 030 73 05		

2222 V6033N

2222, B, K, L > Motor nr : 150967	Motor : OM 421.905	7308-9609	159 KW	V6033N	447 030 07 05	447 030 18 05	
2222 B	Motor : 421.906/907	8205-9103	150-159 KW	V6033N	447 030 07 05	447 030 18 05	

2224 V6001N

2224, S Motor : OM 402.911/928		7604-8212	176 KW	V6001N	51.023.017.295	403 030 13 05	
2224 K Motor : OM 402.910/927		7604-8212	176 KW	V6001N	51.023.017.295	403 030 13 05	

2225 V6001N

2225	Motor : OM 422.909	8504-9103	184 KW	V6001N	51.023.017.295	403 030 13 05	

2225 V6033N

2225 B	Motor : OM 422.912	8308-9103	184 KW	V6033N	447 030 07 05	447 030 18 05	

© Copyright KAWE, Raalte - Holland

Mercedes Benz

vervolg / cont'd / suite / Forts / cont.

2226	V6001N					
2226, 2226 L, LS, S Motor : OM 402.912/916/924	7308-9609	188 KW	V6001N	51.023.017.295	403 030 13 05	

2228	V6033N					
2228, L, S Motor : OM 422.905/906/911	7308-9609	206 KW	V6033N	447 030 07 05	447 030 18 05	

2232	V6003N					
2232, L, LS, S Motor : OM 403.931, OM 403.932	7308-9609	235 KW	V6003N	51.023.017.300	403 030 14 05	

2233	V6029N					
2233, 2233 L Motor : 441.951 Wagencode : 623.408	7308-9609	243 KW	V6029N	441 030 04 05		

2233	V6033N					
2233, L, S Motor : OM 422.952/954/957/958	7308-9609	243 KW	V6033N	447 030 07 05	447 030 18 05	

2235	V6011N					
2235, K, L, LS, S Motor : OM 442.950	7308-9609	260 KW	V6011N	422 030 05 05		

2236	V6033N					
2236, S Motor : OM 423.905, OM 423.908	8209-9103	261 KW	V6033N	447 030 07 05	447 030 18 05	

2238	V6001N					
2238, L, S Motor : OM 422.953/955/959	7308-9609	276 KW	V6001N	51.023.017.295	403 030 13 05	

2244	V6011N					
2244, L, S Motor : OM 442.951	7308-9609	320 KW	V6011N	422 030 05 05		

2420	V8325N					
2420, 2420 L Motor : OM 356.984	8712-9609	150-155 KW	V8325N	352 030 73 05		

5

© Copyright KAWE, Raalte - Holland

2422 V6004N

2422 Motor : OM 441.905	8909-9408	165 KW	V6004N	51.023.017.414	442 030 02 05	
2422,2422 L Motor : OM 441.905/920/923/924	8712-9609	153-165 KW	V6004N	51.023.017.414	442 030 02 05	
2422 B, K Motor : OM 441.905/912/923/924	8909-9408	160-165 KW	V6004N	51.023.017.414	442 030 02 05	

2426 V6004N

2426, B Motor : OM 442.914/.921/932/934	9001-9408	195 KW	V6004N	51.023.017.414	442 030 02 05	
2426 L Motor : OM 441.960	9002-9408	250 KW	V6004N	51.023.017.414	442 030 02 05	
2426 L Motor : OM 442.914/922/932	9002-9408	195 KW	V6004N	51.023.017.414	442 030 02 05	

2426 V6007N

2426 L Motor : OM 401.973/979	9002-9408	200-230 KW	V6007N	442 030 05 05	442 030 19 05	

2429 V6004N

2429, K Motor : OM 442.906/907/923/925	8807-9408	210-218 KW	V6004N	51.023.017.414	442 030 02 05	
2429, L, LS, S Motor : OM 442.906/907/925	8707-9609	213-218 KW	V6004N	51.023.017.414	442 030 02 05	

2433 V6004N

2433, K, L, LS, S Motor : OM 441.960/962/981/983/986/989 Motor : OM 445.920/939	8712-9609	243-249 KW	V6004N	51.023.017.414	442 030 02 05	

2433 V6029N

2433 Motor : 441.951/961 Wagencode : 619.417, 623.407			V6029N	441 030 04 05		

2435 V6004N

2435, L, LS, S Motor : OM 442.943/944/963/964/965/968 Motor : OM 442.976	8706-9609	260-269 KW	V6004N	51.023.017.414	442 030 02 05	
2435 K, S Motor : OM 442.943/944/963/964/965/976 Motor : OM 440.940	8807-9408	250-269 KW	V6004N	51.023.017.414	442 030 02 05	

2448 V6004N

2448, 2448 L, LS, S Motor : OM 442.984/985/989	8707-9609	353-362 KW	V6004N	51.023.017.414	442 030 02 05	

© Copyright KAWE, Raalte - Holland

Mercedes Benz

vervolg / cont'd / suite / Forts / cont.

2517 V6024N

2517 Motor : 382.913				V6024N	352 030 66 05		

2521 V6024N

2521, K Motor : 382.919				V6024N	352 030 66 05		

2524 V6007N

2524, K Motor : OM 401.975	9206-9609	180 KW		V6007N	442 030 05 05	442 030 19 05	
2524, K, L Motor : OM 445.924	8712-9609	180 KW		V6007N	442 030 05 05	442 030 19 05	
2524, 2524 L Motor : OM 401.973/975	8712-9609	180-200 KW		V6007N	442 030 05 05	442 030 19 05	

2527 V6007N

2527, K Motor : OM 401.973, OM 445.926	9310-9609	200 KW		V6007N	442 030 05 05	442 030 19 05	
2527 B Motor : OM 401.973/978/980	9103-9609	200 KW		V6007N	442 030 05 05	442 030 19 05	
2527 B Motor : OM 445.927	9401-9609	200 KW		V6007N	442 030 05 05	442 030 19 05	
2527 K Motor : OM 401.973	9310-9609	200 KW		V6007N	442 030 05 05	442 030 19 05	
2527 L Motor : OM 401.973/977/979	9209-9609	200-230 KW		V6007N	442 030 05 05	442 030 19 05	
2527 L Motor : OM 445.926/929/936/940	9401-9609	200-230 KW		V6007N	442 030 05 05	442 030 19 05	

2531 V6007N

2531, 2531 L Motor : OM 401.972/979/993	8712-9609	230 KW		V6007N	442 030 05 05	442 030 19 05	
2531, 2531 L Motor : OM 445.929/937	8712-9609	230 KW		V6007N	442 030 05 05	442 030 19 05	

2534 V6007N

2534, K, L, LS, S Motor : OM 445.920/921/922	8712-9609	250 KW		V6007N	442 030 05 05	442 030 19 05	

2538 V6004N

2538 Motor : OM 440.981, OM 442.997	9103-9609	370 KW		V6004N	51.023.017.414	442 030 02 05	
2538, K, L, LK Motor : OM 440.970/978/980	9103-9609	320 KW		V6004N	51.023.017.414	442 030 02 05	
2538 K, 2538 LK Motor : OM 440.981, OM 442.989/997	9103-9609	362-370 KW		V6004N	51.023.017.414	442 030 02 05	
2538 S Motor : OM 981	9103-9609	370 KW		V6004N	51.023.017.414	442 030 02 05	
2538 S, 2538 LS Motor : OM 440.970/978	8707-9609	320 KW		V6004N	51.023.017.414	442 030 02 05	

© Copyright KAWE, Raalte - Holland

2538 — V6007N

2538, L, LK, LS, K, S Motor : OM 402.971/972/975 Motor : OM 402.985/986/989/990	8707-9609	280 KW	V6007N	442 030 05 05	442 030 19 05	
2538, L, LK, K Motor : OM 446.924/925/928/929	8707-9609	280 KW	V6007N	442 030 05 05	442 030 19 05	
2538 S, 2538 LS Motor : OM 446.942/948	8707-9609	320 KW	V6007N	442 030 05 05	442 030 19 05	

2544 — V6004N

2544, 2544 L Motor : OM 440.970	8707-9609	320 KW	V6004N	51.023.017.414	442 030 02 05	
2544 S, LS Motor : OM 440.970/972	9201-9609	320 KW	V6004N	51.023.017.414	442 030 02 05	

2544 — V6007N

2544, 2544 L Motor : OM 440.970, OM 446.922	8707-9609	320 KW	V6007N	442 030 05 05	442 030 19 05	
2544 S, LS Motor : OM 446.922	9201-9609	320 KW	V6007N	442 030 05 05	442 030 19 05	

2550 — V6004N

2550, 2550 L, S, LS Motor : OM 440.973, OM 442.997/998	8707-9609	370-390 KW	V6004N	51.023.017.414	442 030 02 05	

2550 — V6007N

2550, L, LS, S Motor : OM 446.920	8707-9609	370-390 KW	V6007N	442 030 05 05	442 030 19 05	

2553 — V6007N

2553, L, LS, S Motor : OM 446.920	8707-9609	390 KW	V6007N	442 030 05 05	442 030 19 05	

2624 — V6022N

L, LA, LAB, LAK, LAS, LB, LK, LS 2624 Motor : 355.960/963/975/976, Motor : 355.981/982/983 Wagencode : 343.301, 343.303, 343.304 Wagencode : 343.314, 343.334, 343.101 Wagencode : 343.103, 343.104, 343.114 Wagencode : 343.134			V6022N	355 030 13 05	326 030 02 05	
L, LK, LS 2624 Motor : 355.976/983/984			V6022N	355 030 13 05	326 030 02 05	

2626 — V6001N

2626, A, AK, AS, S Motor : OM 402.906, OM 402.916	7506-8103	188 KW	V6001N	51.023.017.295	403 030 13 05	
2626 AB Motor : OM 402.906	7405-8012	188 KW	V6001N	51.023.017.295	403 030 13 05	
2626 B, K Motor : OM 402.906/912	7308-8103	188 KW	V6001N	51.023.017.295	403 030 13 05	

© Copyright KAWE, Raalte - Holland

2628 V6028N

L, LK, LS 2628 Motor : 355.969				V6028N	345 030 02 05		

2628 V6033N

2628, B, K, S Motor : OM 422.905, OM 422.911	8002-9103	206 KW		V6033N	447 030 07 05	447 030 18 05	
2628 A, AK, AS Motor : OM 422.907/913/916	8002-9103	206 KW		V6033N	447 030 07 05	447 030 18 05	

2629 V6004N

2629,A,AK,AS,B,K,S Motor : OM 442.906/907/917/925/926/929	8807-9408	213-218 KW		V6004N	51.023.017.414	442 030 02 05	
2629 Motor : OM 442.959	8807-9408	269 KW		V6004N	51.023.017.414	442 030 02 05	
2629 A, AK Motor : OM 440.970	8807-9408	320 KW		V6004N	51.023.017.414	442 030 02 05	
2629 A, AK, AS, K Motor : OM 442.989/997	8807-9408	362-370 KW		V6004N	51.023.017.414	442 030 02 05	
2629 A, AK Motor : OM 442.942/959/966	8807-9408	269 KW		V6004N	51.023.017.414	442 030 02 05	

2629 V6007N

2629 A Motor : OM 402.982	8807-9408	280 KW		V6007N	442 030 05 05	442 030 19 05	
2629 K Motor : OM 401.979	8807-9408	230 KW		V6007N	442 030 05 05	442 030 19 05	

2631 V6004N

2631, S Motor : OM 441.998	9206-9609	230-250 KW		V6004N	51.023.017.414	442 030 02 05	

2631 V6007N

2631, B, S Motor : OM 401.972/979/987/981/993	9206-9609	230 KW		V6007N	442 030 05 05	442 030 19 05	
2631, S Motor : OM 445.920/929, OM 445.930/931	9206-9609	230-250 KW		V6007N	442 030 05 05	442 030 19 05	
2631 A, AK Motor : OM 401.986, Motor : OM 445.930	9206-9609	230 KW		V6007N	442 030 05 05	442 030 19 05	
2631 AK , AS Motor : OM 401.986	9206-9609	230 KW		V6007N	442 030 05 05	442 030 19 05	

2632 V6003N

2632, A Motor : OM 403.916, OM 403.932	7405-8309	236 KW		V6003N	51.023.017.300	403 030 14 05	
2632 AK, K Motor : OM 403.916, OM 403.931, Motor : OM 403.935	7308-8309	236 KW		V6003N	51.023.017.300	403 030 14 05	
2632 AS, S Motor : OM 403.916, OM 403.931, Motor : OM 403.932	7405-8309	236 KW		V6003N	51.023.017.300	403 030 14 05	

© Copyright KAWE, Raalte - Holland

2633 V6033N

2633 Motor : OM 422.952/954/957	8205-8705	243 KW	V6033N	447 030 07 05	447 030 18 05	
2633 S Motor : OM 422.952/954/956	8205-8705	243 KW	V6033N	447 030 07 05	447 030 18 05	

2635 V6004N

2635 Motor : OM 442.944/964/966/976	8807-9408	260-269 KW	V6004N	51.023.017.414	442 030 02 05	
2635 A, K Motor : OM 440.970	9107-9408	320 KW	V6004N	51.023.017.414	442 030 02 05	
2635 A Motor : OM 442.942/966/972	9002-9408	260-269 KW	V6004N	51.023.017.414	442 030 02 05	
2635 AK, AS Motor : OM 440.941/942 Motor : OM 442.942/966/972	9002-9408	250-269 KW	V6004N	51.023.017.414	442 030 02 05	
2635 AK, AS, K Motor : OM 440.973, OM 442.989/994/997	8807-9408	362-370 KW	V6004N	51.023.017.414	442 030 02 05	
2635 K, S Motor : OM 440.940 Motor : OM 442.944/964/966	8807-9408	250-269 KW	V6004N	51.023.017.414	442 030 02 05	

2635 V6007N

2635 K Motor : OM 402.971	9101-9408	280 KW	V6007N	442 030 05 05	442 030 19 05	

2635 V6011N

2635, S Motor : OM 442.950/952	8604-9103	260 KW	V6011N	422 030 05 05		
2635 A, AK, AS Motor : OM 442.962	8709-9103	269 KW	V6011N	422 030 05 05		

2635 V6033N

2635 Motor : OM 442.909, OM 442.923	8807-9408	210 KW	V6033N	447 030 07 05	447 030 18 05	

2636 V6033N

2636, K, S Motor : OM 423.905	8111-9103	261 KW	V6033N	447 030 07 05	447 030 18 05	
2636 A, AK, AS Motor : OM 423.907	8111-9103	261 KW	V6033N	447 030 07 05	447 030 18 05	

2638 V6001N

2638 S Motor : OM 422.953/422.955	8101-8612	276 KW	V6001N	51.023.017.295	403 030 13 05	

2638 V6004N

2638, K, L Motor : OM 440.990	9109-9609	280 KW	V6004N	51.023.017.414	442 030 02 05	
2638, A, AK, K, L, LA Motor : OM 440.970/978/979	9109-9609	320 KW	V6004N	51.023.017.414	442 030 02 05	
2638, 2638 L Motor : OM 440.981	9109-9609	370 KW	V6004N	51.023.017.414	442 030 02 05	
2638 AK Motor : OM 442.997	9109-9609	370 KW	V6004N	51.023.017.414	442 030 02 05	
2638 AS Motor : OM 440.970/979	9207-9609	320 KW	V6004N	51.023.017.414	442 030 02 05	

© Copyright KAWE, Raalte - Holland

2638 V6004N vervolg / cont'd / suite / Forts / cont.

2638 AS	Motor : OM 440.982	9207-9609	370 KW	V6004N	51.023.017.414	442 030 02 05	
2638 K	Motor : OM 442.989	9109-9609	362 KW	V6004N	51.023.017.414	442 030 02 05	
2638 K, S Motor : OM 440.981, OM 442.997		9109-9609	370 KW	V6004N	51.023.017.414	442 030 02 05	
2638 S Motor : OM 440.970/978		9109-9609	320 KW	V6004N	51.023.017.414	442 030 02 05	

2638 V6007N

2638, K, L Motor : OM 402.971/972/975/985/986		9109-9609	280 KW	V6007N	442 030 05 05	442 030 19 05	
2638, K, L Motor : OM 446.924/925/926		9109-9609	280 KW	V6007N	442 030 05 05	442 030 19 05	
2638 A, AK, AS, LA Motor : OM 402.975/978/996		9109-9609	280 KW	V6007N	442 030 05 05	442 030 19 05	
2638 A, AK, LA	Motor : OM 446.927	9109-9609	280 KW	V6007N	442 030 05 05	442 030 19 05	
2638 AK	Motor : OM 446.936	9207-9609	320 KW	V6007N	442 030 05 05	442 030 19 05	

2644 V6004N

2644, A, L, S Motor : OM 440.970/979		9201-9609	320 KW	V6004N	51.023.017.414	442 030 02 05	

2644 V6007N

2644, L, S	Motor : OM 446.922	9201-9609	320 KW	V6007N	442 030 05 05	442 030 19 05	
2644 A	Motor : OM 446.936	9201-9609	320 KW	V6007N	442 030 05 05	442 030 19 05	

2644 V6011N

2644 S Motor : OM 442.953/980		8510-9002	320 KW	V6011N	422 030 05 05		

2648 V6004N

2648 S	Motor : OM 442.983	8812-9207	329 KW	V6004N	51.023.017.414	442 030 02 05	
2648 S Motor : OM 442.985/989/992		8812-9207	353-362 KW	V6004N	51.023.017.414	442 030 02 05	

2650 V6004N

2650, L, S Motor : OM 440.973, OM 442.997		9207-9609	370 KW	V6004N	51.023.017.414	442 030 02 05	

3025 V6004N

3025 K	Motor : OM 442.920	8512-8707	184 KW	V6004N	51.023.017.414	442 030 02 05	

3025 V6033N

3025 B Motor : OM 422.919, OM 422.920		8512-8707	184-206 KW	V6033N	447 030 07 05	447 030 18 05	

© Copyright KAWE, Raalte - Holland

3028		V6033N					
3028 B, K	Motor : OM 422.919	8512-8707	206 KW	V6033N	447 030 07 05	447 030 18 05	

3228		V6033N					
3228 B, K Motor : OM 422.919, OM 422.921		8707-9103	206 KW	V6033N	447 030 07 05	447 030 18 05	

3229		V6004N					
3229, B, K Motor : OM 442.915/916/923/927/928		8909-9408	213-218 KW	V6004N	51.023.017.414	442 030 02 05	

3233		V6004N					
3233 B, K Motor : OM 441.982/985		9010-9207	250 KW	V6004N	51.023.017.414	442 030 02 05	

3234		V6004N					
3234 B, K Motor : OM 441.988/990/992		9202-9609	250 KW	V6004N	51.023.017.414	442 030 02 05	

3234		V6007N					
3234 B, K	Motor : OM 445.922	9202-9609	250 KW	V6007N	442 030 05 05	442 030 19 05	

3235		V6004N					
3235, K Motor : OM 442.944/959/963/976		8810-9207	260 KW	V6004N	51.023.017.414	442 030 02 05	

3235		V6011N					
3235 K Motor : OM 442.950/952		8707-9207	260 KW	V6011N	422 030 05 05		

3235		V6029N					
3235	Motor : 441.951			V6029N	441 030 04 05		

3238		V6004N					
3238, 3238 L Motor : OM 440.970/980		9010-9609	320 KW	V6004N	51.023.017.414	442 030 02 05	

3238		V6007N					
3238 Motor : OM 402.971/973/977/982/987		9010-9609	280 KW	V6007N	442 030 05 05	442 030 19 05	

© Copyright KAWE, Raalte - Holland

3238 V6007N vervolg / cont'd / suite / Forts / cont.

3238, 3238 L	Motor : OM 446.926	9401-9609	280 KW	V6007N	442 030 05 05	442 030 19 05	
3238, 3238 L	Motor : OM 446.939	9010-9609	320 KW	V6007N	442 030 05 05	442 030 19 05	

3253 V6007N

3253, 3253 L Motor : OM 446.920/945	9601-9609	390 KW	V6007N	442 030 05 05	442 030 19 05	

3328 V6033N

3328 B, K Motor : OM 422.914, OM 422.919	8207-8707	206 KW	V6033N	447 030 07 05	447 030 18 05	

3333 V6033N

3333	623.048			V6033N	447 030 07 05	447 030 18 05	
3333, B, K	Motor : OM 422.954	8212-9111	243 KW	V6033N	447 030 07 05	447 030 18 05	

3336 V6033N

3336 Motor : OM 423.905, OM 423.907		8212-9111	261 KW	V6033N	447 030 07 05	447 030 18 05	
3336 AK	Motor : OM 423.907	8609-9111	261 KW	V6033N	447 030 07 05	447 030 18 05	
3336 K, S	Motor : OM 423.905	8212-9111	261 KW	V6033N	447 030 07 05	447 030 18 05	

3528 V6033N

3528 B, K	Motor : OM 422.919	8707-8909	206 KW	V6033N	447 030 07 05	447 030 18 05	

3534 V6004N

3534 K	Motor : OM 441.988	9310-9609	250 KW	V6004N	51.023.017.414	442 030 02 05	

3534 V6007N

3534 K	Motor : OM 445.922	9310-9609	250 KW	V6007N	442 030 05 05	442 030 19 05	

3535 V6004N

3535 AK Motor : OM 442.946/957		9002-9408	266 KW	V6004N	51.023.017.414	442 030 02 05	
3535 B, K Motor : OM 442.945/959		8810-9408	269 KW	V6004N	51.023.017.414	442 030 02 05	
3535 B, K	Motor : OM 442.989	8810-9408	362 KW	V6004N	51.023.017.414	442 030 02 05	
3535 K	Motor : OM 442.959	8709-8901	260 KW	V6004N	51.023.017.414	442 030 02 05	

3535 V6007N

3535 AK, K Motor : OM 402.982/983	9103-9408	280 KW	V6007N	442 030 05 05	442 030 19 05	

© Copyright KAWE, Raalte - Holland

3535 V6011N

3535 AK, K Motor : OM 442.950/952	8709-9002	260 KW	V6011N	422 030 05 05		

3535 V6029N

3535, K Motor : 441.951			V6029N	441 030 04 05		

3538 V6004N

3538 AK Motor : OM 440.970/979, OM 440.984/985	9103-9609	320 KW	V6004N	51.023.017.414	442 030 02 05	
3538 AK Motor : OM 440.982/983, OM 442.997	9103-9609	370 KW	V6004N	51.023.017.414	442 030 02 05	
3538 K Motor : OM 440.970/979, OM 440.984	9103-9609	320 KW	V6004N	51.023.017.414	442 030 02 05	

3538 V6007N

3538 AK, K Motor : OM 402.973/978/982/983/987	9103-9609	280 KW	V6007N	442 030 05 05	442 030 19 05	
3538 K Motor : OM 446.926/930	9401-9609	280 KW	V6007N	442 030 05 05	442 030 19 05	
3538 K Motor : OM 446.939/940	9103-9609	320 KW	V6007N	442 030 05 05	442 030 19 05	

3550 V6004N

3550 Motor : OM 440.976, OM 442.997	9205-9609	370 KW	V6004N	51.023.017.414	442 030 02 05	

O 301 V8169N

O 301 Motor : OM 366.917	8606-8705	100 KW	V8169N	352 030 39 05		
O 301 Motor : OM 366.965	8602-8705	125 KW	V8169N	352 030 39 05		

O 302 V6025N

O 302 Motor : OM 360.916, OM 360.979 > Motor nr : 068315	6905-7412	125 KW	V6025N	327 030 02 11	360 030 08 11	
O 302 Motor : OM 360.980, OM 360.981 > Motor nr : 068315 Motor : OM 360.985	6905-7412	141 KW	V6025N	327 030 02 11	360 030 08 11	
O 302 Motor : OM 360.984 > Motor nr : 068315 Motor : OM 360.986	6905-7412	154 KW	V6025N	327 030 02 11	360 030 08 11	

O 303 V6001N

O 303 Motor : OM 402.907	7503-8306	188 KW	V6001N	51.023.017.295	403 030 13 05	

© Copyright KAWE, Raalte - Holland

O 303 V6003N

O 303 Motor : OM 403.918	7507-8306	236 KW	V6003N	51.023.017.300	403 030 14 05	

O 303 V6004N

O 303 Motor : OM 441.908/909	8001-9209	159-160 KW	V6004N	51.023.017.414	442 030 02 05	
O 303 Motor : OM 441.950/953	8712-9209	200 KW	V6004N	51.023.017.414	442 030 02 05	
O 303 Motor : OM 442.910/911/918/919/939	8709-9209	213-218 KW	V6004N	51.023.017.414	442 030 02 05	
O 303 Motor : OM 442.954/955/960/961	8709-9209	260-269 KW	V6004N	51.023.017.414	442 030 02 05	

O 303 V6033N

O 303 Motor : OM 421.908	8001-9209	159-160 KW	V6033N	447 030 07 05	447 030 18 05	
O 303 Motor : OM 421.951	8511-8904	184 KW	V6033N	447 030 07 05	447 030 18 05	
O 303 Motor : OM 422.908	8001-8709	206 KW	V6033N	447 030 07 05	447 030 18 05	
O 303 Motor : OM 422.951, OM 422.963	8008-8709	243 KW	V6033N	447 030 07 05	447 030 18 05	

O 305 V6001N

O 305 ST Motor : OM 407.905, OM 407.908	7304-7707	132 KW	V6001N	51.023.017.295	403 030 13 05	
O 305 ST Motor : OM 407.911	7304-7707	155 KW	V6001N	51.023.017.295	403 030 13 05	

O 305 V6033N

O 305 ST Motor : OM 407.913, OM 407.914	7611-8705	147 KW	V6033N	447 030 07 05	447 030 18 05	
O 305 ST Motor : OM 407.909/910/911	7304-7707	155 KW	V6033N	447 030 07 05	447 030 18 05	
O 305 ST Motor : OM 407.917	7611-8705	177 KW	V6033N	447 030 07 05	447 030 18 05	

O 307 V6001N

O 307 Motor : OM 407.905	7304-7707	132 KW	V6001N	51.023.017.295	403 030 13 05	
O 307 Motor : OM 407.907, OM 407.911	7304-7707	155 KW	V6001N	51.023.017.295	403 030 13 05	

O 307 V6033N

O 307 Motor : OM 407.915	7611-8707	147 KW	V6033N	447 030 07 05	447 030 18 05	
O 307 Motor : OM 407.916, OM 407.918	7304-7707	177 KW	V6033N	447 030 07 05	447 030 18 05	
O 307 Motor : OM 407.955	7611-8708	206 KW	V6033N	447 030 07 05	447 030 18 05	

© Copyright KAWE, Raalte - Holland

O 340 V6004N

O 340 Motor : OM 441.994/995	9101-9506	250 KW	V6004N	51.023.017.414	442 030 02 05	

O 340 V6007N

Tourismo Motor : OM 402.984/995	9208-9508	280 KW	V6007N	442 030 05 05	442 030 19 05	

O 402 V8169N

O 402	Motor : OM 366.917	8602-9112	100 KW	V8169N	352 030 39 05		
O 402	Motor : OM 366.965	8602-9112	125 KW	V8169N	352 030 39 05		

O 404 V6004N

O 404	Motor : OM 441.922	9109-9201	151 KW	V6004N	51.023.017.414	442 030 02 05	
O 404	Motor : OM 441.921	9109-9201	165 KW	V6004N	51.023.017.414	442 030 02 05	
O 404	Motor : OM 441.980	9109-9910	250 KW	V6004N	51.023.017.414	442 030 02 05	
O 404	Motor : OM 442.931	9109-9201	195 KW	V6004N	51.023.017.414	442 030 02 05	
O 404	Motor : OM 442.930	9109-9201	213 KW	V6004N	51.023.017.414	442 030 02 05	

O 404 V6007N

O 404	Motor : OM 401.974	9109-9910	200 KW	V6007N	442 030 05 05	442 030 19 05	
O 404	Motor : OM 401.970	9109-9910	213 KW	V6007N	442 030 05 05	442 030 19 05	
O 404	Motor : OM 445.935	9409-9910	213 KW	V6007N	442 030 05 05	442 030 19 05	
O 404	Motor : OM 402.970	9109-9910	280 KW	V6007N	442 030 05 05	442 030 19 05	
O 404	Motor : OM 445.934	9109-9910	250 KW	V6007N	442 030 05 05	442 030 19 05	
O 404	Motor : OM 446.938	9409-9910	280 KW	V6007N	442 030 05 05	442 030 19 05	
O 404 Motor : OM 446.934/938		9409-9910	280 KW	V6007N	442 030 05 05	442 030 19 05	

O 405 V6003N

O 405 ST, N, SA018304-51 Motor : OM 427.905, OM 447.905/911	8412->>>>	150-157 KW	V6003N	51.023.017.300	403 030 14 05	

O 407 V6033N

O 407 Motor : OM 447.906/908/954/990	8703-0111	177-184 KW	V6033N	447 030 07 05	447 030 18 05	

O 611 V6023N

O 611 D	Motor : 364.952/954	8707-9212	85 KW	V6023N	364 030 01 05		

O 614 V6023N

O 614 D Motor : OM 364.980, OM 364.981	8707-9212	100 KW	V6023N	364 030 01 05		

© Copyright KAWE, Raalte - Holland

Mercedes Benz

vervolg / cont'd / suite / Forts / cont.

O 814		V6023N					
814 O, 814 LO	Motor : OM 354.921	8401-9812	103 KW	V6023N	364 030 01 05		

O 814		V8169N					
814 O, 814 LO Motor : OM 356.906, OM 366.932		8401-9812	95-100 KW	V8169N	352 030 39 05		

O 817		V8169N					
817 O, 817 LO Motor : OM 366.969, OM 357.917	Motor : OM 356.948	8401-9812	116-125 KW	V8169N	352 030 39 05		

O 1114		V8169N					
1114 O, 1114 LO Motor : OM 356.907, OM 366.933		8401-9812	95-100 KW	V8169N	352 030 39 05		

O 1117		V8325N					
1117 O, 1117 LO	Motor : OM 357.919	8401-9812	116-125 KW	V8325N	352 030 73 05		

O 1120		V8325N					
1120 O, 1120 LO Motor : OM 356.993, OM 366.993		8401-9812	150-155 KW	V8325N	352 030 73 05		

O 1120		V6026N					
1120 O, 1120 LO	Motor : OM 357.929	8401-9812	150-155 KW	V6026N	366 030 09 05		

OF-Serie		V6024N					
OF 1113 > chassisnr : D001659	Motor : 386.906/952			V6024N	352 030 66 05		

OF-Serie		V8169N					
OF 1113 Motor : 386.906/952 tot ch.nr. D001658				V8169N	352 030 39 05		

OH-Serie		V8169N					
OH 1113, OH 1518 Motor : 386.951 tot ch.nr. D001658				V8169N	352 030 39 05		

OM 314		V6027N					
OM 314				V6027N	314 030 28 05		

5

© Copyright KAWE, Raalte - Holland

Actros 1831 - 1858 V6010N

1831, K, L, LS, S Motor : OM 541.920 uitvoering : SA505120-01		9609->>>>	230 KW	V6010N	541 030 01 05		
1831 AK Motor : OM 541.926 uitvoering : SA505120-01		9704->>>>	230 KW	V6010N	541 030 01 05		
1832, AK, K, L, LL, LS, LLS Motor : OM 541.940 uitvoering : SA505120-01		0304->>>>	235 KW	V6010N	541 030 01 05		
1835, K, L, LS, S Motor : OM 541.922 uitvoering : SA505120-01		9609->>>>	260 KW	V6010N	541 030 01 05		
1835 AK Motor : OM 541.927 uitvoering : SA505120-01		9704->>>>	260 KW	V6010N	541 030 01 05		
1836, AK, K, L, LL, LLS, LS Motor : OM 541.942 uitvoering : SA505120-01		0304->>>>	265 KW	V6010N	541 030 01 05		
1840, K, L, LS, S Motor : OM 541.923 uitvoering : SA505120-01		9609->>>>	290 KW	V6010N	541 030 01 05		
1840 AK Motor : OM 541.924 uitvoering : SA505120-01		9704->>>>	290 KW	V6010N	541 030 01 05		
1841 AK Motor : OM 541.944		0304->>>>	300 KW	V6010N	541 030 01 05		
1841 K, L, LL, LS, LSS Motor : OM 541.944 uitvoering : SA505120-01		0304->>>>	300 KW	V6010N	541 030 01 05		
1843, K, L, LS, S Motor : OM 541.925 uitvoering : SA505120-01		9609->>>>	315 KW	V6010N	541 030 01 05		
1843 AK Motor : OM 541.921 uitvoering : SA505120-01		9704->>>>	315 KW	V6010N	541 030 01 05		
1844, AK, K, L, LL, LLS, LS Motor : OM 541.946 uitvoering : SA505120-01		0304->>>>	320 KW	V6010N	541 030 01 05		
1846, AK, K, L, LS Motor : OM 541.948 uitvoering : SA505120-01		0304->>>>	335 KW	V6010N	541 030 01 05		
1848, K, L, LS, S Motor : OM 542.921 uitvoering : SA505120-01		9609->>>>	350 KW	V6010N	541 030 01 05		
1848 AK Motor : OM 542.925 uitvoering : SA505120-01		9704->>>>	350 KW	V6010N	541 030 01 05		
1850, AK, K, L, LS Motor : OM 542.940 uitvoering : SA505120-01		0304->>>>	370 KW	V6010N	541 030 01 05		
1853, L, LS, S Motor : OM 542.920 uitvoering : SA505120-01		9609->>>>	390 KW	V6010N	541 030 01 05		
1854, L, LS Motor : OM 542.942 uitvoering : SA505120-01		0304->>>>	395 KW	V6010N	541 030 01 05		
1857 L, LS Motor : OM 542.922 uitvoering : SA505120-01		9704->>>>	420 KW	V6010N	541 030 01 05		
1858, L, LS Motor : OM 542.944 uitvoering : SA505120-01		0304->>>>	425 KW	V6010N	541 030 01 05		

Actros 2031-2053 V6010N

2031, K, S Motor : OM 541.920 uitvoering : SA505120-01		9604->>>>	230 KW	V6010N	541 030 01 05		
2031 A, AK, AS Motor : OM 541.926 uitvoering : SA505120-01		9609->>>>	230 KW	V6010N	541 030 01 05		
2035 A Motor : OM 541.927 uitvoering : SA505120-01		9704->>>>	260 KW	V6010N	541 030 01 05		
2040, S Motor : OM 541.923 uitvoering : SA505120-01		9609->>>>	290 KW	V6010N	541 030 01 05		
2040 AK, AS Motor : OM 541.924 uitvoering : SA505120-01		9609->>>>	290 KW	V6010N	541 030 01 05		
2053 S Motor : OM 542.920 uitvoering : SA505120-01		9604->>>>	390 KW	V6010N	541 030 01 05		

© Copyright KAWE, Raalte - Holland

Actros 2531 - 2557 V6010N

2531, L, LS Motor : OM 541.920 / 940 uitvoering : SA505120-01	9609->>>>	230 KW	V6010N	541 030 01 05		
2535 L, LS Motor : OM 541.922 / 942 uitvoering : SA505120-01	9609->>>>	260 KW	V6010N	541 030 01 05		
2540, L, LS Motor : OM 541.923 / 944 uitvoering : SA505120-01	9609->>>>	290 KW	V6010N	541 030 01 05		
2543, L, LS Motor : OM 541.925 / 946 uitvoering : SA505120-01	9609->>>>	315 KW	V6010N	541 030 01 05		
2548, L, LS Motor : OM 542.921 uitvoering : SA505120-01	9609->>>>	350 KW	V6010N	541 030 01 05		
2553, L, LS Motor : OM 542.920 uitvoering : SA505120-01	9609->>>>	390 KW	V6010N	541 030 01 05		
2557 L Motor : OM 542.922 uitvoering : SA505120-01	9609->>>>	420 KW	V6010N	541 030 01 05		

Actros 2631 - 2658 V6010N

2631, B, K, L Motor : OM 541.920 uitvoering : SA505120-01	9704->>>>	230 KW	V6010N	541 030 01 05		
2632, L, K, LS Motor : OM 541.940 uitvoering : SA505120-01	0304->>>>	235 KW	V6010N	541 030 01 05		
2635, B, K, L Motor : OM 541.922 uitvoering : SA505120-01	9704->>>>	260 KW	V6010N	541 030 01 05		
2636, K, L, LS Motor : OM 541.942 uitvoering : SA505120-01	0304->>>>	265 KW	V6010N	541 030 01 05		
2640, B, K, L, LK, LS, S Motor : OM 541.923 uitvoering : SA505120-01	9704->>>>	290 KW	V6010N	541 030 01 05		
2641, K, L, LS, S Motor : OM 541.944 uitvoering : SA505120-01	0304->>>>	300 KW	V6010N	541 030 01 05		
2643, B, K, L, LK, LS, S Motor : OM 541.925 uitvoering : SA505120-01	9704->>>>	315 KW	V6010N	541 030 01 05		
2644, K, L, LS, S Motor : OM 541.946 uitvoering : SA505120-01	0304->>>>	320 KW	V6010N	541 030 01 05		
2646, K, L, LS, S Motor : OM 541.948 uitvoering : SA505120-01	0304->>>>	335 KW	V6010N	541 030 01 05		
2648, K, L, LK, LS, S Motor : OM 542.921 uitvoering : SA505120-01	9704->>>>	350 KW	V6010N	541 030 01 05		
2650, K, L, LS, S Motor : OM 542.940 uitvoering : SA505120-01	0304->>>>	370 KW	V6010N	541 030 01 05		
2653, K, L, LK, LS, S Motor : OM 542.920 uitvoering : SA505120-01	9609->>>>	390 KW	V6010N	541 030 01 05		

© Copyright KAWE, Raalte - Holland

Actros 2631 - 2658 V6010N vervolg / cont'd / suite / Forts / cont.

2654, K, L, LS, S Motor : OM 542.942 uitvoering : SA505120-01	0304->>>>	395 KW	V6010N	541 030 01 05		
2657 K, L, LK, S Motor : OM 542.922 uitvoering : SA505120-01	9704->>>>	420 KW	V6010N	541 030 01 05		
2658 K, L, LS Motor : OM 542.944 uitvoering : SA505120-01	0304->>>>	425 KW	V6010N	541 030 01 05		
3231, 3331 B, K, S Motor : OM 541.920 uitvoering : SA505120-01	9704->>>>	230 KW	V6010N	541 030 01 05		
3235, 3335 B, K, S Motor : OM 541.922/942 uitvoering : SA505120-01	9704->>>>	260 KW	V6010N	541 030 01 05		

Actros 3231 - 3335 V6010N

3240, B, K Motor : OM 541.923/944 uitvoering : SA505120-01	9704->>>>	290 KW	V6010N	541 030 01 05		
3243, B, K Motor : OM 541.925/946 uitvoering : SA505120-01	9704->>>>	315 KW	V6010N	541 030 01 05		
3331 A, AK, AS Motor : OM 541.926 uitvoering : SA505120-01	9704->>>>	230 KW	V6010N	541 030 01 05		

Actros 3340 - 3357 V6010N

3340, B, K, S Motor : OM 541.923 uitvoering : SA505120-01	9704->>>>	290 KW	V6010N	541 030 01 05		
3340 A, AK, AS Motor : OM 541.924 uitvoering : SA505120-01	9704->>>>	290 KW	V6010N	541 030 01 05		
3343, K, S Motor : OM 541.925 uitvoering : SA505120-01	9704->>>>	315 KW	V6010N	541 030 01 05		
3343 AK, AS Motor : OM 541.921 uitvoering : SA505120-01	9704->>>>	315 KW	V6010N	541 030 01 05		
3346 Motor : OM 541.948 uitvoering : SA505120-01	0209->>>>	335 KW	V6010N	541 030 01 05		
3348, K, S Motor : OM 542.921 uitvoering : SA505120-01	9704->>>>	350 KW	V6010N	541 030 01 05		
3348 AK, AS Motor : OM 542.925 uitvoering : SA505120-01	9704->>>>	350 KW	V6010N	541 030 01 05		
3353, AS, S Motor : OM 542.920 uitvoering : SA505120-01	9704->>>>	390 KW	V6010N	541 030 01 05		
3357, S Motor : OM 542.922 uitvoering : SA505120-01	9704->>>>	420 KW	V6010N	541 030 01 05		

© Copyright KAWE, Raalte - Holland

Mercedes Benz

vervolg / cont'd / suite / Forts / cont.

Actros 4140 - 4148 — V6010N

4140 AK, K Motor : OM 541.924 uitvoering : SA505120-01		9704->>>>	290 KW	V6010N	541 030 01 05		
4140 B, K Motor : OM 541.923 uitvoering : SA505120-01		9704->>>>	290 KW	V6010N	541 030 01 05		
4143 AK, K Motor : OM 541.921/925 uitvoering : SA505120-01		9704->>>>	315 KW	V6010N	541 030 01 05		
4148 AK, K Motor : OM 542.921/925 uitvoering : SA505120-01		9704->>>>	350 KW	V6010N	541 030 01 05		

Atego — V6036N

				V6036N	906 030 19 05		

Axor — Motor 457 Euro 3 — V6038N

1835 LS	Motor : OM 457.937	0201->>>>	260 KW	V6038N	457 030 0605		
1840 LS	Motor : OM 457.937	0201->>>>	295 KW	V6038N	457 030 0605		
1843 LS	Motor : OM 457.937	0201->>>>	315 KW	V6038N	457 030 0605		
2535 LS	Motor : OM 457.937	0201->>>>	260 KW	V6038N	457 030 0605		
2540 LS	Motor : OM 457.937	0201->>>>	295 KW	V6038N	457 030 0605		
2543 LS	Motor : OM 457.937	0201->>>>	315 KW	V6038N	457 030 0605		

MB-TRAC — V8169N

900	Motor : OM 314.970	8109-8212	63 KW	V8169N	352 030 39 05		

Unimog 32-100 — V8169N

U 65 T, U 70 T > Motor nr : 795189	Motor : OM 352.919	6201-8801	48 KW	V8169N	352 030 39 05		
U 66, U 72 > Motor nr : 423386	Motor : OM 314.917	6903-8801	55 KW	V8169N	352 030 39 05		
U 72 , U 80	Motor : OM 314.917	6901-7701	48-55 KW	V8169N	352 030 39 05		
U 80, U 84, U 90 Motor : OM 353.902, OM 352.903		6905-8801	62-66 KW	V8169N	352 030 39 05		

Unimog 100-500 — V6023N

U 110, U 110L	Motor : OM 364.958	9202->>>>	75-77 KW	V6023N	364 030 01 05		
U 140L	Motor : OM 364.989	9207->>>>	100-103 KW	V6023N	364 030 01 05		

Unimog 100-500 — V8169N

U 110, U 110L	Motor : OM 364.955	9202->>>>	75-77 KW	V8169N	352 030 39 05		
U 130, U 140 Motor : OM 364.982, OM 364.985		9207->>>>	98-103 KW	V8169N	352 030 39 05		
U 140L	Motor : 354.926	9207->>>>	100-103 KW	V8169N	352 030 39 05		
U 140T	Motor : OM 364.982	9207->>>>	98 KW	V8169N	352 030 39 05		

5

© Copyright KAWE, Raalte - Holland

Unimog 550-900 V8169N

U 800, U 800 L Motor : OM 314.917 > Motor nr : 423386		7701-9003	53-55 KW	V8169N	352 030 39 05		
U 900 Motor : OM 353.902 > Motor :nr : 795189-999999		7701-8912	62 KW	V8169N	352 030 39 05		
U 900 Motor : OM 353.902 > Motor nr : 100001		9001->>>>	62 KW	V8169N	352 030 39 05		
U 900 Motor : OM 353.940 > Motor nr : 708450-999999		9001->>>>	62 KW	V8169N	352 030 39 05		
U 900 Motor : OM 353.940 > Motor nr : 100001		9001->>>>	62 KW	V8169N	352 030 39 05		
U 900 Motor : OM 353.940 > Motor nr : 708450		7701-8801	81 KW	V8169N	352 030 39 05		

Unimog 1000-1350 V8169N

U 1000 Motor : OM 353.962		7701-8805	70 KW	V8169N	352 030 39 05		
U 1000T Motor : OM 353.980		7701-8805	81 KW	V8169N	352 030 39 05		
U100,U110, U 1100L Motor : OM 353.940 Motor : OM 353.980 > Motor nr : 708450		7701-8805	74-81 KW	V8169N	352 030 39 05		
U 125, U 1100L Motor : OM 353.907		7701-8801	92 KW	V8169N	352 030 39 05		
U100,U110T,U1100T Motor : OM 353.940 > Motor nr : 708450-999999		7701-8912	74-81 KW	V8169N	352 030 39 05		
U100,U110T,U1100T Motor : OM 353.940 > Motor nr : 100001		9001->>>>	74-81 KW	V8169N	352 030 39 05		
U100,U110T,U1100T Motor : OM 353.902 > Motor nr : 795189-999999		7701-8912	74-81 KW	V8169N	352 030 39 05		
U100,U110T,U1100T Motor : OM 353.902 > Motor nr : 100001		9001->>>>	74-81 KW	V8169N	352 030 39 05		
U 1150L Motor : OM 353.907 > Motor nr : 708450		8805->>>>	92 KW	V8169N	352 030 39 05		
U 1150, U 1150L Motor : OM 353.902 > Motor nr : 795189-999999		8805-8912	81 KW	V8169N	352 030 39 05		
U 1150, U 1150L Motor : OM 353.902 > Motor nr : 100001		9001->>>>	81 KW	V8169N	352 030 39 05		
U 1150, U 1150L Motor : OM 353.907 / 940 > Motor nr : 708450-999999		8805-8912	81 KW	V8169N	352 030 39 05		
U 1150, U 1150L Motor : OM 353.907 / 940 > Motor nr : 100001		9001->>>>	81 KW	V8169N	352 030 39 05		
U 1200, U 1200 T Motor : OM 353.995, OM 353.973		8202-8805	92 KW	V8169N	352 030 39 05		
U 1250 Motor : OM 353.958 / 995		8412-8805	92 KW	V8169N	352 030 39 05		
U 1300 Motor : OM 353.995, OM 353.973		7701-8412	92 KW	V8169N	352 030 39 05		
U 1300, U 1300L Motor : OM 353.958, OM 353.959/961, Motor : OM 353.960/973		7701-8805	92-96 KW	V8169N	352 030 39 05		

Unimog 1000-1350 V8325N

U 1300L Motor : OM 382.917		7701-8805	110 KW	V8325N	352 030 73 05		

© Copyright KAWE, Raalte - Holland

Unimog 1400-1750 V8169N

U 1500, U 1500 T Motor : OM 353.958	7701-8805	110 KW	V8169N	352 030 39 05		
U 1550 Motor : OM 353.958	8601-8805	110 KW	V8169N	352 030 39 05		
U 1550L Motor : OM 353.995, OM 353.961	8601-8805	92-96 KW	V8169N	352 030 39 05		
U 1700, U 1700L Motor : OM 353.959	7805-8809	124 KW	V8169N	352 030 39 05		

Unimog 1400-1750 V8325N

U 1550L Motor : OM 366.963 Motor : OM 356.956, OM 357.913,	8805->>>>	100/115/125 KW	V8325N	352 030 73 05		
U 1550L	9201->>>>	114 KW	V8325N	352 030 73 05		
U 1550L Motor : OM 357.924 Motor : OM 356.997, OM 366.984	8805->>>>	150-157KW	V8325N	352 030 73 05		
U 1550L Motor : OM 356.980, OM 357.945	8805->>>>	177 KW	V8325N	352 030 73 05		
U 1600 Motor : OM 356.956, OM 357.913, Motor : OM 366.948	8801->>>>	115 KW	V8325N	352 030 73 05		
U 1600 Motor : OM 356.997, OM 366.984 Motor : OM 357.924	8909->>>>	150-157KW	V8325N	352 030 73 05		
U 1600 Motor : OM 356.980, OM 357.945	9105->>>>	177 KW	V8325N	352 030 73 05		
U 1650, U 1650L Motor : OM 356.997, OM 366.984 Motor : OM 357.924	8909->>>>	150-157KW	V8325N	352 030 73 05		
U 1650, U 1650L Motor : OM 356.980, OM 357.945	9105->>>>	177 KW	V8325N	352 030 73 05		
U 1700, U 1700 L Motor : OM 356.957, OM 366.963 Motor : OM 382.950	8809->>>>	122-125 KW	V8325N	352 030 73 05		
U 1700T Motor : OM 356.957, OM 366.963	8809->>>>	122-125 KW	V8325N	352 030 73 05		
U 1750, U 1750L Motor : OM 356.957/981, OM 366.963	8809->>>>	122-127 KW	V8325N	352 030 73 05		

Unimog 1800 - 2050 V8325N

U 1800, U 1800T Motor : OM 356.998	9204->>>>	132 KW	V8325N	352 030 73 05		
U 1850, U 1850L Motor : OM 356.998	9204->>>>	132 KW	V8325N	352 030 73 05		

Unimog 2100 - 2450 V8325N

U 2100 Motor : OM 366.984, OM 356.997	8909->>>>	155-157 KW	V8325N	352 030 73 05		
U 2100 T Motor : OM 366.984, OM 356.997	8909->>>>	155-157 KW	V8325N	352 030 73 05		
U 2150 Motor : OM 366.984, OM 356.997	8909->>>>	155-157 KW	V8325N	352 030 73 05		
U 2150, U 2150L Motor : OM 366.984, OM 356.997 Motor :OM 357.924	8909->>>>	155-157 KW	V8325N	352 030 73 05		
U 2150, U 2150L Motor : OM 356.980, OM 357.945	8909->>>>	177 KW	V8325N	352 030 73 05		
U 2400, U 2400 TG Motor : OM 356.980, OM 357.945	9105->>>>	177 KW	V8325N	352 030 73 05		
U 2450L Motor : OM 356.980, OM 357.945	9307->>>>	177 KW	V8325N	352 030 73 05		

© Copyright KAWE, Raalte - Holland

Renault

G		V6020N					
G 290.17/TD	Motor MIDR 06.20.45	8511-8912	214-222 KW	V6020N	50 00 686 610		
G 290.19	Motor MIDR 06.20.45	8511-8912	214-222 KW	V6020N	50 00 686 610		
G 290.19/T	Motor MIDR 06.20.45	8511-8912	214-222 KW	V6020N	50 00 686 610		
G 290.22/TD	Motor MIDR 06.20.45	8511-8912	214-222 KW	V6020N	50 00 686 610		
G 290.24	Motor MIDR 06.20.45	8511-8912	214-222 KW	V6020N	50 00 686 610		
G 290.24 CIT	Motor MIDR 06.20.45	8511-8912	214-222 KW	V6020N	50 00 686 610		
G 290.26	Motor MIDR 06.20.45	8511-8912	214-222 KW	V6020N	50 00 686 610		

Major	V6021N					
Major			V6021N	50 00 663 606		

Major	V6035N					
R 340 Ti.16/T	9105-9610	249 KW	V6035N	189 533	5000 666 395	
R 340 Ti.18, 18/T	9105-9610	249 KW	V6035N	189 533	5000 666 395	
R 340 Ti.24, R 340 Ti.26	9105-9610	249 KW	V6035N	189 533	5000 666 395	
R 385 Ti.18/T, R 380.18, R 380.18/T	9105-9610	275 KW	V6035N	189 533	5000 666 395	
R 385 Ti.24/T, R 380.24	9105-9610	275 KW	V6035N	189 533	5000 666 395	
R 385 Ti.26, R 380.26	9105-9610	275 KW	V6035N	189 533	5000 666 395	
R 385 Ti.26/T, R 380.26/T	9105-9610	275 KW	V6035N	189 533	5000 666 395	
R 385 Ti.26	9105-9610	283 KW	V6035N	189 533	5000 666 395	
R 420 Ti.18/T	9210-9610	305 KW	V6035N	189 533	5000 666 395	

R-Serie	V6035N					
R 340 Ti.16/T	9001-9105	249 KW	V6035N	189 533	5000 666 395	
R 340 Ti.17	9001-9105	249 KW	V6035N	189 533	5000 666 395	
R 340 Ti.18, R 340 Ti.18/T	9001-9105	249 KW	V6035N	189 533	5000 666 395	
R 340 Ti.24, R 340 Ti.26	9001-9105	249 KW	V6035N	189 533	5000 666 395	

Scania

93 H		V6019N					
93 H/220	Motor : DSC 9.10	9112-9612	162 KW	V6019N	393 151		
93 H/250		9001-9612	185 KW	V6019N	393 151		
Motor : DSC 9.07, DS 9.05							
93 H/250	Motor : DS 9.05	8803-8912	185 KW	V6019N	393 151		
93 H/280		9112-9612	207-208 KW	V6019N	393 151		
Motor : DSC 9.02, DSC 9.08							

93 H		V6030N					
93 H/220	Motor : DSC 9.10	9112-9612	162 KW	V6030N	1472 215	1488 627	324 642
93 H/250		9001-9612	185 KW	V6030N	1472 215	1488 627	324 642
Motor : DS 9.05, DSC 9.07							
93 H/280		9112-9612	207-208 KW	V6030N	1472 215	1488 627	324 642
Motor : DSC 9.02, DSC 9.08							

© Copyright KAWE, Raalte - Holland

93 M V6019N

93 M/210	Motor : DS 9.08	8803-9112	155 KW	V6019N	393 151		
93 M/220	Motor : DSC 9.10	9112-9612	162 KW	V6019N	393 151		
93 M/230	Motor : DS 9.06	8803-9112	167 KW	V6019N	393 151		
93 M/250	Motor : DS 9.05	8803-8912	185 KW	V6019N	393 151		
93 M/250		9001-9612	185 KW	V6019N	393 151		
Motor : DSC 9.07, DS 9.05							
93 M/280	Motor : DSC 9.02	8803-8912	207 KW	V6019N	393 151		
93 M/280		9001-9612	207-208 KW	V6019N	393 151		
Motor : DSC 9.08, DSC 9.02							

93 M V6030N

93 M/210	Motor : DS 9.08	8803-9112	155 KW	V6030N	1472 215	1488 627	324 642
93 M/220	Motor : DSC 9.10	9112-9612	162 KW	V6030N	1472 215	1488 627	324 642
93 M/230	Motor : DS 9.06	8803-9112	167 KW	V6030N	1472 215	1488 627	324 642
93 M/250	Motor : DS 9.05	8803-8912	185 KW	V6030N	1472 215	1488 627	324 642
93 M/250		9001-9612	185 KW	V6030N	1472 215	1488 627	324 642
Motor : DSC 9.07, DS 9.05							
93 M/280	Motor : DSC 9.02	8803-8912	207 KW	V6030N	1472 215	1488 627	324 642
93 M/280		9001-9612	207-208 KW	V6030N	1472 215	1488 627	324 642
Motor : DSC 9.02, DSC 9.08							

94 C V6012N

94 C/260	Motor DSC 9.12	9612->>>>	191 KW	V6012N	1487 557	1465 411	1388 326
94 C/310	Motor DSC 9.13/9.15	9608->>>>	228 KW	V6012N	1487 557	1465 411	1388 326

94 C V6019N

94 C/260	Motor : DSC 9.12	9612->>>>	191 KW	V6019N	393 151		
94 C/310		9608->>>>	228 KW	V6019N	393 151		
Motor : DSC 9.13, DSC 9.15							

94 C V6032N

94 C/260	Motor : DSC 9.12	9612->>>>	191 KW	V6032N	1403 271	324 640	
94 C/310		9608->>>>	228 KW	V6032N	1403 271	324 640	
Motor : DSC 9.13, DSC 9.15							

94 D V6012N

94 D/220	Motor DSC 9.11	9608->>>>	162 KW	V6012N	1487 557	1465 411	1388 326
94 D/230	Motor DSC 9.01/9.04	9908->>>>	169 KW	V6012N	1487 557	1465 411	1388 326
94 D/260	Motor DSC 9.12	9608->>>>	191 KW	V6012N	1487 557	1465 411	1388 326
94 D/310	Motor DSC 9.13/9.15	9612->>>>	228 KW	V6012N	1487 557	1465 411	1388 326

© Copyright KAWE, Raalte - Holland

94 D V6019N

94 D/220 Motor : DSC 9.11	9608->>>>	162 KW	V6019N	393 151		
94 D/230 Motor : DC 9.01, DC 9.04	9908->>>>	169 KW	V6019N	393 151		
94 D/260 Motor : DSC 9.12	9608->>>>	191 KW	V6019N	393 151		
94 D/310 Motor : DSC 9.13, DSC 9.15	9612->>>>	228 KW	V6019N	393 151		

94 D V6032N

94 D/220 Motor : DSC 9.11	9608->>>>	162 KW	V6032N	1403 271	324 640	
94 D/230 Motor : DC 9.01, DC 9.04	9908->>>>	169 KW	V6032N	1403 271	324 640	
94 D/260 Motor : DSC 9.12	9608->>>>	191 KW	V6032N	1403 271	324 640	
94 D/310 Motor : DSC 9.13, DSC 9.15	9612->>>>	228 KW	V6032N	1403 271	324 640	

94 G V6012N

94 G/220 Motor DSC 9.11	9608->>>>	162 KW	V6012N	1487 557	1465 411	1388 326
94 G/260 Motor DSC 9.12	9608->>>>	191 KW	V6012N	1487 557	1465 411	1388 326
94 G/310 Motor DSC 9.13/9.15	9608->>>>	228 KW	V6012N	1487 557	1465 411	1388 326

94 G V6019N

94 G/220 Motor : DSC 9.11	9608->>>>	162 KW	V6019N	393 151		
94 G/260 Motor : DSC 9.12	9608->>>>	191 KW	V6019N	393 151		
94 G/310 Motor : DSC 9.13, DSC 9.15	9608->>>>	228 KW	V6019N	393 151		

94 G V6032N

94 G/220 Motor : DSC 9.11	9608->>>>	162 KW	V6032N	1403 271	324 640	
94 G/260 Motor : DSC 9.12	9608->>>>	191 KW	V6032N	1403 271	324 640	
94 G/310 Motor : DSC 9.13, DSC 9.15	9608->>>>	228 KW	V6032N	1403 271	324 640	

© Copyright KAWE, Raalte - Holland

94 L	V6012N					
94 L/310 Motor DSC 9.13 / 9.15	9608->>>>	228 KW	V6012N	1487 557	1465 411	1388 326

94 L	V6019N					
94 L/310 Motor : DSC 9.13, DSC 9.15	9608->>>>	228 KW	V6019N	393 151		

94 L	V6032N					
94 L/310 Motor : DSC 9.13, DSC 9.15	9608->>>>	228 KW	V6032N	1403 271	324 640	

113 E	V6019N					
113 E/320 Motor : DSC 11.16, DSC 11.17, DSC 11.21	9111-9612	235-239 KW	V6019N	393 151		
113 E/360 Motor : DSC 11.13, DSC 11.18, DSC 11.23 Motor : DSC 11.30	9001-9612	265-267 KW	V6019N	393 151		
113 E/380 Motor : DSC 11.22, DSC 11.70	9101-9612	280 KW	V6019N	393 151		

113 E	V6030N					
113 E/320 Motor : DSC 11.21, DSC 11.16, DSC 11.17	9111-9612	235-239 KW	V6030N	1472 215	1488 627	324 642
113 E/360 Motor : DSC 11.13, DSC 11.23 Motor : DSC 11.18, DSC 11.30	9001-9612	265-267 KW	V6030N	1472 215	1488 627	324 642
113 E/380 Motor : DSC 11.22, DSC 11.70	9101-9612	280 KW	V6030N	1472 215	1488 627	324 642

113 H	V6019N					
113 H/310 Motor : DS 11.34, DS 11.73, DSC 11.06	8805-8912	228-229 KW	V6019N	393 151		
113 H/310 Motor : DS 11.34, DS 11.73, DS 11.75, Motor : DSC 11.06, DSC 11.08	9001-9112	228-229 KW	V6019N	393 151		
113 H/320 Motor : DSC 11.16	8805-8912	239 KW	V6019N	393 151		
113 H/320 Motor : DSC 11.16, DSC 11.17, DSC 11.21	9001-9612	235-239 KW	V6019N	393 151		
113 H/360 Motor : DSC 11.13	8805-8912	267 KW	V6019N	393 151		
113 H/360 Motor : DSC 11.13, DSC 11.18, DSC 11.23 Motor : DSC 11.30	9001-9612	265-267 KW	V6019N	393 151		
113 H/380 Motor : DSC 11.22, DSC 11.70	9101-9612	280 KW	V6019N	393 151		

© Copyright KAWE, Raalte - Holland

113 H	V6030N					
113 H/310 Motor : DS 11.73, DS 11.34, DSC 11.06	8805-8912	228-229 KW	V6030N	1472 215	1488 627	324 642
113 H/310 Motor : DS 11.34, DS 11.73, DS 11.75 Motor : DSC 11.06, DSC 11.08	9001-9112	228-229 KW	V6030N	1472 215	1488 627	324 642
113 H/320 Motor : DSC 11.16	8805-8912	239 KW	V6030N	1472 215	1488 627	324 642
113 H/320 Motor : DSC 11.16, DSC 11.17, DSC 11.21	9001-9612	235-239 KW	V6030N	1472 215	1488 627	324 642
113H/360 Motor : DSC 11.13	8805-8912	267 KW	V6030N	1472 215	1488 627	324 642
113 H/360 Motor : DSC 11.13, DSC 11.18, DSC 11.23 Motor : DSC 11.30	9001-9612	265-267 KW	V6030N	1472 215	1488 627	324 642
113 H/380 Motor : DSC 11.22, DSC 11.70	9101-9612	280 KW	V6030N	1472 215	1488 627	324 642

113 M	V6019N					
113 M/320 Motor : DSC 11.16	8805-8912	239 KW	V6019N	393 151		
113 M/320 Motor : DSC 11.16, DSC 11.17, DSC 11.21	9001-9612	235-239 KW	V6019N	393 151		
113 M/360 Motor : DSC 11.13	8805-8912	267 KW	V6019N	393 151		
113 M/360 Motor : DSC 11.13, DSC 11.18, DSC 11.23 Motor : DSC 11.30	9001-9612	265-267 KW	V6019N	393 151		
113 M/380 Motor : DSC 11.22, DSC 11.70	9101-9612	280 KW	V6019N	393 151		
113 M/400 Motor : DTC 11.01, DTC 11.02	9301-9612	295 KW	V6019N	393 151		

113 M	V6030N					
113 M/320 Motor : DSC 11.16	8805-8912	239 KW	V6030N	1472 215	1488 627	324 642
113 M/320 Motor : DSC 11.21, DSC 11.16, DSC 11.17	90012-9612	235-239 KW	V6030N	1472 215	1488 627	324 642
113 M/360 Motor : DSC 11.13	8805-8912	267 KW	V6030N	1472 215	1488 627	324 642
113 M/360 Motor : DSC 11.13, DSC 11.23 Motor : DSC 11.18, DSC 11.30	9001-9612	265-267 KW	V6030N	1472 215	1488 627	324 642
113 M/380 Motor : DSC 11.22, DSC 11.70	9101-9612	280 KW	V6030N	1472 215	1488 627	324 642
113 M/400 Motor : DTC 11.01, DTC 11.02	9301-9612	295 KW	V6030N	1472 215	1488 627	324 642

© Copyright KAWE, Raalte - Holland

114 C V6012N

114 C/340		9803->>>>	250 KW	V6012N	1487 557	1465 411	1388 326
Motor : DC 11.01, DC 11.03							
114 C/340	Motor : DSC 11.79	9605->>>>	250 KW	V6012N	1487 557	1465 411	1388 326
114 C/380	Motor : DC 11.02	9803->>>>	280 KW	V6012N	1487 557	1465 411	1388 326

114 C V6019N

114 C/340		9803->>>>	250 KW	V6019N	393 151		
Motor : DC 11.01, DC 11.03							
114 C/340	Motor : DSC 11.79	9605->>>>	250 KW	V6019N	393 151		
114 C/380	Motor : DC 11.02	9803->>>>	280 KW	V6019N	393 151		

114 C V6032N

114 C/340		9803->>>>	250 KW	V6032N	1403 271	324 640	
Motor : DC 11.01, DC 11.03							
114 C/340	Motor : DSC 11.79	9605->>>>	250 KW	V6032N	1403 271	324 640	
114 C/380	Motor : DC 11.02	9803->>>>	280 KW	V6032N	1403 271	324 640	

114 G V6012N

114 G/340		9803->>>>	250 KW	V6012N	1487 557	1465 411	1388 326
Motor DC 11.01, DC 11.03							
114 G/340	Motor DSC 11.79	9605->>>>	250 KW	V6012N	1487 557	1465 411	1388 326
114 G/380	Motor DC 11.02	9803->>>>	280 KW	V6012N	1487 557	1465 411	1388 326

114 G V6019N

114 G/340		9803->>>>	250 KW	V6019N	393 151		
Motor : DC 11.01, DC 11.03							
114 G/340	Motor : DSC 11.79	9605->>>>	250 KW	V6019N	393 151		
114 G/380	Motor : DC 11.02	9803->>>>	280 KW	V6019N	393 151		

114 G V6032N

114 G/340		9803->>>>	250 KW	V6032N	1403 271	324 640	
Motor : DC 11.01, DC 11.03							
114 G/340	Motor : DSC 11.79	9605->>>>	250 KW	V6032N	1403 271	324 640	
114 G/380	Motor : DC 11.02	9803->>>>	280 KW	V6032N	1403 271	324 640	

© Copyright KAWE, Raalte - Holland

114 L	V6012N					
114 L/340 Motor : DC 11.01, DC 11.03	9803->>>>	250 KW	V6012N	1487 557	1465 411	1388 326
114 L/340 Motor : DSC 11.79	9605->>>>	250 KW	V6012N	1487 557	1465 411	1388 326
114 L/380 Motor : DC 11.02, DC 11.04	9803->>>>	280 KW	V6012N	1487 557	1465 411	1388 326

114 L	V6019N					
114 L/340 Motor : DC 11.01, DC 11.03	9803->>>>	250 KW	V6019N	393 151		
114 L/340 Motor : DSC 11.79	9605->>>>	250 KW	V6019N	393 151		
114 L/380 Motor : DC 11.02, DC 11.04	9803->>>>	280 KW	V6019N	393 151		

114 L	V6032N					
114 L/340 Motor : DC 11.01, DC 11.03	9803->>>>	250 KW	V6032N	1403 271	324 640	
114 L/340 Motor : DSC 11.79	9605->>>>	250 KW	V6032N	1403 271	324 640	
114 L/380 Motor : DC 11.02, DC 11.04	9803->>>>	280 KW	V6032N	1403 271	324 640	

124 C	V6012N					
124 C/360 Motor DSC 12.02	9609->>>>	265 KW	V6012N	1487 557	1465 411	1388 326
124 C/400 Motor DSC 12.01	9609->>>>	294 KW	V6012N	1487 557	1465 411	1388 326

124 C	V6019N					
124 C/360 Motor : DSC 12.02	9609->>>>	265 KW	V6019N	393 151		
124 C/400 Motor : DSC 12.01	9609->>>>	294 KW	V6019N	393 151		

124 C	V6032N					
124 C/360 Motor : DSC 12.02	9609->>>>	265 KW	V6032N	1403 271	324 640	
124 C/400 Motor : DSC 12.01	9609->>>>	294 KW	V6032N	1403 271	324 640	

© Copyright KAWE, Raalte - Holland

124 G		V6012N					
124 G/360	Motor DSC 12.02	9605->>>>	265 KW	V6012N	1487 557	1465 411	1388 326
124 G/400	Motor DSC 12.01	9605->>>>	294 KW	V6012N	1487 557	1465 411	1388 326

124 G		V6019N					
124 G/360	Motor : DSC 12.02	9605->>>>	265 KW	V6019N	393 151		
124 G/400	Motor : DSC 12.01	9605->>>>	294 KW	V6019N	393 151		

124 G		V6032N					
124 G/360	Motor : DSC 12.02	9605->>>>	265 KW	V6032N	1403 271	324 640	
124 G/400	Motor : DSC 12.01	9609->>>>	294 KW	V6032N	1403 271	324 640	

124 L		V6012N					
124 L/360	Motor DSC 12.02	9609->>>>	265 KW	V6012N	1487 557	1465 411	1388 326
124 L/400	Motor DSC 12.01	9609->>>>	294 KW	V6012N	1487 557	1465 411	1388 326
124 L/420		9709->>>>	309 KW	V6012N	1487 557	1465 411	1388 326
Motor DSC 12.05, DC 12.01							
124 L/440	Motor DT 12.08	0101->>>>	324 KW	V6012N	1487 557	1465 411	1388 326
124 L/470	Motor DT 12.02	0101->>>>	345 KW	V6012N	1487 557	1465 411	1388 326

124 L		V6019N					
124 L/360	Motor : DSC 12.02	9609->>>>	265 KW	V6019N	393 151		
124 L/400	Motor : DSC 12.01	9609->>>>	294 KW	V6019N	393 151		
124 L/420		9709->>>>	309 KW	V6019N	393 151		
Motor : DC 12.01, DSC 12.05							
124 L/440	Motor : DT 12.08	0101->>>>	324 KW	V6019N	393 151		
124 L/470	Motor : DT 12.02	0101->>>>	345 KW	V6019N	393 151		

124 L		V6032N					
124 L/360	Motor : DSC 12.02	9609->>>>	265 KW	V6032N	1403 271	324 640	
124 L/400	Motor : DSC 12.01	9609->>>>	294 KW	V6032N	1403 271	324 640	
124 L/420		9709->>>>	309 KW	V6032N	1403 271	324 640	
Motor : DC 12.01, DSC 12.05							
124 L/440	Motor : DT 12.08	0101->>>>	324 KW	V6032N	1403 271	324 640	
124 L/470	Motor : DT 12.02	0101->>>>	345 KW	V6032N	1403 271	324 640	

124 - Serie		V6018N					
124				V6018N	1487558		

© Copyright KAWE, Raalte - Holland

143 E V6019N

143 E/420	Motor : DSC 14.08	9101-9612	309 KW	V6019N	393 151		
143 E/450		9001-9612	331-333 KW	V6019N	393 151		
Motor : DSC 14.03, DSC 14.10							
143 E/500		9101-9612	368 KW	V6019N	393 151		
Motor : DSC 14.09, DSC 14.16							

143 E V6030N

143 E/420	Motor : DSC 14.08	9101-9612	309 KW	V6030N	1472 215	1488 627	324 642
143 E/420	Motor : DSC 14.08	9101-9612	309 KW	V6030N	1472 215	1488 627	324 642
143 E/450		9001-9612	331-333 KW	V6030N	1472 215	1488 627	324 642
Motor : DSC 14.03, DSC 14.10							
143 E/500		9101-9612	368 KW	V6030N	1472 215	1488 627	324 642
Motor : DSC 14.09, DSC 14.16							

143 H V6019N

143 H/400	Motor : DSC 14.06	8805-9112	297 KW	V6019N	393 151		
143 H/420	Motor : DSC 14.08	9101-9612	309 KW	V6019N	393 151		
143 H/450	Motor : DSC 14.03	8805-9112	331 KW	V6019N	393 151		
143 H/450		9001-9612	331-333 KW	V6019N	393 151		
Motor : DSC 14.03, DSC 14.10							
143 H/470	Motor : DSC 14.04	8803-9105	346 KW	V6019N	393 151		
143 H/500		9101-9612	368 KW	V6019N	393 151		
Motor : DSC 14.09, DSC 14.16							

143 H V6030N

143 H/400	Motor : DSC 14.06	8805-9112	297 KW	V6030N	1472 215	1488 627	324 642
143 H/420	Motor : DSC 14.08	9101-9612	309 KW	V6030N	1472 215	1488 627	324 642
143 H/450	Motor : DSC 14.03	8805-8912	331 KW	V6030N	1472 215	1488 627	324 642
143 H/450		9001-9612	331-333 KW	V6030N	1472 215	1488 627	324 642
Motor : DSC 14.03, DSC 14.10							
143 H/470	Motor : DSC 14.04	8803-9105	346 KW	V6030N	1472 215	1488 627	324 642
143 H/500		9101-9612	368 KW	V6030N	1472 215	1488 627	324 642
Motor : DSC 14.09, DSC 14.16							

143 M V6019N

143 M/420	Motor : DSC 14.08	9101-9612	309 KW	V6019N	393 151		
143 M/450	Motor : DSC 14.03	8805-8912	331 KW	V6019N	393 151		
143 M/450		9001-9612	331-333 KW	V6019N	393 151		
Motor : DSC 14.03, DSC 14.10							
143 M/470	Motor : DSC 14.04	8803-9112	346 KW	V6019N	393 151		
143 M/500		9101-9612	368 KW	V6019N	393 151		
Motor : DSC 14.09, DSC 14.16							

143 M V6030N

143 M/420	Motor : DSC 14.08	9101-9612	309 KW	V6030N	1472 215	1488 627	324 642
143 M/450	Motor : DSC 14.03	8805-8912	331 KW	V6030N	1472 215	1488 627	324 642
143 M/450		9001-9612	331-333 KW	V6030N	1472 215	1488 627	324 642
Motor : DSC 14.03, DSC 14.10							
143 M/470	Motor : DSC 14.04	8803-9105	346 KW	V6030N	1472 215	1488 627	324 642
143 M/500		9101-9612	368 KW	V6030N	1472 215	1488 627	324 642
Motor : DSC 14.09, DSC 14.16							

© Copyright KAWE, Raalte - Holland

144 C		V6012N					
144 C/460	Motor : DSC 14.15	9609->>>>	338 KW	V6012N	1487 557	1465 411	1388 326
144 C/530	Motor : DSC 14.13	9609->>>>	390 KW	V6012N	1487 557	1465 411	1388 326

144 C		V6019N					
144 C/460	Motor : DSC 14.15	9609->>>>	338 KW	V6019N	393 151		
144 C/530	Motor : DSC 14.13	9609->>>>	390 KW	V6019N	393 151		

144 C		V6032N					
144 C/460	Motor : DSC 14.15	9609->>>>	338 KW	V6032N	1403 271	324 640	
144 C/530	Motor : DSC 14.13	9609->>>>	390 KW	V6032N	1403 271	324 640	

144 G		V6012N					
144 G/460	Motor : DSC 14.15	9604->>>>	338 KW	V6012N	1487 557	1465 411	1388 326
144 G/530	Motor : DSC 14.13	9604->>>>	390 KW	V6012N	1487 557	1465 411	1388 326

144 G		V6019N					
144 G/460	Motor : DSC 14.15	9604->>>>	338 KW	V6019N	393 151		
144 G/530	Motor : DSC 14.13	9604->>>>	390 KW	V6019N	393 151		

144 G		V6032N					
144 G/460	Motor : DSC 14.15	9604->>>>	338 KW	V6032N	1403 271	324 640	
144 G/530	Motor : DSC 14.13	9604->>>>	390 KW	V6032N	1403 271	324 640	

© Copyright KAWE, Raalte - Holland

144 L		V6012N					
144 L/460	Motor DSC 14.15	9511->>>>	338 KW	V6012N	1487 557	1465 411	1388 326
144 L/530	Motor DSC 14.13	9511->>>>	390 KW	V6012N	1487 557	1465 411	1388 326

144 L		V6019N					
144 L/460	Motor : DSC 14.15	9511->>>>	338 KW	V6019N	393 151		
144 L/530	Motor : DSC 14.13	9511->>>>	390 KW	V6019N	393 151		

144 L		V6032N					
144 L/460	Motor : DSC 14.15	9511->>>>	338 KW	V6032N	1403 271	324 640	
144 L/530	Motor : DSC 14.13	9511->>>>	390 KW	V6032N	1403 271	324 640	

164 C		V6012N					
164 C/480	Motor DC 16.02	0005->>>>	353 KW	V6012N	1487 557	1465 411	1388 326
164 C/580	Motor DC 16.01	0005->>>>	426 KW	V6012N	1487 557	1465 411	1388 326

164 C		V6019N					
164 C/480	Motor : DC 16.02	0005->>>>	353 KW	V6019N	393 151		
164 C/580	Motor : DC 16.01	0005->>>>	426 KW	V6019N	393 151		

164 C		V6032N					
164 C/480	Motor : DC 16.02	0005->>>>	353 KW	V6032N	1403 271	324 640	
164 C/580	Motor : DC 16.01	0005->>>>	426 KW	V6032N	1403 271	324 640	

164 G		V6012N					
164 G/480	Motor DC 16.02	0005->>>>	353 KW	V6012N	1487 557	1465 411	1388 326
164 G/580	Motor DC 16.01	0005->>>>	426 KW	V6012N	1487 557	1465 411	1388 326

164 G		V6019N					
164 G/480	Motor : DC 16.02	0005->>>>	353 KW	V6019N	393 151		
164 G/580	Motor : DC 16.01	0005->>>>	426 KW	V6019N	393 151		

164 G		V6032N					
164 G/480	Motor : DC 16.02	0005->>>>	353 KW	V6032N	1403 271	324 640	
164 G/580	Motor : DC 16.01	0005->>>>	426 KW	V6032N	1403 271	324 640	

© Copyright KAWE, Raalte - Holland

164 L V6012N

164 L/480	Motor : DC 16.02	0005->>>>	353 KW	V6012N	1487 557	1465 411	1388 326
164 L/580	Motor : DC 16.01	0005->>>>	426 KW	V6012N	1487 557	1465 411	1388 326

164 L V6019N

164 L/480	Motor : DC 16.02	0005->>>>	353 KW	V6019N	393 151		
164 L/580	Motor : DC 16.01	0005->>>>	426 KW	V6019N	393 151		

164 L V6032N

164 L/480	Motor : DC 16.02	0005->>>>	353 KW	V6032N	1403 271	324 640	
164 L/580	Motor : DC 16.01	0005->>>>	426 KW	V6032N	1403 271	324 640	

K 93 V6019N

K 93 CL	Motor : DSC 9.08	9101-9612	208 KW	V6019N	393 151		

K 93 V6032N

K 93 CL	Motor : DSC 9.08	9101-9612	208 KW	V6032N	1403 271	324 640	

K 113 V6019N

K 113		9011->>>>	228 KW	V6019N	393 151		
Motor : DS 11.34, DS 11.73, DSC 11.08							
K 113 CLB	Motor : DSC 11.22	9007-9612	280 KW	V6019N	393 151		
K 113 CLB	Motor : DSC 11.81	9101-9712	305 KW	V6019N	393 151		

K 113 V6032N

K 113		9011->>>>	228 KW	V6032N	1403 271	324 640	
Motor : DS 11.73, DS 11.34, DSC 11.08							
K 113 CLB	Motor : DSC 11.22	9007-9612	280 KW	V6032N	1403 271	324 640	
K 113 CLB	Motor : DSC 11.81	9101-9712	305 KW	V6032N	1403 271	324 640	

© Copyright KAWE, Raalte - Holland

L 113		V6032N					
L 113 CLB	Motor : DSC 11.24	9311-9612	191 KW	V6032N	1403 271	324 640	
L 113 CLB Motor : DS 11.34, DSC 11.08		9001-9612	228 KW	V6032N	1403 271	324 640	

T 93 H		V6019N					
T 93 H/250 Motor : DSC 9.07, DS 9.05		9001-9612	185 KW	V6019N	393 151		
T 93 H/280 Motor : DSC 9.02, DSC 9.08		9112-9612	207-208 KW	V6019N	393 151		

T 93 H		V6030N					
T 93 H/250 Motor : DS 9.05, DSC 9.07		9001-9612	185 KW	V6030N	1472 215	1488 627	324 642
T 93 H/280 Motor : DSC 9.02, DSC 9.08		9112-9612	207-208 KW	V6030N	1472 215	1488 627	324 642

T 94 C		V6019N					
T 94 C/260	Motor : DSC 9.12	9612->>>>	191 KW	V6019N	393 151		
T 94 C/310	Motor : DSC 9.13	9609->>>>	228 KW	V6019N	393 151		

T 94 C		V6012N					
T 94 C/260	Motor : DSC 9.12	9612->>>>	191 KW	V6012N	1487 557	1465 411	1388 326
T 94 C/310	Motor : DSC 9.13	9609->>>>	228 KW	V6012N	1487 557	1465 411	1388 326

T 94 C		V6032N					
T 94 C/260	Motor : DSC 9.12	9612->>>>	191 KW	V6032N	1403 271	324 640	
T 94 C/310	Motor : DSC 9.13	9609->>>>	228 KW	V6032N	1403 271	324 640	

T 94 G		V6019N					
T 94 G/220	Motor : DSC 9.11	9608->>>>	162 KW	V6019N	393 151		
T 94 G/230	Motor : DC 9.01	9904->>>>	169 KW	V6019N	393 151		
T 94 G/260	Motor : DSC 9.12	9612->>>>	191 KW	V6019N	393 151		
T 94 G/310 Motor : DSC 9.13, DSC 9.15		9609->>>>	228 KW	V6019N	393 151		

T 94 G		V6012N					
T 94 G/220	Motor : DSC 9.11	9608->>>>	162 KW	V6012N	1487 557	1465 411	1388 326
T 94 G/230	Motor : DC 9.01	9904->>>>	169 KW	V6012N	1487 557	1465 411	1388 326
T 94 G/260	Motor : DSC 9.12	9612->>>>	191 KW	V6012N	1487 557	1465 411	1388 326
T 94 G/310 Motor : DSC 9.13, DSC 9.15		9608->>>>	228 KW	V6012N	1487 557	1465 411	1388 326

© Copyright KAWE, Raalte - Holland

T 94 G		V6032N					
T 94 G/220	Motor : DSC 9.11	9608->>>>	162 KW	V6032N	1403 271	324 640	
T 94 G/230	Motor : DC 9.01	9904->>>>	169 KW	V6032N	1403 271	324 640	
T 94 G/260	Motor : DSC 9.12	9612->>>>	191 KW	V6032N	1403 271	324 640	
T 94 G/310 Motor : DSC 9.13, DSC 9.15		9612->>>>	228 KW	V6032N	1403 271	324 640	

T 94 L		V6012N					
T 94 L/310 Motor : DSC 9.13, DSC 9.15		9609->>>>	228 KW	V6012N	1487 557	1465 411	1388 326

T 94 L		V6019N					
T 94 L/310 Motor : DSC 9.13, DSC 9.15		9609->>>>	228 KW	V6019N	393 151		

T 94 L		V6032N					
T 94 L/310 Motor : DSC 9.13, DSC 9.15		9609->>>>	228 KW	V6032N	1403 271	324 640	

T 113 E		V6019N					
T 113 E/320 Motor : DSC 11.16, DSC 11.17, DSC 11.21		9001-9612	235-239 KW	V6019N	393 151		
T 113 E/360 Motor : DSC 11.13, DSC 11.18, DSC 11.23		9001-9612	266-267 KW	V6019N	393 151		

T 113 E		V6030N					
T 113 E/320 Motor : DSC 11.16, DSC 11.17, DSC 11.21		9001-9612	235-239 KW	V6030N	1472 215	1488 627	324 642
T 113 E/360 Motor : DSC 11.13, DSC 11.18, DSC 11.23		9001-9612	266-267 KW	V6030N	1472 215	1488 627	324 642

© Copyright KAWE, Raalte - Holland

T 113 H V6019N

T 113 H/320	9001-9612	235-239 KW	V6019N	393 151		
Motor : DSC 11.16, DSC 11.17, DSC 11.21						
T 113 H/360	9001-9612	266-267 KW	V6019N	393 151		
Motor : DSC 11.13, DSC 11.18, DSC 11.23						

T 113 H V6030N

T 113 H/320	9001-9612	235-239 KW	V6030N	1472 215	1488 627	324 642
Motor : DSC 11.16, DSC 11.17, DSC 11.21						
T 113 H/360	9001-9612	266-267 KW	V6030N	1472 215	1488 627	324 642
Motor : DSC 11.13, DSC 11.18, DSC 11.23						

T 114 C V6012N

T 114 C/340	9803->>>>	250 KW	V6012N	1487 557	1465 411	1388 326
Motor : DC 11.01, DC 11.03						
T 114 C/380 Motor : DC 11.02	9803->>>>	280 KW	V6012N	1487 557	1465 411	1388 326

T 114 C V6019N

T 114 C/340	9803->>>>	250 KW	V6019N	393 151		
Motor : DC 11.01, DC 11.03						
T 114 C/380 Motor : DC 11.02	9803->>>>	280 KW	V6019N	393 151		

T 114 C V6032N

T 114 C/340	9803->>>>	250 KW	V6032N	1403 271	324 640	
Motor : DC 11.01, DC 11.03						
T 114 C/380 Motor : DC 11.02	9803->>>>	280 KW	V6032N	1403 271	324 640	

T 114 G V6012N

T 114 G/340 Motor DSC 11.79	9605->>>>	250 KW	V6012N	1487 557	1465 411	1388 326
T 114 G/340	9803->>>>	250 KW	V6012N	1487 557	1465 411	1388 326
Motor DC 11.01, DC 11.03						
T 114 G/380 Motor DC 11.02	9803->>>>	280 KW	V6012N	1487 557	1465 411	1388 326

T 114 G V6019N

T 114 G/340 Motor : DSC 11.79	9605->>>>	250 KW	V6019N	393 151		
T 114 G/340	9803->>>>	250 KW	V6019N	393 151		
Motor : DC 11.01, DC 11.03						
T 114 G/380 Motor : DC 11.02	9803->>>>	280 KW	V6019N	393 151		

T 114 G V6032N

T 114 G/340 Motor : DSC 11.79	9605->>>>	250 KW	V6032N	1403 271	324 640	
T 114 G/340	9803->>>>	250 KW	V6032N	1403 271	324 640	
Motor : DC 11.01, DC 11.03						
T 114 G/380 Motor : DC 11.02	9803->>>>	280 KW	V6032N	1403 271	324 640	

© Copyright KAWE, Raalte - Holland

Scania

vervolg / cont'd / suite / Forts / cont.

T 114 L — V6012N

T 114 L/340	Motor : DSC 11.79	9605->>>>	250 KW	V6012N	1487 557	1465 411	1388 326
T 114 L/340		9803->>>>	250 KW	V6012N	1487 557	1465 411	1388 326
Motor : DC 11.03, DC 11.01							
T 114 L/380	Motor : DC 11.02	9803->>>>	280 KW	V6012N	1487 557	1465 411	1388 326

T 114 L — V6019N

T 114 L/340	Motor : DSC 11.79	9605->>>>	250 KW	V6019N	393 151		
T 114 L/340		9803->>>>	250 KW	V6019N	393 151		
Motor : DC 11.01, DC 11.03							
T 114 L/380	Motor : DC 11.02	9803->>>>	280 KW	V6019N	393 151		

T 114 L — V6032N

T 114 L/340	Motor : DSC 11.79	9605->>>>	250 KW	V6032N	1403 271	324 640	
T 114 L/340		9803->>>>	250 KW	V6032N	1403 271	324 640	
Motor : DC 11.01, DC 11.03							
T 114 L/380	Motor : DC 11.02	9803->>>>	280 KW	V6032N	1403 271	324 640	

T 124 C — V6012N

T 124 C/360	Motor DSC 12.02	9509->>>>	265 KW	V6012N	1487 557	1465 411	1388 326
T 124 C/400	Motor DSC 12.01	9605->>>>	294 KW	V6012N	1487 557	1465 411	1388 326
T 124 C/420		9605->>>>	309 KW	V6012N	1487 557	1465 411	1388 326
Motor DSC 12.05, DC 12.01							

T 124 C — V6019N

T 124 C/360	Motor : DSC 12.02	9509->>>>	265 KW	V6019N	393 151		
T 124 C/400	Motor : DSC 12.01	9605->>>>	294 KW	V6019N	393 151		
T 124 C/420		9605->>>>	309 KW	V6019N	393 151		
Motor : DSC 12.05, DC 12.01							

T 124 C — V6032N

T 124 C/360	Motor : DSC 12.02	9509->>>>	265 KW	V6032N	1403 271	324 640	
T 124 C/400	Motor : DSC 12.01	9605->>>>	294 KW	V6032N	1403 271	324 640	
T 124 C/420		9605->>>>	309 KW	V6032N	1403 271	324 640	
Motor : DC 12.01, DSC 12.05							

© Copyright KAWE, Raalte - Holland

T 124 G V6012N

T 124 G/360	Motor DSC 12.02	9703->>>>	265 KW	V6012N	1487 557	1465 411	1388 326
T 124 G/400	Motor DSC 12.01	9703->>>>	294 KW	V6012N	1487 557	1465 411	1388 326
T 124 G/420		9709->>>>	309 KW	V6012N	1487 557	1465 411	1388 326
Motor DSC 12.05, DC 12.01							

T 124 G V6019N

T 124 G/360	Motor : DSC 12.02	9703->>>>	265 KW	V6019N	393 151		
T 124 G/400	Motor : DSC 12.01	9703->>>>	294 KW	V6019N	393 151		
T 124 G/420		9605->>>>	309 KW	V6019N	393 151		
Motor : DC 12.01, DSC 12.05							

T 124 G V6032N

T 124 G/360	Motor : DSC 12.02	9703->>>>	265 KW	V6032N	1403 271	324 640	
T 124 G/400	Motor : DSC 12.01	9703->>>>	294 KW	V6032N	1403 271	324 640	
T 124 G/420		9605->>>>	309 KW	V6032N	1403 271	324 640	
Motor : DC 12.01, DSC 12.05							

T 124 L V6012N

T 124 L/360	Motor DSC 12.02	9505->>>>	265 KW	V6012N	1487 557	1465 411	1388 326
T 124 L/400	Motor DSC 12.01	9605->>>>	294 KW	V6012N	1487 557	1465 411	1388 326
T 124 L/420		9605->>>>	309 KW	V6012N	1487 557	1465 411	1388 326
Motor DSC 12.05, DC 12.01							
T 124 L/470	Motor DT 12.02	0101->>>>	345 KW	V6012N	1487 557	1465 411	1388 326

T 124 L V6019N

T 124 L/360	Motor : DSC 12.02	9505->>>>	265 KW	V6019N	393 151		
T 124 L/400	Motor : DSC 12.01	9702->>>>	294 KW	V6019N	393 151		
T 124 L/420		9605->>>>	309 KW	V6019N	393 151		
Motor : DSC 12.05, DC 12.01							
T 124 L/470	Motor : DT 12.02	0101->>>>	345 KW	V6019N	393 151		

T 124 L V6032N

T 124 L/360	Motor : DSC 12.02	9505->>>>	265 KW	V6032N	1403 271	324 640	
T 124 L/400	Motor : DSC 12.01	9605->>>>	294 KW	V6032N	1403 271	324 640	
T 124 L/420		9605->>>>	309 KW	V6032N	1403 271	324 640	
Motor : DC 12.01, DSC 12.05							
T 124 L/470	Motor : DT 12.02	0101->>>>	345 KW	V6032N	1403 271	324 640	

© Copyright KAWE, Raalte - Holland

T 143 E V6019N

T 143 E/420	Motor : DSC 14.08	9101-9612	309 KW	V6019N	393 151		
T 143 E/450		9001-9612	331-333 KW	V6019N	393 151		
Motor : DSC 14.03, DSC 14.10							
T 143 E/500		9101-9612	368 KW	V6019N	393 151		
Motor : DSC 14.09, DSC 14.16							

T 143 E V6030N

T 143 E/420	Motor : DSC 14.08	9101-9612	309 KW	V6030N	1472 215	1488 627	324 642
T 143 E/450		9001-9612	331-333 KW	V6030N	1472 215	1488 627	324 642
Motor : DSC 14.03, DSC 14.10							
T 143 E/500		9101-9612	368 KW	V6030N	1472 215	1488 627	324 642
Motor : DSC 14.09, DSC 14.16							

T 143 H V6019N

T 143 H/420	Motor : DSC 14.08	9101-9612	309 KW	V6019N	393 151		
T 143 H/450		9001-9612	331-333 KW	V6019N	393 151		
Motor : DSC 14.03, DSC 14.10							
T 143 H/500		9101-9612	368 KW	V6019N	393 151		
Motor : DSC 14.09, DSC 14.16							

T 143 H V6030N

T 143 H/420	Motor : DSC 14.08	9101-9612	309 KW	V6030N	1472 215	1488 627	324 642
T 143 H/450		9001-9612	331-333 KW	V6030N	1472 215	1488 627	324 642
Motor : DSC 14.03, DSC 14.10							
T 143 H/500		9101-9612	368 KW	V6030N	1472 215	1488 627	324 642
Motor : DSC 14.09, DSC 14.16							

© Copyright KAWE, Raalte - Holland

T 144 C V6012N

T 144 C/460	Motor DSC 14.15	9509->>>>	338 KW	V6012N	1487 557	1465 411	1388 326
T 144 C/530	Motor DSC 14.13	9509->>>>	390 KW	V6012N	1487 557	1465 411	1388 326

T 144 C V6019N

T 144 C/460	Motor : DSC 14.15	9509->>>>	338 KW	V6019N	393 151		
T 144 C/530	Motor : DSC 14.13	9509->>>>	390 KW	V6019N	393 151		

T 144 C V6032N

T 144 C/460	Motor : DSC 14.15	9509->>>>	338 KW	V6032N	1403 271	324 640	
T 144 C/530	Motor : DSC 14.13	9509->>>>	390 KW	V6032N	1403 271	324 640	

T 144 G V6012N

T 144 G/460	Motor DSC 14.15	9703->>>>	338 KW	V6012N	1487 557	1465 411	1388 326
T 144 G/530	Motor DSC 14.13	9703->>>>	390 KW	V6012N	1487 557	1465 411	1388 326

T 144 G V6019N

T 144 G/460	Motor : DSC 14.15	9703->>>>	338 KW	V6019N	393 151		
T 144 G/530	Motor : DSC 14.13	9703->>>>	390 KW	V6019N	393 151		

T 144 G V6032N

T 144 G/460	Motor : DSC 14.15	9703->>>>	338 KW	V6032N	1403 271	324 640	
T 144 G/530	Motor : DSC 14.13	9703->>>>	390 KW	V6032N	1403 271	324 640	

T 144 L V6012N

T 144 L/460	Motor DSC 14.15	9509->>>>	338 KW	V6012N	1487 557	1465 411	1388 326
T 144 L/530	Motor DSC 14.13	9509->>>>	390 KW	V6012N	1487 557	1465 411	1388 326

T 144 L V6019N

T 144 L/460	Motor : DSC 14.15	9509->>>>	338 KW	V6019N	393 151		
T 144 L/530	Motor : DSC 14.13	9509->>>>	390 KW	V6019N	393 151		

T 144 L V6032N

T 144 L/460	Motor : DSC 14.15	9509->>>>	338 KW	V6032N	1403 271	324 640	
T 144 L/530	Motor : DSC 14.13	9509->>>>	390 KW	V6032N	1403 271	324 640	

© Copyright KAWE, Raalte - Holland

Scania

vervolg / cont'd / suite / Forts / cont.

BUS V6012N

K94 / L94 / N94 / 114 / 124	9501->>>>		V6012N	1487 557	1465 411	1388 326

BUS V6019N

K94 / L94 / N94 / 114 / 124	9501->>>>		V6019N	393 151		

BUS V6032N

K94 / L94 / N94 / 114 / 124	9501->>>>		V6032N	1403 271	324 640	

Volvo

F 10

KF215K, KF215L	Mot. TD 100	7701->>>>		V6016N	422 740		
KF116B, KF214F, H	Mot. TD 100	7701->>>>		V6016N	422 740		
F 10/260	Mot. TD 100 G	8202-8506	192 KW	V6016N	422 740		
F 10/280	Motor TD 100 B	7708-8202	206-207 KW	V6016N	422 740		

F 12

F 12/320, F 12/330	Motor TD 121 G, GD	7708-8612	235-243 KW	V6017N	422 746		
F 12/320	Motor TD 121 G	8701-8712	235 KW	V6017N	422 746		
F 12/370	Motor TD 121 F	7708-8712	272 KW	V6017N	422 746		

F 80

F 88/260	Motor TD 100 A	6508-7706	190 KW	V6016N	422 740		

© Copyright KAWE, Raalte - Holland

Crosslijst, Cross reference list, Liste de Correspondances, Vergleichsliste, Cruce de referencias

Kawe nr.	o.e
V6001N	403 030 13 05
V6001N	51.023.017.295
V6002N	51 02301 7410
V6003N	51.023.017.300
V6003N	403 030 14 05
V6004N	51.023.017.414
V6004N	442 030 02 05
V6007N	442 030 05 05
V6007N	442 030 19 05
V6008N	51 02301 7439
V6009N	51 02301 7440
V6010N	541 030 01 05
V6011N	422 030 05 05
V6012N	1487 557
V6012N	1465 411
V6012N	1388 326
V6013N	1314029
V6014N	
V6015N	1236598
V6016N	422 740
V6017N	422 746
V6018N	1487558
V6019N	393 151
V6020N	50 00 686 610
V6021N	50 00 663 606
V6022N	355 030 13 05
V6022N	326 030 02 05
V6023N	364 030 01 05
V6024N	352 030 66 05
V6025N	327 030 02 11
V6025N	360 030 08 11
V6026N	366 030 09 05
V6027N	314 030 28 05
V6028N	345 030 02 05
V6029N	441 030 04 05
V6030N	1472 215
V6030N	1488 627
V6030N	324 642
V6032N	1403 271
V6032N	324 640
V6033N	447 030 07 05
V6033N	447 030 18 05
V6034N	469 9030
V6034N	479 2154
V6035N	189 533
V6035N	5000 666 395
V6036N	906 030 19 05
V6037N	51.023.017.441
V6038N	457 030 0605
V8169N	352 030 39 05
V8325N	352 030 73 05

Kawe nr.	o.e
V6039N	0123275
V6040N	24126

© Copyright KAWE, Raalte - Holland

Crosslijst, Cross reference list, Liste de Correspondances, Vergleichsliste, Cruce de referencias

Kawe nr.	luk
V6001N	416 0008 10
V6002N	416 0016 10
V6003N	416 0007 10
V6004N	416 0011 10
V6007N	416 0022 10
V6008N	416 0030 10
V6009N	416 0031 10
V6010N	416 0029 10
V6011N	416 0028 10
V6012N	416 0024 10
V6013N	
V6014N	
V6015N	
V6016N	
V6017N	
V6018N	
V6019N	416 0032 10
V6020N	
V6021N	
V6022N	416 0009 10
V6023N	416 0010 10
V6024N	416 0014 10
V6025N	416 0017 10
V6026N	416 0018 10
V6027N	
V6028N	416 0019 10
V6029N	416 0037 10
V6030N	416 0033 10
V6032N	416 0027 10
V6033N	416 0023 10
V6034N	416 0015 10
V6035N	416 0034 10
V6036N	
V6037N	
V6038N	
V8169N	416 0012 10
V8325N	416 0013 10

Kawe nr.	sachs
V6001N	3421 601 009
V6002N	3421 601 013
V6003N	3421 601 010
V6004N	3421 601 011
V6007N	3421 601 012
V6008N	3421 601 014
V6009N	3421 601 015
V6010N	3421 601 016
V6011N	3421 601 017
V6012N	3421 601 019
V6013N	3421 601 041
V6014N	
V6015N	3421 601 040
V6016N	3421 601 035
V6017N	3421 601 034
V6018N	3421 601 042
V6019N	3421 601 024
V6020N	3421 601 037
V6021N	3421 601 036
V6022N	3421 601 001
V6023N	3421 601 004
V6024N	3421 601 005
V6025N	3421 601 006
V6026N	3421 601 007
V6027N	
V6028N	3421 601 008
V6029N	3421 601 025
V6030N	3421 601 018
V6032N	3421 601 020
V6033N	3421 601 021
V6034N	3421 601 022
V6035N	3421 601 023
V6036N	
V6037N	
V6038N	
V8169N	3421 601 003
V8325N	3421 601 002

© Copyright KAWE, Raalte - Holland

Crosslijst, Cross reference list, Liste de Correspondances, Vergleichsliste, Cruce de referencias

o.e	Kawe nr.
0123275	V6039N
1236598	V6015N
1388 326	V6012N
1314029	V6013N
1465 411	V6012N
1487 557	V6012N
1487558	V6018N
1472 215	V6030N
1488 627	V6030N
1403 271	V6032N
189 533	V6035N
24126	V6040N
314 030 28 05	V6027N
326 030 02 05	V6022N
327 030 02 11	V6025N
324 642	V6030N
324 640	V6032N
345 030 02 05	V6028N
355 030 13 05	V6022N
352 030 66 05	V6024N
352 030 39 05	V8169N
352 030 73 05	V8325N
364 030 01 05	V6023N
360 030 08 11	V6025N
366 030 09 05	V6026N
393 151	V6019N
403 030 13 05	V6001N
403 030 14 05	V6003N
422 030 05 05	V6011N
422 740	V6016N
422 746	V6017N
442 030 02 05	V6004N
442 030 05 05	V6007N
442 030 19 05	V6007N
441 030 04 05	V6029N
447 030 07 05	V6033N
447 030 18 05	V6033N
457 030 0605	V6038N
469 9030	V6034N
479 2154	V6034N
50 00 686 610	V6020N
50 00 663 606	V6021N
5000 666 395	V6035N
51.023.017.295	V6001N
51 02301 7410	V6002N
51.023.017.300	V6003N
51.023.017.414	V6004N
51 02301 7439	V6008N
51 02301 7440	V6009N
51.023.017.441	V6037N
541 030 01 05	V6010N

o.e	Kawe nr.
906 030 19 05	V6036N
	V6014N

© Copyright KAWE, Raalte - Holland

Crosslijst, Cross reference list, Liste de Correspondances, Vergleichsliste, Cruce de referencias

luk	Kawe nr.
416 0007 10	V6003N
416 0008 10	V6001N
416 0009 10	V6022N
416 0010 10	V6023N
416 0011 10	V6004N
416 0012 10	V8169N
416 0013 10	V8325N
416 0014 10	V6024N
416 0015 10	V6034N
416 0016 10	V6002N
416 0017 10	V6025N
416 0018 10	V6026N
416 0019 10	V6028N
416 0022 10	V6007N
416 0023 10	V6033N
416 0024 10	V6012N
416 0027 10	V6032N
416 0028 10	V6011N
416 0029 10	V6010N
416 0030 10	V6008N
416 0031 10	V6009N
416 0032 10	V6019N
416 0033 10	V6030N
416 0034 10	V6035N
416 0037 10	V6029N
	V6013N
	V6014N
	V6015N
	V6016N
	V6017N
	V6018N
	V6020N
	V6021N
	V6027N
	V6036N
	V6037N
	V6038N

sachs	Kawe nr.
3421 601 001	V6022N
3421 601 002	V8325N
3421 601 003	V8169N
3421 601 004	V6023N
3421 601 005	V6024N
3421 601 006	V6025N
3421 601 007	V6026N
3421 601 008	V6028N
3421 601 009	V6001N
3421 601 010	V6003N
3421 601 011	V6004N
3421 601 012	V6007N
3421 601 013	V6002N
3421 601 014	V6008N
3421 601 015	V6009N
3421 601 016	V6010N
3421 601 017	V6011N
3421 601 018	V6030N
3421 601 019	V6012N
3421 601 020	V6032N
3421 601 021	V6033N
3421 601 022	V6034N
3421 601 023	V6035N
3421 601 024	V6019N
3421 601 025	V6029N
3421 601 034	V6017N
3421 601 035	V6016N
3421 601 036	V6021N
3421 601 037	V6020N
3421 601 040	V6015N
3421 601 041	V6013N
3421 601 042	V6018N
	V6014N
	V6027N
	V6036N
	V6037N
	V6038N

© Copyright KAWE, Raalte - Holland